MIRATOI:

TITULLARI ORGANIT QENDROR BLERËS

ENDRI MULLAI

DOKUMENTAT STANDARDE TË TENDERIT PËR

PROCEDURËN E HAPUR

SHËRBIME[1]

"RIPARIM DHE MIRËMBAJTJE AUTOMJETESH PËR GARDËN E REPUBLIKËS"

Marrëveshje Kuadër

Fondi i përgjithshëm i marrëveshjes kuadër: **30,264,100** (tridhjetë milion e dyqind e gjashtëdhjetë e katës mijë e njëqind) **Lekë pa TVSH.**

[1] **Në rastet e mosparashikimeve konkrete në këtë set dokumentash autoriteti /enti kontraktor do ti referohet parashikimeve të legjislacionit dhe rregullave të prokurimit publik në fuqi.**

NJOFTIME

NJOFTIMI PARAPRAK I INFORMACIONIT/ NJOFTIMI PERIDIOK I INFORMACIONIT
(Për t'u Plotësuar nga Autoriteti/Enti Kontraktor nëse aplikohet)

1.1 Emri dhe adresa e Autoritetit/Entit Kontraktor;

Emri _____

Adresa _____

1.2 **Lloji i Autoritetit/Entit Kontraktor:**

Institucion qendror	Institucioni i pavarur
☐	☐
Njësi e autoriteteve vendore	Të tjera
☐	☐

1.3 **Kategoria e Autoritetit/Entit Kontraktor:**

Autoritet/ent kontraktor që prokuron për nevoja të veta	Organ Qendror blerës
☐	☐
I deleguar	Të tjera
☐	☐

1.4 Emri dhe adresa e personit të kontaktit:

Personi (at) përgjegjës për prokurimin: _____
Tel/faks _____
E-mail _____

1.5 Objekti i kontratës/marrëveshjes kuadër dhe kodi sipas Fjalorit të Përbashkët të Prokurimit (FPP):
_____

1.6 Lloji i procedurës së prokurimit: _____

1.7 Tipi i kontratës:_____

1.8 Fondi limit i përllogaritur për këtë kontratë/marrëveshje kuadër/Fondi limit i përllogaritur për këtë objekt siç është planifikuar në parashikimin buxhetor të Autoritetit/Entit Kontraktor
(*në rastin e marrëveshjeve kuadër ose kontratave shumëvjecare*) :
_____

1.9 Kohëzgjatja e përafërt e kontratës/marrëveshjes kuadër :_____

1.10 Përshkrimi i shkurtër i kontratës/marrëveshjes kuadër dhe/ose Lotit (eve), nëse përdoren:
_____
_____

1.11. Lloji i Marrëveshjes Kuadër, nëse është rasti:
_____

1.12 Kohën e përafërt për zhvillimin e procedurës së prokurimit:
_____

1.13 Informacion tjetër që konsiderohet i dobishëm nga autoriteti/enti kontraktor:_____
_____

NJOFTIMI I KONTRATËS
(Për t'u plotësuar nga Autoriteti/Enti Kontraktor)

Seksioni 1: Autoriteti/Enti Kontraktor

1.1 Emri dhe adresa e Autoritetit/Entit Kontraktor

Emri:	Agjencia e Blerjeve të Përqendruara
Adresa:	Blv "Dëshmorët e Kombit" Nd.1, 1001, Tiranë
Tel/Faks:	+355 42 247 865
E-mail:	Misona.Shpuza@mb.gov.al
Adresa e ueb-faqes:	www.abp.gov.al
Personi/at përgjegjës për prokurimin: (emri, e-mail)	Misona.Shpuza@mb.gov.al

1.2 Lloji i Autoritetit/Entit Kontraktor:

Institucion qendror	Institucioni i pavarur
X	☐
Njësi e autoriteteve vendore	Të tjera
☐	☐

1.3 Kategoria e Autoritetit/Entit Kontraktor:

Autoritet/Ent kontraktor që prokuron për nevoja të veta	Organ Qendror blerës
☐	X
I deleguar	Të tjera
☐	☐

1.4. Kontratë në bazë të një marrëveshje të posaçme midis Shqipërisë dhe një shteti tjetër:

Po ☐ **Jo** **X**

1.5 Kontratë që bashkëfinancohet nga një organizatë ndërkombëtare ose një institucion financiar ndërkombëtar:

Po ☐ **Jo** **X**

1.6 Kontratë e rezervuar :

Po ☐ **Jo** **X**

Seksioni 2: Objekti i Kontratës: "Riparim dhe mirembajtje automjetesh për Gardën e Republikës"

2.1 Numri i referencës së procedurës: REF-12501-11-23-2021

2.2 Kodi sipas Fjalorit të Përbashkët të Prokurimit (FPP): 50112110-7

2.3 Lloji i Kontratës: "Kontratë Publike për Shërbime"

2.4 Kontrata në bazë të Marrëveshjes Kuadër:

Po **X** Jo ☐

2. 5 Lloji i Marrëveshjes Kuadër:

Me një Operator Ekonomik **X**

Me disa Operatorë Ekonomikë ☐

Të gjitha kushtet janë të përcaktuara Po **X** Jo ☐

2.6 Marrëveshje kuadër me një operator ekonomik:

Në rastin e Marrëveshjes Kuadër me një Operator Ekonomik, kur janë përcaktuar të gjitha kushtet, më poshtë të jepen arsyet e përzgjedhjes

- Në zbatim të nenit 52/3 të ligjit nr. 162/2020 "Për Prokurimin Publik", në nenin 64 të VKM-së nr.285 datë 19.05.2021 "Për Miratimin e Rregullave të Prokurimit Publik", përcaktohet se: *"Kontratat e bazuara në marrëveshjet kuadër të lidhura me një operator ekonomik, ku të gjitha kushtet janë të përcaktuara, duhet të akordohen brenda kufijve dhe kushteve të parashikuara në marrëveshjen kuadër. Në kontratat e bazuara në marrëveshjen kuadër nuk mund të bëhen ndryshime të kushteve, për të cilat është lidhur marrëveshja, pasi kjo do të konsiderohej shkelje e marrëveshjes kuadër".* Në rastin konkret kërkesa e mësipërme për prokurim është riparim dhe mirëmbajtje automjetesh për Spitalin Rajonal të Fierit dhe nisur nga natyra e tij, rëndësia e autoritetit kontraktor për të cilin realizohet kjo procedurë prokurimi, është më efektive marrëveshja kuadër me një Operator Ekonomik, kur janë përcaktuar të gjitha kushtet.
- Bazuar në pikën 7 të VKM 82/2018 "Për ngarkimin e Agjencisë së Blerjeve të Përqendruara për kryerjen e procedurave të prokurimit publik, në emër dhe për llogari të Kryeministrisë, ministrive dhe institucioneve të varësisë, për disa mallra dhe shërbime", i ndryshuar, ku përcaktohet se: "*Agjencia e Blerjeve të Përqendruara duhet të prokurojë, nëpërmjet marrëveshjes kuadër, mallrat dhe shërbimet e vazhdueshme dhe të unifikuara. Kategoritë konkrete të mallrave dhe shërbimeve, të cilat do të prokurohen nëpërmjet marrëveshjes kuadër, përcaktohen sipas udhëzimeve të Agjencisë së Prokurimit Publik...".*

Bazuar në pikën 5 të Udhëzimi të Agjencisë së Prokurimit Publik nr. 08 datë 20.02.2018 "Për ngarkimin e Agjencisë së Blerjeve të Përqendruara për kryerjen e procedurave të prokurimit publik, në emër dhe për llogari të Kryeministrisë, Ministrive dhe institucioneve të varësisë, për disa mallra e shërbime" i ndryshuar ku përcaktohet se: *"Agjencia e Blerjeve të Përqendruara prokuron nëpërmjet Marrëveshjes Kuadër, mallrat dhe shërbimet e vazhdueshme dhe/ose*

unifikuara, të cilat janë si më poshtë vijon:… ***1.14 Riparim dhe mirëmbajtje automjetesh;***

2.7 Marrëveshje Kudër me disa operatorë ekonomikë:

Numri i operatorëve ekonomikë, me të cilët do të lidhet Marrëveshja Kuadër: _____ (*Këtu, duhet të përcaktohet numri maksimal i operatorëve ekonomikë, me të cilët do të lidhet Marrëveshja Kuadër)*

2.8 Kushtet që duhet të zbatohen në rastin e rihapjes së konkurrimit:

	Kushtet që do zbatohen në rastin e rihapjes së konkurimit dhe/ose përdorimi i mundshëm i blerjes elektronike	Nuk do të ketë rihapje të konkursit. Kontrata/ kontratat do të lidhen sipas kerkesave te Autoritetit Kontraktor të përcaktuara në pikën 2.9 të DT, me operatorin ekonomik të suksesshëm. Dhënia e kontratës/ kontratave do të behet nga Autoriteti Kontraktor i përcaktuar në pikën 2.9 të DT. Marrëveshja kuadër do të zbatohet me dërgimin e ftesave për ofertë tek operatori ekonomik, palë në marrëveshjen kuadër. Ne rast te lindjes se nevojes konkrete per te lidhur nje kontrate brenda marrëveshjes kuader, autoriteti kontraktor duhet që të dërgojë "ftesën për ofertë" tek kontraktuesi, duke specifikuar listën me sasitë përkatëse të artikujve. Autoriteti kontraktor i kerkon operatorit ekonomik fitues, te japë oferten e tij. Komunikimi ndërmjet autoritetit kontraktor dhe operatorit ekonomik, behet ne forme te shkruar ose elektronike (email, fax, etj.) dhe ne çdo rast duhet te dokumentohet dhe te behet pjese e dosjes se procedures. Sasitë e parashikuara dhe të kerkuara janë vetëm sasi orientuese dhe NUK e kushtëzojnë Autoritetin Kontraktor për t'i blerë ato.

2.9 Autoriteti Kontraktor/Autoritetet kontraktore ose Enti/Entet kontraktore që do të jenë palë në Marrëveshjen Kuadër: *(këtu duhet të listohen të gjitha autoritetet/entet kontraktore që do të jenë palë përfituese nga marrëveshja kuadër)*

Organi Qëndror Blerës, ABP, në emer dhe për llogari të autoritetit kontraktor të mëposhtëm:

- **Garda e Republikës.**

2.10 Përshkrimi i shkurtër i kontratës / Marrëveshjes Kuadër

1. Fondi limit/vlera e pritshme e kontratës: **30,264,100** (tridhjetë milion e dyqind e gjashtëdhjetë e katër mijë e njëqind) **Lekë pa TVSH.**
2. Në rastin kur, objekti i prokurimit përbëhet nga disa artikuj, **shumatorja e çmimeve për njësi është:** Nuk aplikohet.
3. Burimi i financimit: Buxheti i Shtetit

2.11 Kohëzgjatja e kontratës ose afati i zbatimit të kontratës:

Duke filluar nga data e lidhjes së kontratës/kontratave me përfundim deri në plotësimin e nevojave të autoritetit kontraktor, sipas marrëveshjes kuadër.

2.11.1. Kohëzgjatja e Marrëveshjes Kuadër:

Kohëzgjatja në muaj: 24 Muaj nga nënshkrimi i Marrëveshjes Kuadër.

2.12 Vendi i dorëzimit të objektit të kontratës:

Në ambientin / ambientet e operatorit ekonomik, ku ushtrohet aktiviteti sipas objektit të prokurimit, për plotësimin e nevojave të autoritetetit kontraktor, Garda e Republikës.

2.13 Ndarja në Lote:

Po □ **Jo** **X**

Nëse po,

2.14 Përshkrimi i shkurtër i Loteve:

(objekti dhe fondi limit për secilin Lot)

1._____

2._____

2.14.1 Një ofertues mund të aplikojë për:

□ një Lot,

□ disa Lote,

□ të gjitha Lotet.

Për secilin Lot duhet të paraqitet një ofertë e veçantë.

2.14.2 Numri maksimal i Loteve për ofertues:

Specifikoni numrin maksimal të Loteve që mund t'i jepen një ofertuesi _____

2.14.3 Kriteret/rregullat që duhet të zbatohen për të përcaktuar Lotet që do t'i jepen ofertuesit:

Specifikoni kriteret për të përcaktuar Lotet që do të jepen, kur ofertuesi shpallet fitues i më shumë Loteve sesa numri maksimal i lejuar në pikën 2.14.2.

_____
_____
_____
_____

2.14.4 Kombinimi i Loteve në një kontratë/kontrata të përbashkëta (Kur të njëjtit ofertues mund t'i jepet më shumë se një Lot):

Po ☐ **Jo** **X**

Nëse po, specifikoni grupin e Loteve që mund të kombinohen

_____
_____
_____

2.15 Pranohen variantet:

Po ☐ **Jo** **X**

2.15.1 Pranohet nënkontraktimi:

Po **X** **Jo** ☐

Shënim:Opëratoret ekonomik duhet të deklarojnë nëse do të nënkontraktojnë një apo disa shërbime një operatori ekonomik në Sistemin e Prokurimeve Elektronike.
Nuk do të pranohen nënkontraktor të padeklaruar në fazën e zbatimit të kontratës sipas percaktimeve ligjore në fuqi.
Nëse gjatë zbatimit të marrëveshjes kuadër do të hasen nënkontraktor të pa deklaruar O.E. fitues do të jetë përgjegjës për penalitetet ligjore në përputhje me LPP.

Nëse lejohet nënkontraktimi, specifikoni përqindjen e lejuar për nënkontraktim:
(nuk lejohet nënkontraktimi në një masë më të madhe se 50 % e vlerës së kontratës)
_____

2.15.2 Autoriteti/Enti Kontraktor do të kryejë pagesa direkte tek nënkontraktori:

Po **X** **Jo** ☐

Shënime të tjera *(nëse vlerësohen të nevojshme nga autoriteti/enti kontraktor)*

_____
_____
_____

2.16. Mbështetja në kapacitetet e subjekteve të tjera:

Specifikoni nëse autoriteti/ enti kontraktor kërkon që detyra/punë/aspektet kritike të kontratës të përmbushen nga vetë operatori ekonomik ose nga ndonjë prej anëtarëve të bashkimit të operatorëve ekonomikë,për të cilin ofertuesi nuk lejohet të mbështetet në kapacitetet e subjekteve të tjera.

Po ☐ **Jo** **X**

Nëse po, të specifikohet detyra, puna, aspektet kritike, që nuk lejohet mbështetja:

_____

2.17 Gjatë procesit të prokurimit në fushën e Teknologjisë së Informacionit dhe Komunikimit (TIK) përdoren standardet e përgatitura nga Agjencia Kombëtare e Shoqërisë së Informacionit:

Po ☐ **Jo** **X**

2.18. Gjatë procesit të prokurimit në fushën e Teknologjisë së Informacionit dhe Komunikimit (TIK), në rast se standardet nuk janë të zbatueshme, merret një miratim paraprak nga Agjencia Kombëtare e Shoqërisë së Informacionit:

Po ☐ **Jo** **X**

Seksioni 3: Informacione juridike, ekonomike, financiare dhe teknike

3.1 Sigurimi i ofertës: (*e zbatueshme në rastin e procedurave të prokurimit me një vlerë më të lartë se sa prokurimi me vlerë të vogël).*

Në rastin e kontratave sektoriale, enti kontraktor, në bazë të diskrecionit të tij, mund të kërkojë sigurimin e ofertës edhe për procedurat nën kufirin e lartë monetar.

Operatori Ekonomik paraqet Formularin e Sigurimit të Ofertës, sipas Shtojcës 3.

Shuma e kërkuar e sigurimit të ofertës është **605,282** (gjashtë e pesë mijë e dyqind e tetëdhjetë e dy) **Lekë pa TVSH**(shuma e shprehur me fjalë).

Në rastet e paraqitjes së ofertave për Lote të veçanta, vlera e sigurimit të ofertës për secilin Lot do të jetë si më poshtë:

Loti 1 _____ (*shuma,monedha)*
Loti 2 _____ *(shuma monedha)*

3.1.2 Autoriteti/ enti kontraktor pranon vlerën e pagesës së sigurimit të ofertës nga ofertuesi, në vlerë monetare në llogarinë e autoritetit kontraktor:

Kodin e institucionit: 1016132
Kodin e thesarit: 3535
Nr. Llogarisë sipas klasifikimit ekonomik: 4662102 Garanci bankare të vitit vazhdim për sigurimin e ofertës

3.1.3 Autoriteti/enti kontraktor pranon pagesën e vlerës së sigurimit të ofertës nga ofertuesi edhe në formën:

i. garancisë bankare X

ose

ii. nga shoqëri sigurimi të licencuara nga autoritetet kompetente **X**

3.2 Periudha e vlefshmërisë së ofertës: 150 *(shprehur në ditë)*

Seksioni 4: Procedura

4.1 Lloji i procedurës: E Hapur

4.2. Është përdorur njoftimi paraprak / periodik i informacionit:

Po □ **Jo** **X**

Nëse Po, numri i referencës është _____

4.2.1.**Aplikohet shkurtimi i afatit për pranimin e ofertave** *(e aplikueshme për procedurat e prokurimit mbi kufirin e lartë monetar).*

Po □ **Jo** **X**

4.3 Procedurë e rishpallur:

Po **X** **Jo** □

Nëse është një procedurë e rishpallur, ju lutemi plotësoni të dhënat identifikuese të procedurës së anuluar:

a) Numri i referencës në sistemin e prokurimit elektronik të procedurës së anuluar të prokurimi:

REF-83688-01-07-2021

b) Objekti i prokurimit të procedurës së anuluar të prokurimit: "Riparim dhe mirëmbajtje automjetesh për Gardën e Republikës"

c) Fondi limit i procedurës së anuluar të prokurimit: 30,604,900 (tridhjetë milion e gjashtëqind e katër mijë e nëntëqind) Lekë pa TVSH (*shuma* , *monedha*)

4.4 Kriteret e përzgjedhjes së fituesit:

A) **Oferta ekonomikisht më e favorshme, bazuar në kosto** □

Sipas rëndësisë:

çmimi □ pikët□□

_____□□ pikët □□

_____ □ □ pikët □□

_____ □□ pikët □□

Autoriteti/Enti Kontraktor duhet të specifikojë pikët për secilin kriter të përcaktuar të vlerësimit.

OSE

B) **oferta ekonomikisht më e favorshme bazuar në çmim X**

Klasifikimi përfundimtar i operatorëve ekonomik të suksesshëm në marrëveshjen kuadër do të bëhet sipas çmimit total të ofertës, referuar sasive të pritshme të përcaktura në shtojcën 2 "Lista e çmimeve të artikujve" të DT.

Në rastin e marrëveshjes kuadër, kur do të përdoret kriteri i vlerësimit të çmimit për njësi, për qëllime krahasimi, vlerësimi i ofertave të paraqitura do të bëhet në bazë të shumatores së çmimeve për njësi (*Kjo, metodë vlerësimi nuk do të përdoret nga autoritetet/entet kontraktore kur sasitë janë të llogaritshme në bazë vjetore, sipas eksperiencës së mëparshme, dhe kur marrëveshja kuadër përdoret për prokurimin e mallrave dhe shërbimeve të vazhdueshme. Në këtë rast, çmimi i ulët do të vlerësohet me vlerën totale më të ulët të ofruar).*

4.5 Afati i fundit për paraqitjen dhe hapjen e ofertave:

Data: **09/12/2021** *(d/m/v)* **ora 11:00**

Vendi: www.app.gov.al

Kur oferta kërkohet të paraqitet në mënyrë elektronike, ofertuesit duhet ta paraqesin atë në mënyrë elektronike në faqen zyrtare të APP, www.app.gov.al.

Informacioni mbi ofertat e paraqitura në mënyrë elektronike i transmetohet të gjithë atyre Operatorëve Ekonomikë që kanë paraqitur oferta, me kërkesë të tyre.

4.6 Aplikohet shkurtimi i afatit për pranimin e ofertave, sipas parashikimeve në nenin 42 pika 6 të LPP *(e aplikueshme për procedurat e prokurimit mbi kufirin e lartë monetar).*

Po ☐ **Jo** **X**

Nëse po, argumentoni arsyet e shkurtimit të këtij afati:

4.7 Gjuha (ët) në të cilat mund të hartohen ofertat:

Shqip **X** **Anglisht** ☐

_____

Seksioni 5: Informacione shtesë:

5.1 Dokumente me pagesë *(zbatohet vetëm për procedurat që nuk zhvillohen me mjete elektronike):*

Po ☐ **Jo** **X**

Nëse po

Monedha _____ **Çmimi** _____

Ky çmim mbulon kostot aktuale të kopjimit dhe shpërndarjes së Dokumenteve të Tenderit (DT) tek Operatorët Ekonomikë. Operatorët Ekonomikë të interesuar kanë të drejtë të konsultojnë DT përpara blerjes së tyre.

5.2 Informacione shtesë (vendi, zyra, mënyra e blerjes së dokumenteve të tenderit (kur është e aplikueshme)

Operatori ekonomik fitues, për nënshkrimin e një kontrate publike duhet të ketë:

- Kopje të Certifikatës Elektronike të Fiskalizimit, për tatimpaguesit që përdorin Platformën Qendrore të Faturave.
- Kopje të Certifikatës Elektronike të Fiskalizimit dhe kopje të vlefshme të kontratës së lidhur me Kompaninë e Çertifikuar për zgjidhjen softuerike në përdorim, për tatimpaguesit që lëshojnë fatura përmes zgjidhjes softëerike.

Data e dorëzimit të këtij njoftimi **24/11/2021**

[*Për t'u plotësuar nga Autoriteti/Enti Kontraktor në Marrëveshjen Kuadër në rihapjen e procesit të mini-konkurrimit*]

FTESË PËR OFERTË

(*shënoni emrin e Autoritetit/Entit Kontraktor*) fton për paraqitjen e ofertave në procedurën për kryerjen e shërbimeve në vijim:

……
……
……

(jepni një përshkrim të saktë të shërbimeve të kërkuara:

Vendi i kryerjes së shërbimit: (jepni një përshkrim të shkurtër*)* _____

Kohëzgjatja e shërbimit:_____

Ofertat duhet të paraqiten në:
……*[jepni adresën e saktë*]

Afati i fundit për pranimin e ofertave:

……

[Përcaktoni datën dhe orën]

Kriteret për përcaktimin e ofertës fituese _____

Forma e komunikimit:

Forma shkresore □ Forma elektronike (e-mail, faks, etj.) □

Njoftimi i shkurtuar i Kontratës

(Për t'u plotësuar nga Autoriteti/Enti Kontraktor, për publikim në Buletinin e Njoftimeve Publike)

1. Emri dhe adresa e Autoritetit/Entit Kontraktor:

Emri Agjencia e Blerjeve të Përqendruara
Adresa Blv. "Dëshmorët e Kombit", Nd. 1, 1001, Tiranë
Tel/Faks +355 42 247 865
E-mail Misona.Shpuza@mb.gov.al
Ueb-faqe www.abp.gov.al

2. Lloji i procedurës së prokurimit: Procedure e Hapur – Shërbime, marrëveshje kuadër me një operator ekonomik , ku të gjitha kushtet janë të përcaktuara, me afat 24 Muaj.

3. Numri i referencës së procedurës: REF-12501-11-23-2021

4. Objekti i kontratës / Marrëveshjes Kuadër: "Riparim dhe mirëmbajtje automjetesh për Gardën e Republikës"

5. Fondi limit: **30,264,100** (tridhjetë milion e dyqind e gjashtëdhjetë e katës mijë e njëqind) **Lekë pa TVSH**.

6. Kohëzgjatja e kontratës/marrëveshjes kuadër ose afati për zbatimin e saj: Duke filluar nga data e lidhjes së kontratës/kontratave me përfundim deri në plotësimin e nevojave të autoritetit kontraktor, sipas afatit 24 muaj të marrëveshjes kuadër.

7. Afati i fundit për paraqitjen dhe hapjen e ofertave: 09/12/2021 Ora: 11:00

[*Për t'u plotësuar nga Autoriteti/Enti Kontraktor në Marrëveshjen Kuadër*]

PLANIFIKIMI I

KONTRATAVE NË MARRËVESHJEN KUADËR

☐ Shërbime: Numri i përafërt i kontratave të planifikuara për t'u dhënë në bazë të Marrëveshjes Kuadër _____		
Numri i kontratës	**Titulli i kontratës**	**Përshkrimi i shkurtër i kontratës**
01	_____	_____
02	_____	_____
03	_____	_____
…	_____	_____

Shënim: *Ky planifikim është i përafërt bazuar në nevojat që mund të ketë autoriteti/enti kontraktor dhe orientues për palët në proces.*

(*Për t'u plotësuar nga Autoriteti/Enti Kontraktor* **)**

NJOFTIMI PËR NDRYSHIMIN E DOKUMENTAVE TË TENDERIT

1. **Emri dhe adresa e Autoritetit/Entit Kontraktor**

Emri _____

Adresa _____

Tel/Faks _____

E-mail _____

Ueb-faqe _____

2. **Kontaktet e personit (ave) përgjegjës për prokurimin:**

Emri _____

E-mail _____

3. Lloji i procedurës së prokurimit: _____

4. Lloji i kontratës /Marrëveshjes Kuadër: _____

5. Numri i referencës për procedurën / Lotin:_____

6. Objekti i kontratës / Marrëveshjes Kuadër: _____

7. Kodi sipas Fjalorit të Përbashkët të Prokurimit (FPP):_____

8. Fondi limit :_____

9. Justifikimi, argumentat përkatëse dhe referencat ligjore për nevojën e ndryshimit të dokumenteve të tenderit:

_____

_____

10. Nëse shtyhet afati i fundit për pranimin e ofertave, të shënohet afati i ri i përcaktuar:_____

<u>Shënim:</u>

Këtij njoftimi duhet t'i bashkëngjitet shtojca e ndryshimeve në dokumentet e tenderit.

(Për t'u plotësuar nga Autoriteti/Enti Kontraktor)

NJOFTIMI PËR MODIFIKIMIN E MARRËVESHJES KUADËR/KONTRATËS GJATË ZBATIMIT

1. Emri dhe adresa e Autoritetit/Entit Kontraktor:

Emri _____

Adresa _____

Tel/Faks _____

E-mail _____

Ueb-faqe _____

2. Kontaktet e personit (ave) përgjegjës për prokurimin:

Emri _____

E-mail _____

3. Lloji i procedurës së prokurimit: _____

4. Lloji i kontratës /Marrëveshjes kuadër:_____

5. Numri i referencës për procedurën / Lotin:_____

6. Objekti i kontratës / Marrëveshjes Kuadër :_____

7. Kodi sipas Fjalorit të Përbashkët të Prokurimit (FPP):_____

8. Fondi limit: _____

9. Situata sipas parashikimeve të nenit 127 të LPP dhe argumentet përkatëse për ta përdorur atë:

_____

_____

_____

10. Përshkrimi i modifikimit të kontratës/Marrëveshjes Kuadër, përfshirë natyrën dhe sasinë ose vlerën e shërbimeve:

_____

_____

_____

11.Vlera totale e kontratës së nënshkruar/marrëveshjes kuadër: _____

12. Vlera e ndryshuar (nëse është rasti):_____

13. Kohëzgjatja e kontratës / Marrëveshjes Kuadër: _____

Dhe afati i ri (nëse është rasti): _____

14. Emri dhe adresa e operatorit/ëve Ekonomikë:

Emri_____

NIPT: _____

Adresa _____

Kontaktet _____

15. **Data e nënshkrimit të modifikimit :_____**

16. **Burimi i financimit: _____**

17. **Informacion tjetër që vlerësohet i nevojshëm nga autoriteti/enti kontraktor**_____
_____

DOKUMENTET E TENDERIT

Përmbajtja:

Seksioni I: **Udhëzime për Operatorët Ekonomikë (Udhëzime)**

Teksti në Seksionin I nuk mund të modifikohet nga Autoriteti/Enti kontraktor ose operatorët ekonomikë, përveç informacionit të plotësuar sipas Njoftimit te Kontratës.

Seksioni II: **Shtojcat**

Seksioni II përfshin Shtojcat, të cilët duhet të plotësohen nga Operatori Ekonomik dhe të paraqiten si pjesë e ofertës së tij, si dhe Shtojcat që duhet të plotësohen nga autoriteti/enti kontraktor si, specifikimet teknike, termat e references, kriteret e përzgjedhjes së ofertuesve, shërbimet dhe grafiku i ekzekutimit.

Seksioni III. **Termat dhe Kushtet e Kontratës (TKK)**

Seksioni III përmban Kushtet e Përgjithshme dhe të Vecanta që do të zbatohen për të gjitha Kontratat, Formularin e sigurimit të kontratës, si dhe formularë që duhet të nënshkruhen nga të dy palët si, draftet e marrëveshjeve kuadër, sipas llojeve të tyre.

Seksioni IV: **Ankimi dhe Njoftimet për mbylljen e procesit**

Seksioni IV përfshin formularët standard që përdoren nga operatorët ekonomikë, në procesin e ankimit pranë autoritetit/entit kontraktor dhe Komisionit të Prokurimit Publik, si dhe njoftimet që duhet të plotësohen nga autoriteti/enti kontraktor në përfundim të procesit të prokurimit.

Seksioni I: Udhëzime për Operatorët Ekonomikë

A. TË PËRGJITHSHME

1. Objekti i prokurimit

1. Objekti i procedurës së prokurimit, si dhe numri i kontratave (Loteve) dhe objektet e tyre përcaktohen në njoftimin e kontratës.

2. Përveç nëse specifikohet ndryshe më poshtë, përkufizimet dhe interpretimet në këto Dokumente të Tenderit do të jenë sipas përcaktimeve të Ligjit për Prokurimin Publik (LPP) dhe Kushtet e Përgjithshme të Kontratës (KPP).

2. Operatorët Ekonomikë të përshtatshëm

a) Operator Ekonomik është çdo person fizik ose juridik ose ent publik apo grup personash/entesh, sipas Udhëzimeve për Operatorët Ekonomikë (këtu e më tej referuar si "Udhëzimet").

Në rastin e një bashkimi operatorësh ekonomikë (BOE):

1.1. të gjithë operatorët, anëtarë të këtij bashkimi do të kenë përgjegjësi të përbashkët dhe solidare;

1.2. BOE i bashkëlidh Ofertës së tij një marrëveshje ndërmjet palëve ku caktohet dhe autorizohet edhe Përfaqësuesi, i cili do të ketë autoritetin të përfaqësojë BOE gjatë procedurës së prokurimit dhe, në rast se BOE shpallet fituese e Kontratës, edhe gjatë zbatimit të Kontratës.

b) Operatori Ekonomik duhet të konsultohet me të gjitha udhëzimet, formularët, termat dhe specifikimet në Dokumentet e Tenderit. Mosdhënia nga operatori ekonomik e të gjithë informacionit ose dokumentacionit të kërkuar nga Autoriteti/Enti Kontraktor në Dokumentet e Tenderit do të cojë në refuzimin e Ofertës.

3. Sqarimi i Dokumenteve të Tenderit

Ofertuesi i mundshëm mund të kërkojë sqarime për dokumentet e tenderit nga autoriteti/enti kontraktor, i cili duhet t'i përgjigjet çdo kërkese për sqarim të dokumenteve të tenderit, të bërë nga çdo operator ekonomik, me kusht që kërkesa të jetë marrë jo më vonë se 6 ditë para afatit përfundimtar të dorëzimit të ofertave.

Autoriteti/Enti kontraktor duhet të përgjigjet brenda 3 ditëve nga depozitimi i kërkesës, në mënyrë që të bëjë të mundur dorëzimin e ofertës në kohë nga operatori ekonomik dhe, pa identifikuar burimin e kërkesës, duhet t'ua komunikojë sqarimin përkatës të gjithë operatorëve ekonomikë, që kanë tërhequr dokumentet e tenderit.

4. Ndryshimi i

1. Në çdo kohë para afatit të fundit për paraqitjen e ofertave, Autoriteti/Enti

Dokumenteve të Tenderit

Kontraktor mund t'i ndryshojë Dokumentet e Tenderit duke hartuar një shtojcë, me këto ndryshime.

2. Çdo shtojcë do të jetë pjesë e Dokumenteve të Tenderit dhe do të publikohet në të njëjtën mënyrë sic është bërë publikimi i Dokumentave të Tenderit.
3. Nëse ndryshimi i Dokumenteve të Tenderit bëhet në gjysmën e parë të afatit për pranimin e Ofertave, autoriteti apo enti kontraktor mund të zgjasin afatin për pranimin e ofertave. Nëse dokumentet e tenderit ndryshohen në gjysmën e dytë të afatit për paraqitjen e ofertave, autoriteti/enti kontraktor zgjat afatin e fundit për paraqitjen e ofertave me të paktën 10 ditë për procedurat mbi kufirin e lartë monetar dhe me të paktën 7 ditë për procedurat nën kufirin e lartë monetar.

B. PËRGATITJA E OFERTAVE

1. Shpenzimet e ofertimit

Operatori Ekonomik përballon të gjitha shpenzimet që lidhen me përgatitjen dhe paraqitjen e ofertës së tij, dhe Autoriteti/Enti Kontraktor nuk ka detyrime apo përgjegjësi për këto shpenzime, pavarësisht nga zhvillimi apo rezultati i procedurës.

2. Gjuha e Ofertës

Oferta, si dhe të gjitha korrespondencat dhe dokumentet në lidhje me procedurën e prokurimit do të paraqiten në gjuhën/gjuhët e specifikuar në njoftimin e kontratës. Dokumentet mbështetëse dhe literatura e printuar që janë pjesë e Ofertës mund të jenë në një gjuhë tjetër me kusht që ato të shoqërohen nga një përkthim zyrtar i fragmenteve përkatëse në gjuhën e specifikuar në njoftim.

3. Dokumentet përbërëse të Ofertës

Oferta do të përmbajë të gjitha dokumentet mbështetëse siç kërkohet nga Autoriteti/Enti kontraktor.

4. Formularët e tenderit dhe Listat e Çmimeve

Operatori Ekonomik paraqet Formularin e Ofertës në përputhje me formularin e paraqitur në Seksionin II: Të gjithë Formularët shoqërues duhet të plotësohen pa ndonjë ndryshim, nuk do të pranohet asnjë zëvendësues. Të gjitha vendet bosh duhet të plotësohen me informacionin e kërkuar.

Për procedurat e prokurimit që zhvillohen në rrugë shkresore, origjinali i ofertës duhet të shtypet ose të shkruhet me bojë që nuk fshihet. Të gjitha fletët e ofertës duhet të lidhen së bashku dhe të numerizohen. Të gjitha fletët e ofertës, përveç literaturës së pandryshueshme dhe të printuar duhet të pajisen me inicialet ose të nënshkruhen nga Personi (at) e Autorizuar. Çdo ndryshim në ofertë duhet të jetë i lexueshëm dhe i nënshkruar nga Personat e Autorizuar.

5. Ofertat Alternative

Përveç nëse përshkruhet ndryshe në njoftimin e kontratës dhe dokumentat e tenderit propozimet alternative ose kohët alternative për përfundimin, nuk do të merren parasysh.

6. Çmimet

1. Çmimet e ofruara nga Operatori Ekonomik në Formularin e Ofertës do të jenë në përputhje me kërkesat e specifikuara në njoftimin e

kontratës dhe dokumentat e tenderit.

2. Operatori Ekonomik duhet të plotësojë Formularin e Ofertës bashkangjitur me këto DT, duke përcaktuar shërbimet që do të kryhen dhe çmimin e tyre.

3. Të gjitha çmimet duhet të kuotohen në Monedhën sipas Njoftimit të Kontratës, duke përfshirë edhe tatimet dhe taksat që zbatohen, pa përfshirë TVSH-në. Nëse çmimet kuotohen në valutë të huaj siç përcaktohet në Njoftimin e Kontratës, atëherë ato duhet të konvertohen në Lekë shqiptare (Lekë) sipas kursit të këmbimit të caktuar nga Banka Qendrore e Shqipërisë në ditën e dërgimit për publikim të Njoftimit të Kontratës dhe duhet të ruhen në atë kurs deri në skadimin e periudhës së vlefshmërisë së ofertës.

4. Ofertuesi duhet të shënojë në Formularin e Ofertës, çmimet totale të Ofertës për të gjitha Shërbimet pa TVSH. Vlera e TVSH-së, kur aplikohet, i shtohet çmimit të dhënë dhe përbën vlerën totale të Ofertës.

Në rastin e një Marrëveshje Kuadër ku NUK përcaktohen të gjitha kushtet, çmimet për kontratat bazuar në Marrëveshjen Kuadër nuk janë të fiksuara, ato janë objekt i ndryshimit pas një mini – konkurrimi midis Operatorëve Ekonomikë, palë në Marrëveshjen Kuadër.

7. Monedhat

Monedha (at) e ofertave dhe monedha (at) e pagesës do të jenë siç specifikohet në njoftimin e kontratës.

8. Provueshmëria e Kualifikimeve të Operatorit Ekonomik

Për të provuar kualifikimet e tij për realizimin e Kontratës, Operatori Ekonomik do të japë informacionin e kërkuar në Seksionin II: Shtojcat.

9. Periudha e vlefshmërisë së Ofertës

1. Ofertat do të jenë të vlefshme për periudhën e specifikuar në Njoftimin e Kontratës pas afatit të paraqitjes së Ofertave të përcaktuar nga Autoriteti/Enti Kontraktor; Oferta për një periudhë më të shkurtër nuk është e vlefshme dhe do të refuzohet.

2. Sigurimi i Ofertës mund të paraqitet në njërën nga format e mëposhtme:

   a) Pagesa nga ofertuesi, në vlerë monetare, në llogarinë e autoritetit/entit kontraktor

   b) Garanci bankare

   c) Garanci sigurimi

   Dokumentet e mësipërme duhet të jenë të vlefshme gjatë gjithë periudhës së vlefshmërisë së Ofertës.

3. Periudha e vlefshmërisë së Ofertës fillon nga momenti i hapjes së ofertave. Në çdo rast, të paktën 5 ditë para përfundimit të afatit të vlefshmërisë së ofertave, Autoriteti/Enti Kontraktor mund t'i kërkojë Ofertuesit me shkrim të zgjasë periudhën e vlefshmërisë, deri në një datë të caktuar. Ofertuesi mund ta refuzojë këtë kërkesë me shkrim, pa humbur të drejtën për rimbursim të Sigurimit të Ofertës, kur ka një të tillë. Ofertuesi që bie dakord të zgjasë periudhën e vlefshmërisë së Ofertës njofton Autoritetin/Entin Kontraktor me shkrim dhe paraqet një sigurim oferte të zgjatur, nëse ka pasur një të tillë. Oferta nuk mund të modifikohet. Nëse Ofertuesi nuk i përgjigjet kërkesës së bërë nga Autoriteti/Enti Kontraktor në lidhje me zgjatjen e periudhës së vlefshmërisë së Ofertës, ose nuk e pranon kërkesën në fjalë, ose nuk paraqet një sigurim të zgjatur të ofertës, kur kërkohet, atëherë Autoriteti/Enti Kontraktor e refuzon Ofertën.
   Nëse autoriteti/enti kontraktor nuk i ka bërë një kërkesë me shkrim operatorit ekonomik për të zgjatur periudhën e vlefshmërisë së ofertës, sipas parashikimit të paragrafit të parë të kësaj pike, atëherë operatori ekonomik nuk mund të penalizohet për këtë, pra sigurimi i ofertës së tij nuk konfiskohet.

10. Formati dhe Nënshkrimi i Ofertave

Në përgjigje të Njoftimit të Kontratës, çdo Operator Ekonomik paraqet ofertën sipas formularëve standard në këtë DT. Oferta nënshkruhet nga personi/personat përgjegjës të autorizuar për këtë qëllim.

D. PARAQITJA DHE HAPJA E OFERTAVE

11. Paraqitja e Ofertave

11.1 Në procedurat e prokurimit që zhvillohen me mjete elektronike, operatorët Ekonomikë duhet të ngarkojnë ofertën e tyre në sistemin e prokurimit elektronik, sipas përcaktimeve në manualet përkatëse.

11.2 Lidhur me procedurat e prokurimit, që zhvillohen në rrugë shkresore, Operatorët Ekonomikë duhet të paraqesin vetëm ofertën origjinale të mbyllur në një zarf jotransparent, të vulosur dhe të firmosur me emrin dhe adresën e Ofertuesit dhe të shënuar: "Ofertë për kryerjen e Shërbimeve; Njoftimi Nr. __.

"MOS E HAPNI, ME PËRJASHTIM TË RASTEVE KUR ËSHTË I PRANISHËM KOMISIONI I VLERËSIMIT TË OFERTAVE, JO PËRPARA ---------- d/m/v, në orën----------" .

12. Afati i fundit për paraqitjen e Ofertave

Oferta duhet të paraqitet brenda afati të përcaktuar nga autoriteti/enti kontraktor. Nëse autoriteti/enti zgjat afatin kohor për pranimin e ofertave, operatorët ekonomikë, mund të paraqesin ofertat e tyre brenda afatit të zgjatur.

Data e hapjes së ofertave do të jetë e njëjtë me afatin e fundit të paraqitjes së ofertave. Nëse për arsye objektive, të shkaktuara nga një situatë e paparashikuar nga autoriteti/enti kontraktor në kohën e fillimit të procedurës, është e pamundur të respektohet afati për hapjen e ofertave nga autoriteti ose

enti kontraktor, arsyeja duhet të dokumentohet dhe të caktohet një datë e re për hapjen e ofertave.

Ofertuesit ose përfaqësuesit e tyre të autorizuar, të cilët kanë paraqitur oferta, ftohen të marrin pjesë në hapjen e ofertave, nëse janë të interesuar. Mosparaqitja e tyre nuk pengon hapjen e ofertave.

13. Ofertat me vonesë

Autoriteti/Enti Kontraktor nuk merr në shqyrtim asnjë ofertë që vjen pas afatit të fundit për paraqitjen e tyre siç specifikohet në Njoftimin e Kontratës. Sistemi i prokurimit elektronik nuk lejon paraqitjen e ofertave që janë në tejkalim të afatit të fundit për paraqitjen e tyre.

14. Tërheqja, Zëvendësimi dhe Modifikimet

1. Operatori Ekonomik mund ta tërheqë, zëvendësojë ose modifikojë ofertën e tij, në cdo kohë deri përpara afatit të fundit të pranimit të ofertave.

2. Në procedurat e prokurimit të cilat zhvillohen në rrugë shkresore, ofertuesit mund të modifikojnë ose tërheqin ofertat e tyre me kusht që modifikimi ose tërheqja të bëhet para skadimit të afatit përfundimtar për paraqitjen e ofertave. Si modifikimet ashtu edhe tërheqjet duhet t'i komunikohen Autoritetit/Entit Kontraktor me shkrim, para datës së afatit të fundit për paraqitjen e ofertave. Zarfi që përmban deklaratën e Ofertuesit duhet të shënohet: "MODIFIKIM OFERTE" ose "TËRHEQJE OFERTE".

3. Asnjë ofertë nuk mund të tërhiqet, zëvendësohet ose modifikohet pas afatit të fundit për paraqitjen e ofertave.

15. Hapja e Ofertave

Ofertat hapen pas përfundimit të afatit të fundit të përcaktuar për pranimin e ofertave në dokumentat e tenderit.

E. SHQYRTIMI I OFERTAVE

16. Konfidencialiteti

Autoriteti/enti kontraktor duhet të ruaj konfidencialitetin sipas përcaktimeve të nenit 16 të LPP-së.

17. Sqarimi i ofertave

1. Autoriteti/Enti Kontraktor, gjatë procesit të shqyrtimit dhe vlerësimit të ofertave, mund të kërkojë sqarime nga operatorët ekonomikë ofertues. Çdo sqarim i paraqitur nga Operatori Ekonomik që nuk i përgjigjet një kërkese nga Autoriteti/Enti Kontraktor nuk do të merret në konsideratë. Nuk mund të kërkohet, ofrohet apo lejohet asnjë ndryshim në çmimet ose përmbajtjen e ofertave, përveç rasteve të konfirmimit të korrigjimit të gabimeve aritmetike të konstatuara nga Autoriteti/Enti Kontraktor gjatë vlerësimit të ofertave.

18. Përgjegjshmëria e ofertave

1. Një ofertë e përgjegjshme/vlefshme është ajo që plotëson kërkesat e Dokumenteve të Tenderit pa devijime materiale, rezerva ose mospranim, siç përcaktohet më poshtë:

(a) "**Devijim**" është shmangia nga kërkesat e specifikuara në Dokumentet e Tenderit;

(b) "**Rezervim**" është përcaktimi i kushteve kufizuese ose mospranimi i plotë i kërkesave të specifikuara në Dokumentet e Tenderit; dhe

(c) "**Mospranim"** është mosparaqitja e një pjesë ose e të gjithë informacionit ose dokumentacionit të kërkuar në Dokumentet e Tenderit.

2. Nëse një ofertë nuk i përgjigjet kërkesave të Dokumenteve të Tenderit, ajo refuzohet.

F. VLERËSIMI I OFERTAVE

19. Kualifikimi i Operatorit Ekonomik

1. Për një pjesë të kritereve të pranimit të kërkuara në dokumentat e tenderit, Operatori Ekonomik duhet të paraqesë Formularin Përmbledhës të Vetëdeklarimit si një provë paraprake në formën e një deklarate, ku shprehet se Oferta e tij është në përputhje me Kërkesat Teknike, kushtet dhe kriteret e përcaktuara në Njoftimin e Kontratës dhe në Dokumentet e Tenderit.

2. Informacioni i pasqyruar në formularin e vetëdeklarimit, i cili gjendet në një bazë të dhënash, ku autoriteti/enti kontraktor mund të aksesojë direkt këtë informacion dhe /ose dokumentin, duhet të shoqërohet me adresën përkatëse për këtë bazë të dhënash.

3. Operatori ekonomik duhet të paraqesë dokumentacionin e kërkuar për të gjitha kriteret për të cilat nuk lejohet vetdeklarim.

4. Operatori Ekonomik është përgjegjës për të gjithë dokumentacionin e paraqitur si pjesë e Ofertës. Në rast të verifikimit të përmbajtjes së dokumentacionit të paraqitur, ose të Vetëdeklarimeve, kur përmbajtja e tyre nuk rezulton të jetë e vërtetë, Operatori Ekonomik është në kushtet e parashikuara në nenin 78, pika 1, gërma (a) të Ligji për Prokurimin Publik (LPP).

20. Konvertimi në valutë të vetme

1. Për qëllime vlerësimi dhe krahasimi, monedha (et) e Ofertës do të konvertohet në një monedhë të vetme siç specifikohet në Njoftimin e kontratës.

21. Kriteret e përcaktimit të ofertës fituese

1. Autoriteti/Enti Kontraktor përcakton ofertën ekonomikisht më të favorshme në bazë të kritereve të përcaktimit të ofertës fituese që janë përcaktuar në Njoftimin e Kontratës dhe në Dokumentet e Tenderit si më poshtë.

<u>Opsioni 1) – Oferta Ekonomikisht më e Favorshme, bazuar në kosto:</u>

Lidhur me kriteret e vlerësimit, duhet përcaktuar qartë pesha specifike e secilit

kriter, përkatësisht numri i pikëve për secilin kriter dhe mënyra se si do të llogariten pikët për ofertuesit e njëpasnjëshëm.

Të gjitha kriteret e vendosura për vlerësimin e ofertave janë objektive dhe shprehen në shifra. Në çdo rast, kur ka më shumë se një kriter, pesha specifike e kriterit të çmimit nuk duhet të jetë më pak se 50 pikë. Pikët maksimale që mund të marrë një Ofertë do të jenë 100.

Formula me të cilën llogariten pikët e ofertuesve, në çdo rast duhet të jetë:

Po= Pk1+Pk2+Pk3+.....

Ku:

Po - janë pikët totale të ofertës së vlerësuar

Pk1/Pk2/Pk3/... - janë pikët për secilin kriter të vlerësuar

Pikët për secilin kriter llogariten sipas formulës:

Pk1= Vmink1 x Pmaxk1/Ok1

Pk1 _____ Pikët e kriterit që vlerësohet

Vmink1 Vlera më e ulët e kriterit që vlerësohet

Pmaxk1 Pikët maksimale që i jepen kriterit që vlerësohet

Ok1 Treguesi i ofertës për kriterin që vlerësohet

<u>Opsioni 2) – Oferta Ekonomikisht më e Favorshme, Bazuar në Çmim:</u>

Kontrata do t'i jepet ofertuesit i cili ka ofruar çmimin më të ulët të ofertës.

SHËNIM: Autoriteti/Enti Kontraktor do të zgjedhë vetëm një nga Opsionet si kriter i vlerësimit. Përdorimi i të dy opsioneve në DT e bën procedurën të pavlefshme.

2. Autoriteti/Enti Kontraktor do t'i japë kontratën Operatorit Ekonomik, Oferta e të cilit ka rezultuar të jetë ekonomikisht më e favorshme.

3. Autoriteti/Enti Kontraktor përdor si kritere vlerësimi nje nga kriteret e përcaktuara në Njoftimin e Kontratës.

22. Vlerësimi i ofertave dhe korrigjimi i gabimeve aritmetike dhe ofertave anomalisht të ulëta

1. Autoriteti/Enti Kontraktor kontrollon ofertat e paraqitura nëse kanë gabime arithmetike. Nëse ofertat rezultojnë me gabime arithmetike, autoriteti/enti i korrigjon këto gabime si më poshtë:

(a) Nëse ka një mospërputhje midis çmimit për njësi dhe çmimit total, që rezulton nga shumëzimi i çmimit për njësi me sasinë, çmimi për njësi do të mbizotërojë dhe çmimi total do të ndryshohet përkatësisht.

(b) Nëse ka ndonjë mospërputhje në çmimin total, kur totali është shuma ose diferenca e nën-totaleve, çmimi nën-total mbizotëron dhe çmimi total korrigjohet bazuar në të.

(c) Nëse ka ndonjë mospërputhje midis fjalëve dhe numrave, shuma me fjalë do të mbizotërojë. Përjashtim nga ky rregull është situata kur shuma ka të bëjë me gabimin, i cili do të korrigjohet sipas pikave (a) dhe (b) më lart, prandaj në këtë rast shuma në numër mbizotëron dhe ajo me fjalë do të korrigjohet.

(d) Nëse ekziston një mospërputhje midis fjalëve dhe shifrave, shuma me fjalë do të mbizotërojë, përveç nëse shuma e shprehur me fjalë lidhet me një gabim aritmetik, rast në të cilin shuma në shifra do të mbizotërojë në bazë të (a) dhe (b) më sipër.

Në çdo rast, Ofertat me gabime aritmetike refuzohen kur:

- vlera absolute e të gjitha korrigjimeve është më shumë se 2% e vlerës së ofertës ekonomike të ofruar;

- vlera absolute e të gjitha korrigjimeve është më pak se 2%, por korrigjimi nuk pranohet nga ofertuesi.

2. Kur autoritetet /entet kontraktore vërejnë se oferta është anomalisht e ulët, i kërkojnë operatorit ekonomik të paraqesë brenda tre ditëve pune, shpjegime të çmimit ose kostove të propozuara në ofertë, në përputhje me nenin 93 të LPP-së dhe vlerësojnë informacionin e dhënë, në konsultim me ofertuesin dhe në përputhje me dispozitat e këtij neni.

- Në rast kur janë të vlefshme dy ose më pak oferta, në përputhje me nenin 93 të LPP-së, oferta konsiderohet anomalisht e ulët kur zvogëlohet më shumë se 25% të fondit limit të përllogaritur.
- Në rast kur janë të vlefshme tre ose më shumë oferta, në përputhje me nenin 93 të LPP-së, oferta konsiderohet anomalisht e ulët nëse vlera e saj do të jetë më pak se 85% e mesatares së ofertave të vlefshme.

Nëse një ose disa oferta vlerësohen si anomalisht të ulëta, Komisioni i Vlerësimit të Ofertave duhet të kërkojë sqarime nga ofertuesit, para se të marrë një vendim për kualifikimin e tyre ose jo, në përputhje me nenin 93 të LPP-së.

Në çdo rast, ofertuesi ka detyrimin të justifikojë dhe dokumentojë me prova me shkrim, shpjegime për elementin/elementet specifike të ofertës, në përputhje me kërkesat e nenit 93 të LPP-së.

2.1 Formula që duhet zbatuar, për të vlerësuar një ofertë anomalisht të ulët, në rastin kur ekzistojnë tre ose më shumë oferta të vlefshme, është si më poshtë:

O - Oferta

MO – Mesatarja e ofertave të vlefshme

N - Numri i ofertave të vlefshme

PR (Zm) – Zbritje e mundshme

MO = O1 + O2 + O3 + … On / N

PR = 85 % Mo

Vlera e ofertave të vlerësuara < .. PR ..... rrjedhimisht oferta është anomalisht e ulët

3. Nëse një Operator Ekonomik nuk pranon korrigjimin e gabimeve aritmetike, ose nëse Ofertuesi nuk arrin të japë një justifikim për të bindur Autoritetin/Entin Kontraktor, në rast të një oferte anomalisht të ulët, Oferta e tij do të refuzohet.

4. Procesi i hedhjes se shortit

Nëse dy ose më shumë oferta kanë të njëjtin çmim më të ulët ose kanë të njëjtat pikë, atëherë fituesi përcaktohet me short, në prani të ofertuesve. Ofertuesit njoftohen për datën dhe kohën e hedhjes së shortit. Mospjesëmarrja e ofertuesve gjatë procesit të hedhjes së shortit nuk përbën arsye për skualifikim.

D. DHËNIA E KONTRATËS

23. Njoftimi i Fituesit

1. Brenda afatit të vlefshmërisë së Ofertës, Autoriteti/Enti Kontraktor njofton Operatorin Ekonomik të suksesshëm se, Oferta e tij është pranuar, dhe është shpallur fituese.

24. Nënshkrimi i Marrëveshjes Kuadër/ Kontratës

1. Pas konfirmimit të fituesit/ve Autoriteti/Enti Kontraktor përgatit, nënshkruan dhe fton Operatorin/ët e suksesshëm Ekonomik të nënshkruajë Marrëveshjen kuadër/Kontratën.

2. Autoriteti/Enti Kontraktor i kërkon fituesit një sigurim për realizimin e Kontratës. Shuma e mbulimit për realizimin e kontratës do të jetë 10% e vlerës së Kontratës. Formulari i Sigurimit të Kontratës, dorëzohet para nënshkrimit të Kontratës.

Sigurimi për realizimin e kontratës mund të paraqitet në një nga format e mëposhtme:

a) garanci bankare

b) garanci nga shoqëri sigurimi.

DH. ANKESAT

25. Procedura e ankesës

1. Çdo Operator Ekonomik, i cili ka interes për objektin e prokurimit dhe rrezikon të dëmtohet nga vendimmarrja e autoritetit/entit kontraktor mund të paraqesë ankesë njëkohësisht pranë autoritetit/entit kontraktor dhe Komisionit të Prokurimit Publik në lidhje me Dokumentet e Tenderit, kualifikimin, përzgjedhjen ose përcaktimin e ofertës fituese, sipas parashikimeve në LPP dhe aktet nënligjore.

2. Autoriteti/Enti Kontraktor mund t'i kërkojë Komisionit të Prokurimit Publik që të lëshojë masa të ndërmjetme për mospezullimin e procedurës së prokurimit.

E. ANULIMI I PROCEDURËS

26. Anulimi i procedurës

1. Autoriteti / Enti kontraktor publikon Njoftimin për Anulimin e Procedurës së Prokurimit, në të njëjtën mënyrë siç publikon Njoftimin e Kontratës, jo më vonë se 5 (pesë) ditë nga data e skadimit të afatit të fundit për paraqitjen e ankesave, ose dhënien e vendimit përfundimtar për ankimin.

2. Autoriteti/ enti kontraktor anulon procedurën e prokurimit në rastet kur:

a) nuk është paraqitur asnjë kërkesë përkatëse në procedurat me faza;

b) nuk është paraqitur asnjë ofertë e përshtatshme në procedurat me një fazë;

c) konstaton se dokumentet e tenderit përmbajnë gabime ose mangësi të rëndësishme;

d) për shkak të rrethanave të paparashikueshme dhe objektive, nevojat ose aftësia paguese e autoritetit ose entit kontraktor ka ndryshuar;

e) Komisioni i Prokurimit Publik vendos anulimin në përputhje me parashikimet në LPP;

Gjithashtu, Titullari i autoritetit/entit vendos anulimin e procedurës sipas përcaktimeve në nenin 19 te LPP dhe nenin 75 te VKM 285/2021.

3. Kur procedura e prokurimit publik anulohet në përputhje me shkronjën "d" të paragrafit 2, autoriteti/ enti kontraktor nuk duhet të shpallë një procedurë të re për të njëjtin objekt të prokurimit dhe me të njëjtat të dhëna.

SEKSIONI II: LISTA E SHTOJCAVE

Shtojca 1. Formulari i Ofertës

Shtojca 2. Listat e Çmimeve të Shërbimeve

Shtojca 3. Formulari i Sigurimit të Ofertës

Shtojca 4. Lista e Informacionit Konfidencial

Shtojca 5. Formulari i Specifikimeve Teknike

Shtojca 6. Formulari i Shërbimeve dhe Grafikut të ekzekutimit

Shtojca 7. Formulari i Termave të Referencës

Shtojca 8. Formulari i Kritereve te Përzgjedhjes se Ofertuesve

Shtojca 9. Formulari Përmbledhës i Vetëdeklarimit

Shtojca 10: Formulari i Njoftimit te skualifikimit

Shtojca 11: Formulari i Njoftimit të Fituesit

Formulari 12- Formulari i Njoftimit të Fituesit (Pas procesit të ankimit)

Shtojca 13:Formulari i Njoftimit të Operatorëve Ekonomikë të Suksesshëm në Marrëveshjen Kuadër

Shtojca 14: Formulari i Njoftimit të Operatorëve Ekonomikë të Suksesshëm në Marrëveshjen Kuadër (Pas procesit të ankimit)

Shtojca 1.

(Shtojcë për t'u paraqitur nga operatori ekonomik)

FORMULARI I OFERTËS

Data:

Numri i referencës së procedurës së prokurimit/lotit:

Për: **[Operatori Ekonomik shënon emrin e Autoritetit/Entit Kontraktor**]

Emri i ofertuesit dhe NIPT-i [**Operatori Ekonomik shënon emrin e ofertuesit dhe NIPT-in]**

Ne, të nënshkruarit, deklarojmë se:

(a) Kemi konsultuar dhe nuk kemi asnjë rezervë për Dokumentet e Tenderit të procedurës me objekt:**[*shënoni objektin e procedurës së prokurimit të publikuar në SPE*]**, përfshirë sqarimet dhe Shtojcat e nxjerra.

(b) Ne **[*vendos emrin e Operatorit Ekonomik dhe numrin unik të identifikimit, dhe/ose anëtarët e BOE, nëse është rasti*)**, nuk jemi në të përjashtuar nga e drejta për të fituar kontrata publike dhe jemi në përputhje me kërkesat e kualifikimit dhe kërkesat specifike të kontratës siç specifikohet në njoftimin e kontratës **[*vendos objektin e procedurës së prokurimit/lotit*]**.

(c) Ne ofrojmë të kryejmë për Autoritetin/Entin Kontraktor **[vendos emrin e Autoritetit/entit Kontraktor]**, në përputhje me Dokumentet e Tenderit (shih më poshtë), Shërbimet për **[vendosni CPV-në e procedurës/Lotit përkatës nga Njoftimi i Kontratës të publikuar në SPE]** në përputhje me Ofertën Teknike, me çmimet e renditura në Listën e Çmimeve të Artikujve dhe në përputhje me Termat dhe Kushtet e Kontratës, të cilat reflektohen në Dokumentet e Tenderit.

(d) Oferta jonë është në përputhje me dokumentet e mëposhtme::

1. Udhëzimet për Operatorët Ekonomikë;
2. Njoftimin e Kontratës;
3. Kriteret e Përzgjedhjes;
4. Specifikimet teknike, grafikun e ekzekutimit dhe termat e referencës;
5. Kushtet e Përgjithshme të Kontratës;
6. Kushtet e Veçanta të Kontratës;
8. Listat e Çmimeve të Shërbimeve.

(e) Çmimi total i Ofertës sonë, **pa TVSH**, është: ---------- **[Operatori Ekonomik e vendos në shifra dhe fjalë];**

(f) Çmimi total i Ofertës sonë, **me TVSH**, është: ---------- **[Operatori Ekonomik e vendos në shifra dhe fjalë];**

Emri i përfaqësuesit të ofertuesit	
Nënshkrimi	
Vula	
Datë _____	

Shtojca 2.

(Shtojcë për t'u paraqitur nga operatori ekonomik)

LISTA E ÇMIMEVE TË SHËRBIMEVE

Data: _____

Numri i referencës së procedurës së prokurimit/lotit: _____

Emri dhe numri unik i identifikimit të Operatorit Ekonomik/Operatorëve ekonomikë (në rast BOE): _____

Monedha: _____

Në rast të mospërputhjes midis çmimit për njësi dhe totalit, këto do të rregullohen në përputhje me Udhëzimet për Operatorët Ekonomikë.

Çmimet dhe monedhat të jenë në përputhje me Udhëzimet për Operatorët Ekonomikë.

Të gjithë artikujt në Formularin e Shërbimeve dhe grafikut të ekzekutimit duhet të hidhen dhe tu vendoset çmimi i ofruar në Listën përkatëse të Çmimeve për sherbimet. Shërbimetpa çmim do të konsiderohen si sherbime të paofruar dhe do të cojnë në refuzimin e ofertës.

Lista e Çmimeve

Nr.	Emërtimi i Riparimit	Njësia matëse	Sasia e pritshme per dy vjet	Çmimi për njësi lekë pa TVSH	Vlera për sasine e pritshme pa TVSH
Lloji:Autoveturë; Marka:Volkswagen; Tipi:Pasat; Viti i Prodhimit:2005, Lënda djegëse: naftë, numri I automjeteve për riparim: 1 (një) automjet					
1.	**Riparim në agregatin e motorrit**				
	Furnizim&vendosje rryp/zinxhir faze motori	kit	1		
	Furnizim&vendosje udhëzues rripit të jashtëm	copë	1		
	Furnizim&vendosje tensioner rripit të jashtëm	copë	1		
	Furnizim&vendosje pompë vaji të motorrit	copë	1		
	Furnizim&vendosje sepertinë vaji motorri	copë	1		
	Furnizim&vendosje tap uji cilindër motorri	copë	1		
	Furnizim&vendosje premistop bosht me gunga	copë	1		
	Furnizim&vendosje premistop paraolio motorri	copë	1		
	Furnizim&vendosje premistop mbrapaolio motorri	copë	1		
	Furnizim&vendosje gominë kapak valvulash	copë	1		
	Furnizim&vendosje sensor presion vaji	copë	1		
	Furnizim&vendosje tub fizarmonik shkarkim gazra	copë	1		
	Furnizim&vendosje gomin marmite	copë	2		
2.	**Sistemi i Ushqimit**				

	Kontroll & Riparim pompë nafte P/Larte	copë	1		
	Riparim pompë nafte mekanike	copë	1		
	Furnizim&vendosje valvul pomp nafte	copë	1		
	Kontroll & Riparim turbinë motori	copë	1		
	Kontroll & Riparim valvul EGR	copë	1		
	Furnizim&vendosje matës sasi ajri (flowmeter)	copë	1		
	Pastrimi i motorrit nga brenda me H2	copë	1		
	Pastrimi i linjes se sistemit ushqimit me karburant	komplet	1		
3.	**Sistemi i ftohjes**				
	Furnizim&vendosje radiator sistem i ftohjes	copë	1		
	Furnizim&vendosje kapak depozit uji	copë	2		
	Furnizim&vendosje pompë uji	copë	1		
	Furnizim&vendosje rryp pomp uji	copë	1		
	Furnizim&vendosje manikot pompë uji	copë	1		
	Furnizim&vendosje termostat nxehtësie	copë	1		
4.	**Sistemi i lëshimit**				
	Kontroll & riparim motorino	copë	1		
	Furnizim&vendosje pinjon motorino	copë	1		
	Furnizim&vendosje karbonçina motorino	palë	1		
5.	**Sistemi i karikimit**				
	Kontroll & riparim alternator rryme	copë	1		
	Furnizim&vendosje rregullator alternatori	copë	1		
	Furnizim&vendosje karbonçina alternatori	palë	1		
	Furnizim&vendosje pulexho alternatori	copë	1		
	Furnizim&vendosje rryp alternatori	copë	1		
6.	**Sistemi i transmetimit të lëvizjes**				
	Furnizim&vendosje disk freksioni	copë	1		
	Furnizim&vendosje specidisk freksioni	copë	1		
	Furnizim&vendosje kushinet freksioni	copë	1		
	Furnizim&vendosje pompë freksioni	copë	1		
	Furnizim&vendosje cilinder freksioni	copë	1		
	Furnizim&vendosje premistop kambio	kit	1		
	Furnizim&vendosje fije kilometrazhi	copë	1		
	Furnizim&vendosje këmbë kambio	copë	1		
	Furnizim&vendosje premistop diferenciali	copë	1		
	Kontroll & Riparim semiaks diferenciali	copë	1		
	Furnizim&vendosje moco rrote të pasme	copë	1		
	Furnizim&vendosje moco rrote të para	copë	1		
	Furnizim&vendosje kushinet moco rrote e parë	copë	1		
7.	**Sistemi i drejtimit**				
	Kontroll & riparim grup timoni	copë	1		
	Furnizim&vendosje tirant grup timoni	copë	1		
	Furnizim&vendosje kokë paraleli	copë	2		
	Furnizim&vendosje bokolla krah avantreni (I/II)	copë	2		

	Furnizim&vendosje rryp hidrauliku	copë	1		
	Konvergjim këndet e gomave	komplet	1		
	Ballancim i gomave të mjetit	copë	1		
	Kalandrim disk gome	copë	2		
8.	**Sistemi i frenimit**				
	Furnizim&vendosje kavo frenimi dore	copë	1		
	Kontroll & riparim nofulla frenimi të rrotave te para M/D	copë	1		
	Furnizim&vendosje pompë frenimi	copë	1		
	Kontroll & riparim sistem frenimi	komplet	1		
	Furnizim&vendosje pompë vakumi	copë	1		
	Furnizim&vendosje tub fresibël frenimi të para	copë	2		
	Furnizim&vendosje tub fresibel frenimi të pasme	copë	2		
	Kontroll & Riparim shperndarës ABS	copë	1		
	Kontroll & Riparim paketë ABS	copë	1		
	Furnizim&vendosje sensor ABS	copë	1		
9.	**Sistemi i qëndrushmërisë**				
	Furnizim&vendosje krah avantreni të poshtëm M/D	copë	1		
	Furnizim&vendosje kokë krah avantreni M/D	copë	1		
	Furnizim&vendosje gomina krah avantreni të mëdha	copë	2		
	Furnizim&vendosje gomina krah avantreni të vogëla	copë	2		
	Furnizim&vendosje stabilizator i parë	copë	2		
	Furnizim&vendosje stabilizator i pasëm	copë	2		
	Furnizim&vendosje bokolla krahu të pasëm	copë	2		
	Furnizim&vendosje gomina ekuilibratori ura parë	copë	2		
	Furnizim&vendosje gomina ekuilibratori ura pasme	copë	2		
10.	**Sistemi i amortizimit**				
	Furnizim&vendosje suport amortizator të parë	copë	2		
	Furnizim&vendosje kushinet suport amortizatori I	copë	2		
	Furnizim&vendosje gomine mbrojtese amortizatori I	copë	2		
	Furnizim&vendosje gomina peshe të pasme	copë	2		
11.	**Sistemi i kondicionimit**				
	Furnizim&vendosje radiatori i sistemit AC	copë	1		
	Kontroll & riparim kompresori i sistemit A/C	copë	1		
	Furnizim&vendosje rryp kompresorit A/C	copë	1		
	Furnizim&vendosje tuba presioni A/C	copë	1		
	Mbushje sistemi A/C me gaz pas riparimit	komplet	1		
12.	**Sistemi elektrik, ndriçimit dhe sinjalizimit**				
	Kontroll e& riaparim sistemit elektrik	komplet	1		
	Furnizim&vendosje çels sinjalizimi indietro	copë	1		
	Furnizim&vendosje rele sinjalizimi	copë	1		
	Kontroll (Diagnostikim) i gjendjes teknike mjetit	komplet	1		

13.	**Gabina**				
	Furnizim&vendosje amortizator kofono motorri	copë	2		
	Kontroll & riparim bravë/dorezë dere	copë	1		
	Kontroll & riparim krik xhami	copë	1		
	Furnizim&vendosje xham i parë parapritës	copë	1		
	Furnizim&vendosje aparat fshirës xhami	copë	1		
	Riparim, drejtime, stukime dhe lyerje dëmtimesh	lek/m²	1		
	Saldime me oksigjen	lek/orë	1		
	Luçidim mjeti	komplet	1		
Lloji: Autoveturë, Marka: Hyundai, Tipi: Elantra, Viti i Prodhimit: 2017, Lënda djegëse: naftë; numri I automjeteve për riparim: 32 (tridhjetë e dy) automjete					
1.	**Riparim në agregatin e motorrit**				
	Furnizim&vendosje rryp/zinxhir faze motori (udhëzues, kuzhinetë, tenioner etj)	kit	1		
	Furnizim&vendosje udhëzues rripit të jashtëm (dinamo,pompe uji, kondicioneri etj)	copë	1		
	Furnizim&vendosje tensioner rripit të jashtëm (dinamo,pompeuji,kondicioneri etj)	copë	1		
	Furnizim&vendosje volant motorri	copë	1		
	Furnizim&vendosje tap uji cilindër motorri	copë	1		
	Furnizim&vendosje premistop bosht me gunga	copë	1		
	Furnizim&vendosje premistop paraolio motorri	copë	1		
	Furnizim&vendosje gominë kapak valvulash	copë	1		
	Kontroll & riparim marmides katalitike	copë	1		
	Furnizim&vendosje gomin marmite	copë	2		
	Furnizim&vendosje këmbë motori M/D	copë	1		
	Pastrimi i motorrit nga brenda me H2	Komplet	1		
2.	**Sistemi i Ushqimit**				
	Pastrimi i motorrit nga brenda me H2	copë	1		
	Pastrimi i linjes se sistemit ushqimit me karburant	komplet	1		
3.	**Sistemi i ftohjes**				
	Furnizim&vendosje kapak depozit uji	copë	2		
	Furnizim&vendosje pompë uji	copë	1		
	Furnizim&vendosje rryp pomp uji	copë	1		
4.	**Sistemi i lëshimit**				
	Kontroll & riparim motorino	copë	1		
	Furnizim&vendosje karbonçina motorino	palë	1		
5.	**Sistemi i karikimit**				
	Kontroll & riparim alternator rryme	copë	1		
	Furnizim&vendosje karbonçina alternatori	palë	1		
	Furnizim&vendosje pulexho alternatori	copë	1		
	Furnizim&vendosje rryp alternatori	copë	1		
6.	**Sistemi i transmetimit të lëvizjes**				
	Furnizim&vendosje freksioni mekanik / automatik	kit	1		
	Furnizim&vendosje moco rrote të pasme	copë	1		
	Furnizim&vendosje moco rrote të para	copë	1		

	Furnizim&vendosje kushinet moco rrote e parë	copë	1		
7.	**Sistemi i drejtimit**				
	Furnizim&vendosje tirant grup timoni	copë	1		
	Furnizim&vendosje kokë paraleli	copë	2		
	Furnizim&vendosje bokolla krah avantreni (I/II)	copë	2		
	Furnizim&vendosje rryp hidrauliku	copë	1		
	Konvergjim këndet e gomave	komplet	1		
	Ballancim i gomave të mjetit	copë	1		
	Kalandrim disk gome	copë	2		
8.	**Sistemi i frenimit**				
	Furnizim&vendosje kavo frenimi dore	copë	1		
	Kontroll & riparim nofulla frenimi të rrotave te para M/D	copë	1		
	Kontroll & riparim sistem frenimi	komplet	1		
	Furnizim&vendosje tub fresibël frenimi të para	copë	2		
	Furnizim&vendosje tub fresibel frenimi të pasme	copë	2		
	Kontroll & Riparim paketë ABS	copë	1		
	Furnizim&vendosje sensor ABS	copë	1		
9.	**Sistemi i qëndrushmërisë**				
	Furnizim&vendosje krah avantreni të poshtëm M/D	copë	1		
	Furnizim&vendosje gomina krah avantreni të mëdha	copë	2		
	Furnizim&vendosje gomina krah avantreni të vogëla	copë	2		
	Furnizim&vendosje stabilizator i parë	copë	2		
	Furnizim&vendosje stabilizator i pasëm	copë	2		
	Furnizim&vendosje bokolla krahu të pasëm	copë	2		
	Furnizim&vendosje gomina ekuilibratori ura parë	copë	2		
	Furnizim&vendosje gomina ekuilibratori ura pasme	copë	2		
10.	**Sistemi i amortizimit**				
	Furnizim&vendosje suport amortizator të parë	copë	2		
	Furnizim&vendosje kushinet suport amortizatori I	copë	2		
	Furnizim&vendosje gomine mbrojtese amortizatori I	copë	2		
	Furnizim&vendosje gomina peshe të pasme	copë	2		
11.	**Sistemi i kondicionimit**				
	Furnizim&vendosje rryp kompresorit A/C	copë	1		
	Furnizim&vendosje tuba presioni A/C	copë	1		
	Mbushje sistemi A/C me gaz pas riparimit	komplet	1		
12.	**Sistemi elektrik, ndriçimit dhe sinjalizimit**				
	Kontroll & riparim çels kuadri	copë	1		
	Kontroll e& riaparim sistemit elektrik	komplet	1		
	Kontroll (Diagnostikim) i gjendjes teknike mjetit	komplet	1		
13.	**Gabina**				
	Kontroll & riparim bravë/dorezë dere	copë	1		

	Furnizim&vendosje xham i parë parapritës	copë	1		
	Riparim, drejtime, stukime dhe lyerje dëmtimesh	lek/m²	1		
	Saldime me oksigjen	lek/orë	1		
	Luçidim mjeti	komplet	1		
Lloji: Autoveturë, Marka: Hyundai, Tipi: I 40, Viti i Prodhimit: 2015, Lënda djegëse: benzinë, numri I automjeteve për riparim: 3 (tre) automjete					
1.	**Riparim në agregatin e motorrit**				
	Furnizim&vendosje zinxhir faze motori (fibra, udhëzues, kuzhinete, tensioner etj)	kit	1		
	Furnizim&vendosje udhëzues rripit të jashtëm (dinamo,pompe uji, kondicioneri etj)	copë	1		
	Furnizim&vendosje tensioner rripit të jashtëm (dinamo,pompeuji,kondicioneri etj)	copë	1		
	Furnizim&vendosje pompë vaji të motorrit	copë	1		
	Furnizim&vendosje tap uji cilindër motorri	copë	1		
	Furnizim&vendosje premistop bosht me gunga	copë	1		
	Furnizim&vendosje premistop paraolio motorri	copë	1		
	Furnizim&vendosje gominë kapak valvulash	copë	1		
	Furnizim&vendosje sensor presion vaji	copë	1		
	Kontroll & riparim marmides katalitike	copë	1		
	Furnizim&vendosje tub fizarmonik shkarkim gazra	copë	1		
	Furnizim&vendosje gomin marmite	copë	2		
	Furnizim&vendosje këmbë motori M/D	copë	1		
3.	**Sistemi i Ushqimit**				
	Furnizim&vendosje pompe karburanti P/Ulet (serbator)	copë	1		
	Furnizim&vendosje matës sasi ajri (flowmeter)	copë	1		
	Pastrimi i motorrit nga brenda me H2	copë	1		
	Pastrimi i linjes se sistemit ushqimit me karburant	komplet	1		
4.	**Sistem i ndezje**				
	Furnizim&vendosje bobinë ndezje	copë	2		
	Furnizim&vendosje injektor benzine	copë	1		
	Furnizim&vendosje fije kandele	set	1		
5.	**Sistemi i ftohjes**				
	Furnizim&vendosje kapak depozit uji	copë	2		
	Furnizim&vendosje pompë uji	copë	1		
	Furnizim&vendosje rryp pomp uji	copë	1		
	Furnizim&vendosje manikot pompë uji	copë	1		
	Furnizim&vendosje termostat nxehtësie	copë	1		
6.	**Sistemi i lëshimit**				
	Kontroll & riparim motorino	copë	1		
	Furnizim&vendosje pinjon motorino	copë	1		
	Furnizim&vendosje karbonçina motorino	palë	1		
	Sistemi i karikimit				
	Kontroll & riparim alternator rryme	copë	1		
	Furnizim&vendosje rregullator alternatori	copë	1		

	Furnizim&vendosje karbonçina alternatori	palë	1		
	Furnizim&vendosje pulexho alternatori	copë	1		
	Furnizim&vendosje rryp alternatori	copë	1		
7.	**Sistemi i transmetimit të lëvizjes**				
	Furnizim&vendosje disk freksioni	copë	1		
	Furnizim&vendosje specidisk freksioni	copë	1		
	Furnizim&vendosje kushinet freksioni	copë	1		
	Furnizim&vendosje pompë freksioni	copë	1		
	Furnizim&vendosje cilinder freksioni	copë	1		
	Furnizim&vendosje premistop kambio	kit	1		
	Furnizim&vendosje fije kilometrazhi	copë	1		
	Furnizim&vendosje këmbë kambio	copë	1		
	Furnizim&vendosje premistop diferenciali	copë	1		
	Kontroll & Riparim semiaks diferenciali	copë	1		
	Furnizim&vendosje moco rrote të pasme	copë	1		
	Furnizim&vendosje moco rrote të para	copë	1		
	Furnizim&vendosje kushinet moco rrote e parë	copë	1		
8.	**Sistemi i drejtimit**				
	Furnizim&vendosje tirant grup timoni	copë	1		
	Furnizim&vendosje kokë paraleli	copë	2		
	Furnizim&vendosje bokolla krah avantreni (I/II)	copë	2		
	Furnizim&vendosje rryp hidrauliku	copë	1		
	Konvergjim këndet e gomave	komplet	1		
	Ballancim i gomave të mjetit	copë	1		
	Kalandrim disk gome	copë	2		
9.	**Sistemi i frenimit**				
	Furnizim&vendosje kavo frenimi dore	copë	1		
	Kontroll & riparim nofulla frenimi të rrotave te para M/D	copë	1		
	Furnizim&vendosje pompë frenimi	copë	1		
	Kontroll & riparim sistem frenimi	komplet	1		
	Furnizim&vendosje tub fresibël frenimi të para	copë	2		
	Furnizim&vendosje tub fresibel frenimi të pasme	copë	2		
	Kontroll & Riparim shperndarës ABS	copë	1		
	Kontroll & Riparim paketë ABS	copë	1		
	Furnizim&vendosje sensor ABS	copë	1		
10.	**Sistemi i qëndrushmërisë**				
	Furnizim&vendosje krah avantreni të poshtëm M/D	copë	1		
	Furnizim&vendosje gomina krah avantreni të mëdha	copë	2		
	Furnizim&vendosje gomina krah avantreni të vogëla	copë	2		
	Furnizim&vendosje stabilizator i parë	copë	2		
	Furnizim&vendosje stabilizator i pasëm	copë	2		
	Furnizim&vendosje bokolla krahu të pasëm	copë	2		

	Furnizim&vendosje gomina ekuilibratori ura parë	copë	2		
	Furnizim&vendosje gomina ekuilibratori ura pasme	copë	2		
11.	**Sistemi i amortizimit**				
	Furnizim&vendosje suport amortizator të parë	copë	2		
	Furnizim&vendosje kushinet suport amortizatori I	copë	2		
	Furnizim&vendosje gomine mbrojtese amortizatori I	copë	2		
	Furnizim&vendosje gomina peshe të pasme	copë	2		
12.	**Sistemi i kondicionimit**				
	Furnizim&vendosje radiatori i sistemit AC	copë	1		
	Kontroll & riparim kompresori i sistemit A/C	copë	1		
	Furnizim&vendosje rryp kompresorit A/C	copë	1		
	Furnizim&vendosje tuba presioni A/C	copë	1		
	Mbushje sistemi A/C me gaz pas riparimit	komplet	1		
13.	**Sistemi elektrik, ndriçimit dhe sinjalizimit**				
	Kontroll e& riaparim sistemit elektrik	komplet	1		
	Furnizim&vendosje çels sinjalizimi indietro	copë	1		
	Furnizim&vendosje rele sinjalizimi	copë	1		
	Furnizim&vendosje sirene emergjence policise shtetit (sipas specifikimeve teknike)	copë	1		
	Furnizim&vendosje feneline emergjence policise shtetit (sipas specifikimeve teknike)	copë	1		
	Kontroll (Diagnostikim) i gjendjes teknike mjetit	komplet	1		
14.	**Gabina**				
	Furnizim&vendosje amortizator kofono motorri	copë	2		
	Kontroll & riparim bravë/dorezë dere	copë	1		
	Kontroll & riparim krik xhami	copë	1		
	Furnizim&vendosje xham i parë parapritës	copë	1		
	Riparim, drejtime, stukime dhe lyerje dëmtimesh	lek/m²	1		
	Saldime me oksigjen	lek/orë	1		
	Luçidim mjeti	komplet	1		
Lloji: Autoveturë, Marka: Skoda, Tipi: Superb, Viti i Prodhimit: 2016, Lënda djegëse: benzinë, numri I automjeteve për riparim: 3 (tre) automjete					
1.	**Riparim në agregatin e motorrit**				
	Furnizim&vendosje zinxhir faze motori (fibra, udhëzues, kuzhinete, tensioner etj)	kit	1		
	Furnizim&vendosje udhëzues rripit të jashtëm (dinamo,pompe uji, kondicioneri etj)	copë	1		
	Furnizim&vendosje tensioner rripit të jashtëm (dinamo,pompeuji,kondicioneri etj)	copë	1		
	Furnizim&vendosje pompë vaji të motorrit	copë	1		
	Furnizim&vendosje tap uji cilindër motorri	copë	1		
	Furnizim&vendosje premistop bosht me gunga	copë	1		
	Furnizim&vendosje premistop paraolio motorri	copë	1		
	Furnizim&vendosje gominë kapak valvulash	copë	1		
	Furnizim&vendosje sensor presion vaji	copë	1		
	Kontroll & riparim marmides katalitike	copë	1		
	Furnizim&vendosje tub fizarmonik shkarkim gazra	copë	1		
	Furnizim&vendosje gomin marmite	copë	2		

	Furnizim&vendosje këmbë motori M/D	copë	1		
2.	**Sistemi i Ushqimit**				
	Furnizim&vendosje pompe karburanti P/Ulet (serbator)	copë	1		
	Furnizim&vendosje matës sasi ajri (flowmeter)	copë	1		
	Pastrimi i motorrit nga brenda me H2	copë	1		
	Pastrimi i linjes se sistemit ushqimit me karburant	komplet	1		
3.	**Sistem i ndezje**				
	Furnizim&vendosje bobinë ndezje	copë	2		
	Furnizim&vendosje injektor benzine	copë	1		
	Furnizim&vendosje fije kandele	set	1		
4.	**Sistemi i ftohjes**				
	Furnizim&vendosje kapak depozit uji	copë	2		
	Furnizim&vendosje pompë uji	copë	1		
	Furnizim&vendosje rryp pomp uji	copë	1		
	Furnizim&vendosje manikot pompë uji	copë	1		
	Furnizim&vendosje termostat nxehtësie	copë	1		
5.	**Sistemi i lëshimit**				
	Kontroll & riparim motorino	copë	1		
	Furnizim&vendosje pinjon motorino	copë	1		
	Furnizim&vendosje karbonçina motorino	palë	1		
6.	**Sistemi i karikimit**				
	Kontroll & riparim alternator rryme	copë	1		
	Furnizim&vendosje rregullator alternatori	copë	1		
	Furnizim&vendosje karbonçina alternatori	palë	1		
	Furnizim&vendosje pulexho alternatori	copë	1		
	Furnizim&vendosje rryp alternatori	copë	1		
7.	**Sistemi i transmetimit të lëvizjes**				
	Furnizim&vendosje disk freksioni	copë	1		
	Furnizim&vendosje specidisk freksioni	copë	1		
	Furnizim&vendosje kushinet freksioni	copë	1		
	Furnizim&vendosje pompë freksioni	copë	1		
	Furnizim&vendosje cilinder freksioni	copë	1		
	Furnizim&vendosje premistop kambio	kit	1		
	Furnizim&vendosje fije kilometrazhi	copë	1		
	Furnizim&vendosje këmbë kambio	copë	1		
	Furnizim&vendosje premistop diferenciali	copë	1		
	Kontroll & Riparim semiaks diferenciali	copë	1		
	Furnizim&vendosje moco rrote të pasme	copë	1		
	Furnizim&vendosje moco rrote të para	copë	1		
	Furnizim&vendosje kushinet moco rrote e parë	copë	1		
8.	**Sistemi i drejtimit**				
	Furnizim&vendosje tirant grup timoni	copë	1		
	Furnizim&vendosje kokë paraleli	copë	2		
	Furnizim&vendosje bokolla krah avantreni (I/II)	copë	2		
	Furnizim&vendosje rryp hidrauliku	copë	1		
	Konvergjim këndet e gomave	komplet	1		
	Ballancim i gomave të mjetit	copë	1		
	Kalandrim disk gome	copë	2		
9.	**Sistemi i frenimit**				
	Furnizim&vendosje kavo frenimi dore	copë	1		
	Kontroll & riparim nofulla frenimi të rrotave te para M/D	copë	1		
	Furnizim&vendosje pompë frenimi	copë	1		
	Kontroll & riparim sistem frenimi	komplet	1		
	Furnizim&vendosje tub fresibël frenimi të para	copë	2		
	Furnizim&vendosje tub fresibel frenimi të pasme	copë	2		

	Kontroll & Riparim shperndarës ABS	copë	1		
	Kontroll & Riparim paketë ABS	copë	1		
	Furnizim&vendosje sensor ABS	copë	1		
10.	**Sistemi i qëndrushmërisë**				
	Furnizim&vendosje krah avantreni të poshtëm M/D	copë	1		
	Furnizim&vendosje gomina krah avantreni të mëdha	copë	2		
	Furnizim&vendosje gomina krah avantreni të vogëla	copë	2		
	Furnizim&vendosje stabilizator i parë	copë	2		
	Furnizim&vendosje stabilizator i pasëm	copë	2		
	Furnizim&vendosje bokolla krahu të pasëm	copë	2		
	Furnizim&vendosje gomina ekuilibratori ura parë	copë	2		
	Furnizim&vendosje gomina ekuilibratori ura pasme	copë	2		
11.	**Sistemi i amortizimit**				
	Furnizim&vendosje suport amortizator të parë	copë	2		
	Furnizim&vendosje kushinet suport amortizatori I	copë	2		
	Furnizim&vendosje gomine mbrojtese amortizatori I	copë	2		
	Furnizim&vendosje gomina peshe të pasme	copë	2		
12.	**Sistemi i kondicionimit**				
	Furnizim&vendosje radiatori i sistemit AC	copë	1		
	Kontroll & riparim kompresori i sistemit A/C	copë	1		
	Furnizim&vendosje rryp kompresorit A/C	copë	1		
	Furnizim&vendosje tuba presioni A/C	copë	1		
	Mbushje sistemi A/C me gaz pas riparimit	komplet	1		
13.	**Sistemi elektrik, ndriçimit dhe sinjalizimit**				
	Kontroll e& riaparim sistemit elektrik	komplet	1		
	Furnizim&vendosje çels sinjalizimi indietro	copë	1		
	Furnizim&vendosje rele sinjalizimi	copë	1		
	Furnizim&vendosje sirene emergjence policise shtetit (sipas specifikimeve teknike)	copë	1		
	Furnizim&vendosje feneline emergjence policise shtetit (sipas specifikimeve teknike)	copë	1		
	Kontroll (Diagnostikim) i gjendjes teknike mjetit	komplet	1		
14.	**Gabina**				
	Furnizim&vendosje amortizator kofono motorri	copë	2		
	Kontroll & riparim bravë/dorezë dere	copë	1		
	Kontroll & riparim krik xhami	copë	1		
	Furnizim&vendosje xham i parë parapritës	copë	1		
	Riparim, drejtime, stukime dhe lyerje dëmtimesh	lek/m²	1		
	Saldime me oksigjen	lek/orë	1		
	Luçidim mjeti	komplet	1		
Lloji: Autoveturë, Marka: Skoda, Tipi: Oktavia, Viti i Prodhimit: 2010, Lënda djegëse: naftë numri I automjeteve për riparim: 5 (pesë) automjete					
1.	**Riparim në agregatin e motorrit**				
	Furnizim&vendosje rryp/zinxhir faze motori (fibra, udhëzues, kuzhinete, tensioner etj)	kit	1		
	Furnizim&vendosje udhëzues rripit të jashtëm (dinamo,pompe uji, kondicioneri etj)	copë	1		
	Furnizim&vendosje tensioner rripit të jashtëm (dinamo,pompeuji,kondicioneri etj)	copë	1		
	Furnizim&vendosje pompë vaji të motorrit	copë	1		
	Furnizim&vendosje tap uji cilindër motorri	copë	1		

	Furnizim&vendosje premistop bosht me gunga	copë	1		
	Furnizim&vendosje premistop paraolio motorri	copë	1		
	Furnizim&vendosje gominë kapak valvulash	copë	1		
	Furnizim&vendosje sensor presion vaji	copë	1		
	Kontroll & riparim marmides katalitike	copë	1		
	Furnizim&vendosje tub fizarmonik shkarkim gazra	copë	1		
	Furnizim&vendosje gomin marmite	copë	2		
	Furnizim&vendosje këmbë motori M/D	copë	1		
2.	**Sistemi i Ushqimit**				
	Furnizim&vendosje pompe karburanti P/Ulet (serbator)	copë	1		
	Furnizim&vendosje matës sasi ajri (flowmeter)	copë	1		
	Pastrimi i motorrit nga brenda me H2	copë	1		
	Pastrimi i linjes se sistemit ushqimit me karburant	komplet	1		
3.	**Sistem i ndezje**				
	Furnizim&vendosje bobinë ndezje	copë	2		
	Furnizim&vendosje injektor benzine	copë	1		
	Furnizim&vendosje fije kandele	set	1		
4.	**Sistemi i ftohjes**				
	Furnizim&vendosje kapak depozit uji	copë	2		
	Furnizim&vendosje pompë uji	copë	1		
	Furnizim&vendosje rryp pomp uji	copë	1		
	Furnizim&vendosje manikot pompë uji	copë	1		
	Furnizim&vendosje termostat nxehtësie	copë	1		
5.	**Sistemi i lëshimit**				
	Kontroll & riparim motorino	copë	1		
	Furnizim&vendosje pinjon motorino	copë	1		
	Furnizim&vendosje karbonçina motorino	palë	1		
6.	**Sistemi i karikimit**				
	Kontroll & riparim alternator rryme	copë	1		
	Furnizim&vendosje rregullator alternatori	copë	1		
	Furnizim&vendosje karbonçina alternatori	palë	1		
	Furnizim&vendosje pulexho alternatori	copë	1		
	Furnizim&vendosje rryp alternatori	copë	1		
7.	**Sistemi i transmetimit të lëvizjes**				
	Furnizim&vendosje disk freksioni	copë	1		
	Furnizim&vendosje specidisk freksioni	copë	1		
	Furnizim&vendosje kushinet freksioni	copë	1		
	Furnizim&vendosje pompë freksioni	copë	1		
	Furnizim&vendosje cilinder freksioni	copë	1		
	Furnizim&vendosje premistop kambio	kit	1		
	Furnizim&vendosje fije kilometrazhi	copë	1		
	Furnizim&vendosje këmbë kambio	copë	1		
	Furnizim&vendosje premistop diferenciali	copë	1		
	Kontroll & Riparim semiaks diferenciali	copë	1		

	Furnizim&vendosje moco rrote të pasme	copë	1		
	Furnizim&vendosje moco rrote të para	copë	1		
	Furnizim&vendosje kushinet moco rrote e parë	copë	1		
8.	**Sistemi i drejtimit**				
	Furnizim&vendosje tirant grup timoni	copë	1		
	Furnizim&vendosje kokë paraleli	copë	2		
	Furnizim&vendosje bokolla krah avantreni (I/II)	copë	2		
	Furnizim&vendosje rryp hidrauliku	copë	1		
	Konvergjim këndet e gomave	komplet	1		
	Ballancim i gomave të mjetit	copë	1		
	Kalandrim disk gome	copë	2		
9.	**Sistemi i frenimit**				
	Furnizim&vendosje kavo frenimi dore	copë	1		
	Kontroll & riparim nofulla frenimi të rrotave te para M/D	copë	1		
	Furnizim&vendosje pompë frenimi	copë	1		
	Kontroll & riparim sistem frenimi	komplet	1		
	Furnizim&vendosje tub fresibël frenimi të para	copë	2		
	Furnizim&vendosje tub fresibel frenimi të pasme	copë	2		
	Kontroll & Riparim shperndarës ABS	copë	1		
	Kontroll & Riparim paketë ABS	copë	1		
	Furnizim&vendosje sensor ABS	copë	1		
10.	**Sistemi i qëndrushmërisë**				
	Furnizim&vendosje krah avantreni të poshtëm M/D	copë	1		
	Furnizim&vendosje gomina krah avantreni të mëdha	copë	2		
	Furnizim&vendosje gomina krah avantreni të vogëla	copë	2		
	Furnizim&vendosje stabilizator i parë	copë	2		
	Furnizim&vendosje stabilizator i pasëm	copë	2		
	Furnizim&vendosje bokolla krahu të pasëm	copë	2		
	Furnizim&vendosje gomina ekuilibratori ura parë	copë	2		
	Furnizim&vendosje gomina ekuilibratori ura pasme	copë	2		
11.	**Sistemi i amortizimit**				
	Furnizim&vendosje suport amortizator të parë	copë	2		
	Furnizim&vendosje kushinet suport amortizatori I	copë	2		
	Furnizim&vendosje gomine mbrojtese amortizatori I	copë	2		
	Furnizim&vendosje gomina peshe të pasme	copë	2		
12.	**Sistemi i kondicionimit**				
	Furnizim&vendosje radiatori i sistemit AC	copë	1		
	Kontroll & riparim kompresori i sistemit A/C	copë	1		
	Furnizim&vendosje rryp kompresorit A/C	copë	1		
	Furnizim&vendosje tuba presioni A/C	copë	1		
	Mbushje sistemi A/C me gaz pas riparimit	komplet	1		

13.	**Sistemi elektrik, ndriçimit dhe sinjalizimit**				
	Kontroll & riaparim sistemit elektrik	komplet	1		
	Furnizim&vendosje çels sinjalizimi indietro	copë	1		
	Furnizim&vendosje rele sinjalizimi	copë	1		
	Kontroll (Diagnostikim) i gjendjes teknike mjetit	komplet	1		
14.	**Gabina**				
	Furnizim&vendosje amortizator kofono motorri	copë	2		
	Kontroll & riparim bravë/dorezë dere	copë	1		
	Kontroll & riparim krik xhami	copë	1		
	Furnizim&vendosje xham i parë parapritës	copë	1		
	Riparim, drejtime, stukime dhe lyerje dëmtimesh	lek/m²	1		
	Saldime me oksigjen	lek/orë	1		
	Luçidim mjeti	komplet	1		
Lloji: Autoveturë, Marka: Ford, Tipi: Fokus, Viti i Prodhimit: 2003, Lënda djegëse: benzinë,numri I automjeteve për riparim: 3 (tre) automjete					
1.	**Riparim në agregatin e motorrit**				
	Furnizim&vendosje rryp faze motori (udhëzues, kuzhinetë, tenioner etj)	kit	1		
	Furnizim&vendosje udhëzues rripit të jashtëm (dinamo,pompe uji, kondicioneri etj)	copë	1		
	Furnizim&vendosje tensioner rripit të jashtëm (dinamo,pompeuji,kondicioneri etj)	copë	1		
	Furnizim&vendosje pompë vaji të motorrit	copë	1		
	Furnizim&vendosje tap uji cilindër motorri	copë	1		
	Furnizim&vendosje premistop bosht me gunga	copë	1		
	Furnizim&vendosje premistop paraolio motorri	copë	1		
	Furnizim&vendosje gominë kapak valvulash	copë	1		
	Furnizim&vendosje sensor presion vaji	copë	1		
	Furnizim&vendosje gomin marmite	copë	2		
	Furnizim&vendosje këmbë motori M/D	copë	1		
2.	**Sistemi i Ushqimit**				
	Furnizim&vendosje pompe karburanti P/Ulet (serbator)	copë	1		
	Furnizim&vendosje matës sasi ajri (flowmeter)	copë	1		
	Pastrimi i motorrit nga brenda me H2	copë	1		
	Pastrimi i linjes se sistemit ushqimit me karburant	komplet	1		
3.	**Sistem i ndezje**				
	Furnizim&vendosje bobinë ndezje	copë	2		
	Furnizim&vendosje injektor benzine	copë	1		
	Furnizim&vendosje fije kandele	set	1		
4.	**Sistemi i ftohjes**				
	Furnizim&vendosje kapak depozit uji	copë	2		
	Furnizim&vendosje pompë uji	copë	1		
	Furnizim&vendosje rryp pomp uji	copë	1		
	Furnizim&vendosje manikot pompë uji	copë	1		
	Furnizim&vendosje termostat nxehtësie	copë	1		

5.	**Sistemi i lëshimit**				
	Kontroll & riparim motorino	copë	1		
	Furnizim&vendosje pinjon motorino	copë	1		
	Furnizim&vendosje karbonçina motorino	palë	1		
6.	**Sistemi i karikimit**				
	Kontroll & riparim alternator rryme	copë	1		
	Furnizim&vendosje rregullator alternatori	copë	1		
	Furnizim&vendosje karbonçina alternatori	palë	1		
	Furnizim&vendosje pulexho alternatori	copë	1		
	Furnizim&vendosje rryp alternatori	copë	1		
7.	**Sistemi i transmetimit të lëvizjes**				
	Furnizim&vendosje disk freksioni	copë	1		
	Furnizim&vendosje specidisk freksioni	copë	1		
	Furnizim&vendosje kushinet freksioni	copë	1		
	Furnizim&vendosje pompë freksioni	copë	1		
	Furnizim&vendosje cilinder freksioni	copë	1		
	Furnizim&vendosje premistop kambio	kit	1		
	Furnizim&vendosje këmbë kambio	copë	1		
	Furnizim&vendosje premistop diferenciali	copë	1		
	Kontroll & Riparim semiaks diferenciali	copë	1		
	Furnizim&vendosje moco rrote të pasme	copë	1		
	Furnizim&vendosje moco rrote të para	copë	1		
	Furnizim&vendosje kushinet moco rrote e parë	copë	1		
8.	**Sistemi i drejtimit**				
	Kontroll & riparim grup timoni	copë	1		
	Furnizim&vendosje tirant grup timoni	copë	1		
	Furnizim&vendosje kokë paraleli	copë	2		
	Furnizim&vendosje bokolla krah avantreni (I/II)	copë	2		
	Furnizim&vendosje rryp hidrauliku	copë	1		
	Konvergjim këndet e gomave	komplet	1		
	Ballancim i gomave të mjetit	copë	1		
	Kalandrim disk gome	copë	2		
9.	**Sistemi i frenimit**				
	Furnizim&vendosje kavo frenimi dore	copë	1		
	Kontroll & riparim nofulla frenimi të rrotave te para M/D	copë	1		
	Furnizim&vendosje pompë frenimi	copë	1		
	Kontroll & riparim sistem frenimi	komplet	1		
	Furnizim&vendosje tub fresibël frenimi të para	copë	2		
	Furnizim&vendosje tub fresibel frenimi të pasme	copë	2		
	Kontroll & Riparim shperndarës ABS	copë	1		
	Kontroll & Riparim paketë ABS	copë	1		
	Furnizim&vendosje sensor ABS	copë	1		
10.	**Sistemi i qëndrushmërisë**				
	Furnizim&vendosje krah avantreni të poshtëm	copë	1		

	M/D				
	Furnizim&vendosje gomina krah avantreni të mëdha	copë	2		
	Furnizim&vendosje gomina krah avantreni të vogëla	copë	2		
	Furnizim&vendosje stabilizator i parë	copë	2		
	Furnizim&vendosje stabilizator i pasëm	copë	2		
	Furnizim&vendosje bokolla krahu të pasëm	copë	2		
	Furnizim&vendosje gomina ekuilibratori ura parë	copë	2		
	Furnizim&vendosje gomina ekuilibratori ura pasme	copë	2		
11.	**Sistemi i amortizimit**				
	Furnizim&vendosje suport amortizator të parë	copë	2		
	Furnizim&vendosje kushinet suport amortizatori I	copë	2		
	Furnizim&vendosje gomine mbrojtese amortizatori I	copë	2		
	Furnizim&vendosje gomina peshe të pasme	copë	2		
12.	**Sistemi i kondicionimit**				
	Furnizim&vendosje radiatori i sistemit AC	copë	1		
	Kontroll & riparim kompresori i sistemit A/C	copë	1		
	Furnizim&vendosje rryp kompresorit A/C	copë	1		
	Furnizim&vendosje tuba presioni A/C	copë	1		
	Mbushje sistemi A/C me gaz pas riparimit	komplet	1		
13.	**Sistemi elektrik, ndriçimit dhe sinjalizimit**				
	Kontroll e& riaparim sistemit elektrik	komplet	1		
	Furnizim&vendosje çels sinjalizimi indietro	copë	1		
	Furnizim&vendosje rele sinjalizimi	copë	1		
	Kontroll (Diagnostikim) i gjendjes teknike mjetit	komplet	1		
14.	**Gabina**				
	Furnizim&vendosje amortizator kofono motorri	copë	2		
	Kontroll & riparim bravë/dorezë dere	copë	1		
	Kontroll & riparim krik xhami	copë	1		
	Furnizim&vendosje xham i parë parapritës	copë	1		
	Furnizim&vendosje aparat fshirës xhami	copë	1		
	Riparim, drejtime, stukime dhe lyerje dëmtimesh	lek/m²	1		
	Saldime me oksigjen	lek/orë	1		
	Luçidim mjeti	komplet	1		
Lloji: Autoveturë, Marka: Hyundai, Tipi: Santafee, Viti i Prodhimit: 2015-2016, Lënda djegëse: naftë, numri I automjeteve për riparim: 6 (gjashtë) automjete					
1.	**Riparim në agregatin e motorrit**				
	Furnizim&vendosje rryp faze/zinxhir motori	kit	1		
	Furnizim&vendosje tensioner rip dinamo	copë	1		
	Furnizim&vendosje tap uji cilindër motorri	copë	1		
	Furnizim&vendosje premistop bosht me gunga	copë	1		
	Furnizim&vendosje premistop paraolio motorri	copë	1		
	Furnizim&vendosje gominë kapak valvulash	copë	1		

	Furnizim&vendosje sensor presion vaji	copë	1		
	Furnizim&vendosje tub fizarmonik shkarkim gazra	copë	1		
	Furnizim&vendosje gomin marmite	copë	1		
	Furnizim&vendosje këmbë motori	copë	1		
	Pastrimi i motorrit nga brenda me H2	Komplet	1		
2.	**Sistemi i ushqimit**				
	Kontroll & Riparim injektor nafte P/Larte	copë	1		
	Kontroll & Riparim turbinë motori	copë	1		
	Kontroll & Riparim valvul EGR	copë	1		
	Furnizim&vendosje matës sasi ajri (flowmeter)	copë	1		
3.	**Sistemi i ftohjes**				
	Furnizim&vendosje radiator sistem i ftohjes	copë	1		
	Furnizim&vendosje kapak depozit uji	copë	1		
	Furnizim&vendosje pompë uji	copë	1		
	Furnizim&vendosje rryp pomp uji	copë	1		
	Furnizim&vendosje manikot pompë uji	copë	1		
	Furnizim&vendosje termostat sistem ftoje në motorr	copë	1		
	Furnizim&vendosje çels (fishek) nxehtësie	copë	1		
4.	**Sistemi i lëshimit**				
	Kontroll & riparim motorino	copë	1		
	Furnizim&vendosje karbonçina motorino	palë	1		
5.	**Sistemi i karikimit**				
	Kontroll & riparim alternator rryme	copë	1		
	Furnizim&vendosje rregullator alternatori	copë	1		
	Furnizim&vendosje karbonçina alternatori	palë	1		
	Furnizim&vendosje pulexho alternatori	copë	1		
	Furnizim&vendosje rrip alternatori	copë	1		
6.	**Sistemi i transmetimit të lëvizjes**				
	Furnizim&vendosje freksioni	kit	1		
	Furnizim&vendosje pompë freksioni e sipërme	copë	1		
	Furnizim&vendosje kit premistop kambio	copë	1		
	Furnizim&vendosje këmbë kambio	copë	1		
	Furnizim&vendosje këmb ridoto	copë	1		
	Furnizim&vendosje kryq transmesioni	copë	1		
	Furnizim&vendosje moco rrote të pasme	copë	1		
	Furnizim&vendosje kushinet moco rrote e pasme	copë	1		
	Furnizim&vendosje premistop moco e pasme	copë	1		
	Furnizim&vendosje moco rrote të para	copë	1		
	Furnizim&vendosje kushinet moco rrote e parë	copë	1		
	Furnizim&vendosje premistop moco e parë	copë	1		
7.	**Sistemi i drejtimit**				
	Furnizim&vendosje braço grup timoni	copë	1		
	Furnizim&vendosje tirant paraleli grup timoni	copë	1		
	Furnizim&vendosje kokë paraleli (M/D)	copë	2		

	Furnizim&vendosje rryp hidrauliku	copë	1		
	Konvergjim këndet e gomave	komplet	1		
	Ballancim i gomave të mjetit	copë	1		
	Kalandrim disk gome	copë	1		
8.	**Sistemi i frenimit**				
	Furnizim&vendosje kavo frenimi dore	copë	1		
	Kontroll & riparim nofulla frenimi të rrotes parë	copë	1		
	Kontroll & riparim nofulla frenimi të rrotes pasme	copë	1		
	Kontroll & riparim sistem frenimi	komplet	1		
	Riparim pompë frenimi	copë	1		
	Furnizim&vendosje tub fresibël frenimi të para	copë	2		
	Furnizim&vendosje tub fresibel frenimi të pasme	copë	2		
	Furnizim&vendosje sensor ABS	copë	1		
9.	**Sistemi i qëndrushmërisë**				
	Furnizim&vendosje bokulla krah avantreni (I/II)	copë	2		
	Furnizim&vendosje stabilizator i parë	copë	2		
	Furnizim&vendosje stabilizator i pasëm	copë	2		
	Furnizim&vendosje bokulla krah të pasëm poshtë	copë	2		
	Furnizim&vendosje gomina ekuilibratori të parë	copë	2		
	Furnizim&vendosje gomina ekuilibratori të pasëm	copë	2		
	Furnizim&vendosje bokulla shtange të para	copë	2		
	Furnizim&vendosje bokulla shtange anësore	copë	2		
	Furnizim&vendosje kokë moco (e zmontushme)	copë	2		
10.	**Sistemi i amortizimit**				
	Furnizim&vendosje suport amortizator të parë	copë	2		
	Furnizim&vendosje kushinet suport amortizatori	copë	2		
11.	**Sistemi i kondicionimit**				
	Furnizim&vendosje radiatori i sistemit AC	copë	1		
	Kontroll & riparim kompresori i sistemit A/C	copë	1		
	Furnizim&vendosje rrip kompresorit A/C	copë	1		
	Mbushje sistemi A/C me gaz pas riparimit	komplet	1		
12.	**Sistemi elektrik, ndriçimi dhe sinjalizimi**				
	Kontroll & riparim çels kuadri	copë	1		
	Furnizim&vendosje çels sinjalizimi	copë	1		
	Furnizim&vendosje çels sinjalizimi indietro	copë	1		
	Furnizim&vendosje rele sinjalizimi	copë	1		
	Furnizim&vendosje siguresash	copë	1		
	Kontroll (Diagnostikim) i gjendjes teknike mjetit	komplet	1		
13.	**Gabina**				
	Furnizim&vendosje amortizator kofono motorri	copë	2		
	Kontroll & Riparim bravë dere	copë	1		
	Kontroll & riparim krik xhami	copë	1		
	Furnizim&vendosje depozit uji fshirse xhami	copë	1		
	Furnizim&vendosje pomp depozit uji fshirse xhami	copë	1		

	Riparim, drejtime, stukime dhe lyerje dëmtime	lek/m²	1		
	Saldime me oksigjen	lek/ore	1		
	Lucidim mjeti	komplet	1		
Lloji: Autoveturë, Marka: Hyundai, Tipi: Tucson, Viti i Prodhimit: 2017, Lënda djegëse: naftë, numri I automjeteve për riparim: 1 (një) automjet					
1.	**Riparim në agregatin e motorrit**				
	Furnizim&vendosje rryp faze motori (udhëzues, kuzhinetë, tenioner etj)	kit	1		
	Furnizim&vendosje tensioner rip dinamo	copë	1		
	Furnizim&vendosje filtër kambio automatike	kit	1		
	Zëvendësim vaji i kambio automatike	litra	10		
	Furnizim&vendosje tap uji cilindër motorri	copë	1		
	Furnizim&vendosje premistop bosht me gunga	copë	1		
	Furnizim&vendosje premistop paraolio motorri	copë	1		
	Furnizim&vendosje gominë kapak valvulash	copë	1		
	Furnizim&vendosje sensor presion vaji	copë	1		
	Furnizim&vendosje gomin marmite	copë	1		
	Furnizim&vendosje këmbë motori	copë	1		
	Pastrimi i motorrit nga brenda me H2	Komplet	1		
2.	**Sistemi i ushqimit**				
	Kontroll & Riparim injektor nafte P/Larte	copë	1		
	Kontroll & Riparim turbinë motori	copë	1		
	Kontroll & Riparim valvul EGR	copë	1		
3.	**Sistemi i ftohjes**				
	Furnizim&vendosje kapak depozit uji	copë	1		
	Furnizim&vendosje rryp pomp uji	copë	1		
	Furnizim&vendosje manikot pompë uji	copë	1		
	Furnizim&vendosje termostat sistem ftoje në motorr	copë	1		
	Furnizim&vendosje çels (fishek) nxehtësie	copë	1		
4.	**Sistemi i lëshimit**				
	Kontroll & riparim motorino	copë	1		
	Furnizim&vendosje karbonçina motorino	palë	1		
5.	**Sistemi i karikimit**				
	Kontroll & riparim alternator rryme	copë	1		
	Furnizim&vendosje rregullator alternatori	copë	1		
	Furnizim&vendosje karbonçina alternatori	palë	1		
	Furnizim&vendosje rrip alternatori	copë	1		
6.	**Sistemi i transmetimit të lëvizjes**				
	Furnizim&vendosje kit premistop kambio	copë	1		
	Furnizim&vendosje këmbë kambio	copë	1		
	Furnizim&vendosje këmb ridoto	copë	1		
	Furnizim&vendosje kryq transmesioni	copë	1		
	Furnizim&vendosje kushinet moco rrote e pasme	copë	1		
	Furnizim&vendosje premistop moco e pasme	copë	1		

	Furnizim&vendosje kushinet moco rrote e parë	copë	1		
	Furnizim&vendosje premistop moco e parë	copë	1		
7.	**Sistemi i drejtimit**				
	Furnizim&vendosje tirant paraleli grup timoni	copë	1		
	Furnizim&vendosje kokë paraleli (M/D)	copë	2		
	Furnizim&vendosje rryp hidrauliku	copë	1		
	Konvergjim këndet e gomave	komplet	1		
	Ballancim i gomave të mjetit	copë	1		
	Kalandrim disk gome	copë	1		
8.	**Sistemi i frenimit**				
	Furnizim&vendosje kavo frenimi dore	copë	1		
	Kontroll & riparim nofulla frenimi të rrotes parë	copë	1		
	Kontroll & riparim nofulla frenimi të rrotes pasme	copë	1		
	Kontroll & riparim sistem frenimi	komplet	1		
	Riparim pompë frenimi	copë	1		
	Furnizim&vendosje tub fresibël frenimi të para	copë	2		
	Furnizim&vendosje tub fresibel frenimi të pasme	copë	2		
	Furnizim&vendosje sensor ABS	copë	1		
9.	**Sistemi i qëndrushmërisë**				
	Furnizim&vendosje bokulla krah avantreni (I/II)	copë	2		
	Furnizim&vendosje stabilizator i parë	copë	2		
	Furnizim&vendosje stabilizator i pasëm	copë	2		
	Furnizim&vendosje bokulla krah të pasëm poshtë	copë	2		
	Furnizim&vendosje gomina ekuilibratori të parë	copë	2		
	Furnizim&vendosje gomina ekuilibratori të pasëm	copë	2		
	Furnizim&vendosje bokulla shtange të para	copë	2		
	Furnizim&vendosje bokulla shtange anësore	copë	2		
	Furnizim&vendosje kokë moco (e zmontushme)	copë	2		
10.	**Sistemi i amortizimit**				
	Furnizim&vendosje suport amortizator të parë	copë	2		
	Furnizim&vendosje kushinet suport amortizatori	copë	2		
11.	**Sistemi i kondicionimit**				
	Furnizim&vendosje radiatori i sistemit AC	copë	1		
	Kontroll & riparim kompresori i sistemit A/C	copë	1		
	Furnizim&vendosje rrip kompresorit A/C	copë	1		
	Mbushje sistemi A/C me gaz pas riparimit	komplet	1		
12.	**Sistemi elektrik, ndriçimi dhe sinjalizimi**				
	Furnizim&vendosje çels sinjalizimi indietro	copë	1		
	Furnizim&vendosje siguresash	copë	1		
	Kontroll (Diagnostikim) i gjendjes teknike mjetit	komplet	1		
13.	**Gabina**				
	Furnizim&vendosje amortizator kofono motorri	copë	2		
	Furnizim&vendosje amortizator kapak bagazhi	copë	2		
	Kontroll & Riparim bravë dere	copë	1		

	Kontroll & riparim krik xhami	copë	1		
	Furnizim&vendosje depozit uji fshirse xhami	copë	1		
	Furnizim&vendosje pomp depozit uji fshirse xhami	copë	1		
	Riparim, drejtime, stukime dhe lyerje dëmtime	lek/m²	1		
	Saldime me oksigjen	lek/ore	1		
	Lucidim mjeti	komplet	1		
Lloji: Autoveturë, Marka: Toyota, Tipi: Rav4, Viti i Prodhimit: 2016, Lënda djegëse: naftë, numri I automjeteve për riparim: 3 (tre) automjete					
1.	**Riparim në agregatin e motorrit**				
	Furnizim&vendosje zinxhir faze motori	kit	1		
	Furnizim&vendosje tensioner rip dinamo	copë	1		
	Furnizim&vendosje tap uji cilindër motorri	copë	1		
	Furnizim&vendosje premistop bosht me gunga	copë	1		
	Furnizim&vendosje premistop paraolio motorri	copë	1		
	Furnizim&vendosje gominë kapak valvulash	copë	1		
	Furnizim&vendosje sensor presion vaji	copë	1		
	Furnizim&vendosje gomin marmite	copë	1		
	Furnizim&vendosje këmbë motori	copë	1		
	Pastrimi i motorrit nga brenda me H2	Komplet	1		
2.	**Sistemi i ushqimit**				
	Kontroll & Riparim pompë nafte P/Larte	copë	1		
	Kontroll & Riparim injektor nafte P/Larte	copë	1		
	Kontroll & Riparim turbinë motori	copë	1		
	Kontroll & Riparim valvul EGR	copë	1		
3.	**Sistemi i ftohjes**				
	Furnizim&vendosje kapak depozit uji	copë	1		
	Furnizim&vendosje rryp pomp uji	copë	1		
	Furnizim&vendosje manikot pompë uji	copë	1		
	Furnizim&vendosje termostat sistem ftoje në motorr	copë	1		
	Furnizim&vendosje çels (fishek) nxehtësie	copë	1		
4.	**Sistemi i lëshimit**				
	Kontroll & riparim motorino	copë	1		
	Furnizim&vendosje karbonçina motorino	palë	1		
5.	**Sistemi i karikimit**				
	Kontroll & riparim alternator rryme	copë	1		
	Furnizim&vendosje rregullator alternatori	copë	1		
	Furnizim&vendosje karbonçina alternatori	palë	1		
	Furnizim&vendosje rrip alternatori	copë	1		
6.	**Sistemi i transmetimit të lëvizjes**				
	Furnizim&vendosje freksioni	kit	1		
	Furnizim&vendosje pompë freksioni e sipërme	copë	1		
	Furnizim&vendosje kit premistop kambio	copë	1		
	Furnizim&vendosje këmbë kambio	copë	1		

	Furnizim&vendosje këmb ridoto	copë	1		
	Furnizim&vendosje kryq transmesioni	copë	1		
	Furnizim&vendosje kushinet moco rrote e pasme	copë	1		
	Furnizim&vendosje premistop moco e pasme	copë	1		
	Furnizim&vendosje kushinet moco rrote e parë	copë	1		
	Furnizim&vendosje premistop moco e parë	copë	1		
7.	**Sistemi i drejtimit**				
	Furnizim&vendosje tirant paraleli grup timoni	copë	1		
	Furnizim&vendosje kokë paraleli (M/D)	copë	2		
	Furnizim&vendosje rryp hidrauliku	copë	1		
	Konvergjim këndet e gomave	komplet	1		
	Ballancim i gomave të mjetit	copë	1		
	Kalandrim disk gome	copë	1		
8.	**Sistemi i frenimit**				
	Furnizim&vendosje kavo frenimi dore	copë	1		
	Kontroll & riparim nofulla frenimi të rrotes parë	copë	1		
	Kontroll & riparim nofulla frenimi të rrotes pasme	copë	1		
	Kontroll & riparim sistem frenimi	komplet	1		
	Riparim pompë frenimi	copë	1		
	Furnizim&vendosje tub fresibël frenimi të para	copë	2		
	Furnizim&vendosje tub fresibel frenimi të pasme	copë	2		
	Furnizim&vendosje sensor ABS	copë	1		
9.	**Sistemi i qëndrushmërisë**				
	Furnizim&vendosje bokulla krah avantreni (I/II)	copë	2		
	Furnizim&vendosje stabilizator i parë	copë	2		
	Furnizim&vendosje stabilizator i pasëm	copë	2		
	Furnizim&vendosje bokulla krah të pasëm poshtë	copë	2		
	Furnizim&vendosje gomina ekuilibratori të parë	copë	2		
	Furnizim&vendosje gomina ekuilibratori të pasëm	copë	2		
	Furnizim&vendosje bokulla shtange të para	copë	2		
	Furnizim&vendosje bokulla shtange anësore	copë	2		
	Furnizim&vendosje kokë moco (e zmontushme)	copë	2		
10.	**Sistemi i amortizimit**				
	Furnizim&vendosje suport amortizator të parë	copë	2		
	Furnizim&vendosje kushinet suport amortizatori	copë	2		
11.	**Sistemi i kondicionimit**				
	Furnizim&vendosje radiatori i sistemit AC	copë	1		
	Kontroll & riparim kompresori i sistemit A/C	copë	1		
	Furnizim&vendosje rrip kompresorit A/C	copë	1		
	Mbushje sistemi A/C me gaz pas riparimit	komplet	1		
12.	**Sistemi elektrik, ndriçimi dhe sinjalizimi**				
	Furnizim&vendosje çels sinjalizimi indietro	copë	1		
	Furnizim&vendosje siguresash	copë	1		
	Kontroll (Diagnostikim) i gjendjes teknike mjetit	komplet	1		

13.	**Gabina**				
	Furnizim&vendosje amortizator kofono motorri	copë	2		
	Kontroll & Riparim bravë dere	copë	1		
	Kontroll & riparim krik xhami	copë	1		
	Furnizim&vendosje depozit uji fshirse xhami	copë	1		
	Furnizim&vendosje pomp depozit uji fshirse xhami	copë	1		
	Riparim, drejtime, stukime dhe lyerje dëmtime	lek/m²	1		
	Saldime me oksigjen	lek/ore	1		
	Lucidim mjeti	komplet	1		
Lloji: Autoveturë, Marka: Toyota, Tipi: Land Cruiser, Viti i Prodhimit: 1997 - 1999, Lënda djegëse: naftë numri I automjeteve për riparim: 3 (tre) automjete					
1.	**Riparim në agregatin e motorrit**				
	Furnizim&vendosje rryp faze motori (udhëzues, kuzhinetë, tenioner etj)	kit	1		
	Furnizim&vendosje tensioner rip dinamo	copë	1		
	Furnizim&vendosje tap uji cilindër motorri	copë	1		
	Furnizim&vendosje premistop bosht me gunga	copë	1		
	Furnizim&vendosje premistop paraolio motorri	copë	1		
	Furnizim&vendosje gominë kapak valvulash	copë	1		
	Furnizim&vendosje sensor presion vaji	copë	1		
	Furnizim&vendosje gomin marmite	copë	1		
	Furnizim&vendosje këmbë motori	copë	1		
	Pastrimi i motorrit nga brenda me H2	Komplet	1		
2.	**Sistemi i ushqimit**				
	Kontroll & Riparim pompë nafte P/Larte	copë	1		
	Kontroll & Riparim injektor nafte P/Larte	copë	1		
	Kontroll & Riparim turbinë motori	copë	1		
	Kontroll & Riparim valvul EGR	copë	1		
3.	**Sistemi i ftohjes**				
	Furnizim&vendosje kapak depozit uji	copë	1		
	Furnizim&vendosje rryp pomp uji	copë	1		
	Furnizim&vendosje manikot pompë uji	copë	1		
	Furnizim&vendosje termostat sistem ftoje në motorr	copë	1		
	Furnizim&vendosje çels (fishek) nxehtësie	copë	1		
4.	**Sistemi i lëshimit**				
	Kontroll & riparim motorino	copë	1		
	Furnizim&vendosje karbonçina motorino	palë	1		
5.	**Sistemi i karikimit**				
	Kontroll & riparim alternator rryme	copë	1		
	Furnizim&vendosje rregullator alternatori	copë	1		
	Furnizim&vendosje karbonçina alternatori	palë	1		
	Furnizim&vendosje rrip alternatori	copë	1		
6.	**Sistemi i transmetimit të lëvizjes**				
	Furnizim&vendosje freksioni	kit	1		

	Furnizim&vendosje pompë freksioni e sipërme	copë	1		
	Furnizim&vendosje kit premistop kambio	copë	1		
	Furnizim&vendosje këmbë kambio	copë	1		
	Furnizim&vendosje këmb ridoto	copë	1		
	Furnizim&vendosje kryq transmesioni	copë	1		
	Furnizim&vendosje kushinet moco rrote e pasme	copë	1		
	Furnizim&vendosje premistop moco e pasme	copë	1		
	Furnizim&vendosje kushinet moco rrote e parë	copë	1		
	Furnizim&vendosje premistop moco e parë	copë	1		
7.	**Sistemi i drejtimit**				
	Furnizim&vendosje tirant paraleli grup timoni	copë	1		
	Furnizim&vendosje kokë paraleli (M/D)	copë	2		
	Furnizim&vendosje rryp hidrauliku	copë	1		
	Konvergjim këndet e gomave	komplet	1		
	Ballancim i gomave të mjetit	copë	1		
	Kalandrim disk gome	copë	1		
8.	**Sistemi i frenimit**				
	Furnizim&vendosje kavo frenimi dore	copë	1		
	Kontroll & riparim nofulla frenimi të rrotes parë	copë	1		
	Kontroll & riparim nofulla frenimi të rrotes pasme	copë	1		
	Kontroll & riparim sistem frenimi	komplet	1		
	Riparim pompë frenimi	copë	1		
	Furnizim&vendosje tub fresibël frenimi të para	copë	2		
	Furnizim&vendosje tub fresibel frenimi të pasme	copë	2		
	Furnizim&vendosje sensor ABS	copë	1		
9.	**Sistemi i qëndrushmërisë**				
	Furnizim&vendosje bokulla krah avantreni (I/II)	copë	2		
	Furnizim&vendosje stabilizator i parë	copë	2		
	Furnizim&vendosje stabilizator i pasëm	copë	2		
	Furnizim&vendosje bokulla krah të pasëm poshtë	copë	2		
	Furnizim&vendosje gomina ekuilibratori të parë	copë	2		
	Furnizim&vendosje gomina ekuilibratori të pasëm	copë	2		
	Furnizim&vendosje bokulla shtange të para	copë	2		
	Furnizim&vendosje bokulla shtange anësore	copë	2		
	Furnizim&vendosje kokë moco (e zmontushme)	copë	2		
10.	**Sistemi i amortizimit**				
	Furnizim&vendosje suport amortizator të parë	copë	2		
	Furnizim&vendosje kushinet suport amortizatori	copë	2		
11.	**Sistemi i kondicionimit**				
	Furnizim&vendosje radiatori i sistemit AC	copë	1		
	Kontroll & riparim kompresori i sistemit A/C	copë	1		
	Furnizim&vendosje rrip kompresorit A/C	copë	1		
	Furnizim&vendosje tuba presioni A/C	copë	1		
	Mbushje sistemi A/C me gaz pas riparimit	komplet	1		

12.	**Sistemi elektrik, ndriçimi dhe sinjalizimi**				
	Furnizim&vendosje çels sinjalizimi indietro	copë	1		
	Furnizim&vendosje rele sinjalizimi	copë	1		
	Furnizim&vendosje siguresash	copë	1		
	Kontroll (Diagnostikim) i gjendjes teknike mjetit	komplet	1		
13.	**Gabina**				
	Furnizim&vendosje amortizator kofono motorri	copë	2		
	Kontroll & Riparim bravë dere	copë	1		
	Kontroll & riparim krik xhami	copë	1		
	Furnizim&vendosje depozit uji fshirse xhami	copë	1		
	Furnizim&vendosje pomp depozit uji fshirse xhami	copë	1		
	Riparim, drejtime, stukime dhe lyerje dëmtime	lek/m²	1		
	Saldime me oksigjen	lek/ore	1		
	Lucidim mjeti	komplet	1		
Lloji: Autoveturë, Marka: BMW, Tipi: X5, Viti i Prodhimit: 2000 - 2005, Lënda djegëse: naftë, numri I automjeteve për riparim: 2 (dy) automjete					
1.	**Riparim në agregatin e motorrit**				
	Furnizim&vendosje zinxhir faze motori	kit	1		
	Furnizim&vendosje tensioner rip dinamo	copë	1		
	Furnizim&vendosje filtër kambio automatike	kit	1		
	Zëvendësim vaji i kambio automatike	litra	10		
	Furnizim&vendosje pompë vaji të motorrit	copë	1		
	Furnizim&vendosje pulexho kollodoku	copë	1		
	Furnizim&vendosje tap uji cilindër motorri	copë	1		
	Furnizim&vendosje premistop bosht me gunga	copë	1		
	Furnizim&vendosje premistop paraolio motorri	copë	1		
	Furnizim&vendosje gominë kapak valvulash	copë	1		
	Furnizim&vendosje sensor presion vaji	copë	1		
	Kontroll & riparim marmides katalitike	copë	1		
	Kontroll & riparim filtër partikular	copë	1		
	Furnizim&vendosje tub fizarmonik shkarkim gazra	copë	1		
	Furnizim&vendosje gomin marmite	copë	1		
	Furnizim&vendosje këmbë motori	copë	1		
	Pastrimi i motorrit nga brenda me H2	Komplet	1		
2.	**Sistemi i ushqimit**				
	Kontroll & Riparim pompë nafte P/Larte	copë	1		
	Kontroll & Riparim injektor nafte P/Larte	copë	1		
	Kontroll & Riparim turbinë motori	copë	1		
	Kontroll & Riparim valvul EGR	copë	1		
	Furnizim&vendosje matës sasi ajri (flowmeter)	copë	1		
3.	**Sistemi i ftohjes**				
	Furnizim&vendosje radiator sistem i ftohjes	copë	1		
	Furnizim&vendosje kapak depozit uji	copë	1		
	Furnizim&vendosje pompë uji	copë	1		

	Furnizim&vendosje demfer pompë uji	copë	1		
	Furnizim&vendosje rryp pomp uji	copë	1		
	Furnizim&vendosje manikot pompë uji	copë	1		
	Furnizim&vendosje termostat sistem ftoje në motorr	copë	1		
	Furnizim&vendosje çels (fishek) nxehtësie	copë	1		
	Furnizim&vendosje ventilator radiatori	copë	1		
4.	**Sistemi i lëshimit**				
	Kontroll & riparim motorino	copë	1		
	Furnizim&vendosje karbonçina motorino	palë	1		
5.	**Sistemi i karikimit**				
	Kontroll & riparim alternator rryme	copë	1		
	Furnizim&vendosje rregullator alternatori	copë	1		
	Furnizim&vendosje karbonçina alternatori	palë	1		
	Furnizim&vendosje pulexho alternatori	copë	1		
	Furnizim&vendosje rrip alternatori	copë	1		
6.	**Sistemi i transmetimit të lëvizjes**				
	Furnizim&vendosje kit premistop kambio	copë	1		
	Furnizim&vendosje këmbë kambio	copë	1		
	Furnizim&vendosje këmb ridoto	copë	1		
	Furnizim&vendosje kryq transmesioni	copë	1		
	Furnizim&vendosje moco rrote të pasme	copë	1		
	Furnizim&vendosje kushinet moco rrote e pasme	copë	1		
	Furnizim&vendosje premistop moco e pasme	copë	1		
	Furnizim&vendosje moco rrote të para	copë	1		
	Furnizim&vendosje kushinet moco rrote e parë	copë	1		
	Furnizim&vendosje premistop moco e parë	copë	1		
7.	**Sistemi i drejtimit**				
	Kontroll & riparim grup timoni	copë	1		
	Furnizim&vendosje braço grup timoni	copë	1		
	Furnizim&vendosje tirant paraleli grup timoni	copë	1		
	Furnizim&vendosje kokë paraleli (M/D)	copë	2		
	Furnizim&vendosje rryp hidrauliku	copë	1		
	Konvergjim këndet e gomave	komplet	1		
	Ballancim i gomave të mjetit	copë	1		
	Kalandrim disk gome	copë	1		
8.	**Sistemi i frenimit**				
	Furnizim&vendosje kavo frenimi dore	copë	1		
	Kontroll & riparim nofulla frenimi të rrotes parë	copë	1		
	Kontroll & riparim nofulla frenimi të rrotes pasme	copë	1		
	Kontroll & riparim sistem frenimi	komplet	1		
	Riparim pompë frenimi	copë	1		
	Furnizim&vendosje pompë vakumi	copë	1		
	Furnizim&vendosje tub fresibël frenimi të para	copë	2		

	Furnizim&vendosje tub fresibel frenimi të pasme	copë	2		
	Kontroll & Riparim shperndarës ABS	copë	1		
	Furnizim&vendosje sensor ABS	copë	1		
9.	**Sistemi i qëndrushmërisë**				
	Furnizim&vendosje bokulla krah avantreni (I/II)	copë	2		
	Furnizim&vendosje stabilizator i parë	copë	2		
	Furnizim&vendosje stabilizator i pasëm	copë	2		
	Furnizim&vendosje bokulla krah të pasëm poshtë	copë	2		
	Furnizim&vendosje gomina ekuilibratori të parë	copë	2		
	Furnizim&vendosje gomina ekuilibratori të pasëm	copë	2		
	Furnizim&vendosje bokulla shtange të para	copë	2		
	Furnizim&vendosje bokulla shtange anësore	copë	2		
	Furnizim&vendosje kokë moco (e zmontushme)	copë	2		
10.	**Sistemi i amortizimit**				
	Furnizim&vendosje suport amortizator të parë	copë	2		
	Furnizim&vendosje kushinet suport amortizatori	copë	2		
11.	**Sistemi i kondicionimit**				
	Furnizim&vendosje radiatori i sistemit AC	copë	1		
	Kontroll & riparim kompresori i sistemit A/C	copë	1		
	Furnizim&vendosje rrip kompresorit A/C	copë	1		
	Furnizim&vendosje tuba presioni A/C	copë	1		
	Mbushje sistemi A/C me gaz pas riparimit	komplet	1		
12.	**Sistemi elektrik, ndriçimi dhe sinjalizimi**				
	Kontroll & riparim çels kuadri	copë	1		
	Furnizim&vendosje çels sinjalizimi	copë	1		
	Furnizim&vendosje çels sinjalizimi indietro	copë	1		
	Furnizim&vendosje siguresash	copë	1		
	Kontroll (Diagnostikim) i gjendjes teknike mjetit	komplet	1		
13.	**Gabina**				
	Furnizim&vendosje amortizator kofono motorri	copë	2		
	Furnizim&vendosje amortizator kapak bagazhi	copë	2		
	Kontroll & Riparim bravë dere	copë	1		
	Furnizim&vendosje dorezë dere	copë	1		
	Kontroll & riparim krik xhami	copë	1		
	Furnizim&vendosje xham i parë parapritës	copë	1		
	Furnizim&vendosje depozit uji fshirse xhami	copë	1		
	Furnizim&vendosje pomp depozit uji fshirse xhami	copë	1		
	Riparim, drejtime, stukime dhe lyerje dëmtime	lek/m²	1		
	Saldime me oksigjen	lek/ore	1		
	Lucidim mjeti	komplet	1		
Lloji: Autoveturë, Marka: Volkswagen, Tipi: Tuareg, Viti i Prodhimit: 2003-2005, Lënda djegëse: naftë numri I automjeteve për riparim: 2 (dy) automjete					
1.	**Riparim në agregatin e motorrit**				
	Furnizim&vendosje pompë vaji të motorrit	copë	1		

	Furnizim&vendosje sepertinë vaji motorri	copë	1		
	Furnizim&vendosje pulexho kollodoku	copë	1		
	Furnizim&vendosje tap uji cilindër motorri	copë	1		
	Furnizim&vendosje premistop bosht me gunga	copë	1		
	Furnizim&vendosje premistop paraolio motorri	copë	1		
	Furnizim&vendosje gominë kapak valvulash	copë	1		
	Furnizim&vendosje sensor presion vaji	copë	1		
	Kontroll & riparim marmides katalitike	copë	1		
	Furnizim&vendosje tub fizarmonik shkarkim gazra	copë	1		
	Furnizim&vendosje gomin marmite	copë	1		
	Furnizim&vendosje këmbë motori	copë	1		
	Pastrimi i motorrit nga brenda me H2	Komplet	1		
2.	**Sistemi i ushqimit**				
	Kontroll & Riparim pompë nafte P/Larte	copë	1		
	Kontroll & Riparim injektor nafte P/Larte	copë	1		
	Kontroll & Riparim turbinë motori	copë	1		
	Kontroll & Riparim valvul EGR	copë	1		
	Furnizim&vendosje matës sasi ajri (flowmeter)	copë	1		
3.	**Sistemi i ftohjes**				
	Furnizim&vendosje kapak depozit uji	copë	1		
	Furnizim&vendosje pompë uji	copë	1		
	Furnizim&vendosje rryp pomp uji	copë	1		
	Furnizim&vendosje manikot pompë uji	copë	1		
	Furnizim&vendosje termostat sistem ftoje në motorr	copë	1		
	Furnizim&vendosje çels (fishek) nxehtësie	copë	1		
4.	**Sistemi i lëshimit**				
	Kontroll & riparim motorino	copë	1		
	Furnizim&vendosje karbonçina motorino	palë	1		
5.	**Sistemi i karikimit**				
	Kontroll & riparim alternator rryme	copë	1		
	Furnizim&vendosje rregullator alternatori	copë	1		
	Furnizim&vendosje karbonçina alternatori	palë	1		
	Furnizim&vendosje pulexho alternatori	copë	1		
	Furnizim&vendosje rrip alternatori	copë	1		
6.	**Sistemi i transmetimit të lëvizjes**				
	Furnizim&vendosje freksioni	kit	1		
	Furnizim&vendosje pompë freksioni e sipërme	copë	1		
	Furnizim&vendosje kit premistop kambio	copë	1		
	Furnizim&vendosje këmbë kambio	copë	1		
	Furnizim&vendosje këmb ridoto	copë	1		
	Furnizim&vendosje kryq transmesioni	copë	1		
	Furnizim&vendosje moco rrote të pasme	copë	1		
	Furnizim&vendosje kushinet moco rrote e pasme	copë	1		
	Furnizim&vendosje premistop moco e pasme	copë	1		

	Furnizim&vendosje moco rrote të para	copë	1		
	Furnizim&vendosje kushinet moco rrote e parë	copë	1		
	Furnizim&vendosje premistop moco e parë	copë	1		
7.	**Sistemi i drejtimit**				
	Furnizim&vendosje braço grup timoni	copë	1		
	Furnizim&vendosje tirant paraleli grup timoni	copë	1		
	Furnizim&vendosje kokë paraleli (M/D)	copë	2		
	Konvergjim këndet e gomave	komplet	1		
	Ballancim i gomave të mjetit	copë	1		
	Kalandrim disk gome	copë	1		
8.	**Sistemi i frenimit**				
	Furnizim&vendosje kavo frenimi dore	copë	1		
	Kontroll & riparim nofulla frenimi të rrotes parë	copë	1		
	Kontroll & riparim nofulla frenimi të rrotes pasme	copë	1		
	Kontroll & riparim sistem frenimi	komplet	1		
	Riparim pompë frenimi	copë	1		
	Furnizim&vendosje tub fresibël frenimi të para	copë	2		
	Furnizim&vendosje tub fresibel frenimi të pasme	copë	2		
	Furnizim&vendosje sensor ABS	copë	1		
9.	**Sistemi i qëndrushmërisë**				
	Furnizim&vendosje bokulla krah avantreni (I/II)	copë	2		
	Furnizim&vendosje stabilizator i parë	copë	2		
	Furnizim&vendosje stabilizator i pasëm	copë	2		
	Furnizim&vendosje bokulla krah të pasëm poshtë	copë	2		
	Furnizim&vendosje gomina ekuilibratori të parë	copë	2		
	Furnizim&vendosje gomina ekuilibratori të pasëm	copë	2		
	Furnizim&vendosje bokulla shtange të para	copë	2		
	Furnizim&vendosje bokulla shtange anësore	copë	2		
	Furnizim&vendosje kokë moco (e zmontushme)	copë	2		
10.	**Sistemi i amortizimit**				
	Furnizim&vendosje suport amortizator të parë	copë	2		
	Furnizim&vendosje kushinet suport amortizatori	copë	2		
11.	**Sistemi i kondicionimit**				
	Furnizim&vendosje radiatori i sistemit AC	copë	1		
	Kontroll & riparim kompresori i sistemit A/C	copë	1		
	Furnizim&vendosje rrip kompresorit A/C	copë	1		
	Mbushje sistemi A/C me gaz pas riparimit	komplet	1		
12.	**Sistemi elektrik, ndriçimi dhe sinjalizimi**				
	Kontroll & riparim çels kuadri	copë	1		
	Furnizim&vendosje çels sinjalizimi	copë	1		
	Furnizim&vendosje çels sinjalizimi indietro	copë	1		
	Furnizim&vendosje siguresash	copë	1		
	Kontroll (Diagnostikim) i gjendjes teknike mjetit	komplet	1		
13.	**Gabina**				

	Furnizim&vendosje amortizator kofono motorri	copë	2		
	Kontroll & Riparim bravë dere	copë	1		
	Kontroll & riparim krik xhami	copë	1		
	Furnizim&vendosje xham i parë parapritës	copë	1		
	Furnizim&vendosje depozit uji fshirse xhami	copë	1		
	Furnizim&vendosje pomp depozit uji fshirse xhami	copë	1		
	Riparim, drejtime, stukime dhe lyerje dëmtime	lek/m²	1		
	Saldime me oksigjen	lek/ore	1		
	Lucidim mjeti	komplet	1		
Lloji: Autoveturë, Marka: Chevrolet, Tipi: Captiva, Viti i Prodhimit: 2008, Lënda djegëse: benzinë, numri I automjeteve për riparim: 1 (një) automjet					
1.	**Riparim në agregatin e motorrit**				
	Furnizim&vendosje rryp faze motori (udhëzues, kuzhinetë, tenioner etj)	kit	1		
	Furnizim&vendosje tensioner rip dinamo	copë	1		
	Furnizim&vendosje tap uji cilindër motorri	copë	1		
	Furnizim&vendosje premistop bosht me gunga	copë	1		
	Furnizim&vendosje premistop paraolio motorri	copë	1		
	Furnizim&vendosje gominë kapak valvulash	copë	1		
	Furnizim&vendosje sensor presion vaji	copë	1		
	Furnizim&vendosje gomin marmite	copë	1		
	Furnizim&vendosje këmbë motori	copë	1		
	Pastrimi i motorrit nga brenda me H2	Komplet	1		
2.	**Sistemi i ushqimit**				
	Kontroll & Riparim pompë nafte P/Larte	copë	1		
	Kontroll & Riparim injektor nafte P/Larte	copë	1		
	Kontroll & Riparim turbinë motori	copë	1		
	Kontroll & Riparim valvul EGR	copë	1		
3.	**Sistemi i ftohjes**				
	Furnizim&vendosje kapak depozit uji	copë	1		
	Furnizim&vendosje rryp pomp uji	copë	1		
	Furnizim&vendosje manikot pompë uji	copë	1		
	Furnizim&vendosje termostat sistem ftoje në motorr	copë	1		
	Furnizim&vendosje çels (fishek) nxehtësie	copë	1		
4.	**Sistemi i lëshimit**				
	Kontroll & riparim motorino	copë	1		
	Furnizim&vendosje karbonçina motorino	palë	1		
5.	**Sistemi i karikimit**				
	Kontroll & riparim alternator rryme	copë	1		
	Furnizim&vendosje rregullator alternatori	copë	1		
	Furnizim&vendosje karbonçina alternatori	palë	1		
	Furnizim&vendosje rrip alternatori	copë	1		
6.	**Sistemi i transmetimit të lëvizjes**				
	Furnizim&vendosje freksioni	kit	1		

	Furnizim&vendosje pompë freksioni e sipërme	copë	1		
	Furnizim&vendosje kit premistop kambio	copë	1		
	Furnizim&vendosje këmbë kambio	copë	1		
	Furnizim&vendosje këmb ridoto	copë	1		
	Furnizim&vendosje kryq transmesioni	copë	1		
	Furnizim&vendosje kushinet moco rrote e pasme	copë	1		
	Furnizim&vendosje premistop moco e pasme	copë	1		
	Furnizim&vendosje kushinet moco rrote e parë	copë	1		
	Furnizim&vendosje premistop moco e parë	copë	1		
7.	**Sistemi i drejtimit**				
	Furnizim&vendosje tirant paraleli grup timoni	copë	1		
	Furnizim&vendosje kokë paraleli (M/D)	copë	2		
	Furnizim&vendosje rryp hidrauliku	copë	1		
	Konvergjim këndet e gomave	komplet	1		
	Ballancim i gomave të mjetit	copë	1		
	Kalandrim disk gome	copë	1		
8.	**Sistemi i frenimit**				
	Furnizim&vendosje kavo frenimi dore	copë	1		
	Kontroll & riparim nofulla frenimi të rrotes parë	copë	1		
	Kontroll & riparim nofulla frenimi të rrotes pasme	copë	1		
	Kontroll & riparim sistem frenimi	komplet	1		
	Riparim pompë frenimi	copë	1		
	Furnizim&vendosje tub fresibël frenimi të para	copë	2		
	Furnizim&vendosje tub fresibel frenimi të pasme	copë	2		
	Furnizim&vendosje sensor ABS	copë	1		
9.	**Sistemi i qëndrushmërisë**				
	Furnizim&vendosje bokulla krah avantreni (I/II)	copë	4		
	Furnizim&vendosje stabilizator i parë	copë	2		
	Furnizim&vendosje stabilizator i pasëm	copë	2		
	Furnizim&vendosje bokulla krah të pasëm poshtë	copë	2		
	Furnizim&vendosje gomina ekuilibratori të parë	copë	2		
	Furnizim&vendosje gomina ekuilibratori të pasëm	copë	2		
	Furnizim&vendosje bokulla shtange të para	copë	2		
	Furnizim&vendosje bokulla shtange anësore	copë	2		
	Furnizim&vendosje kokë moco (e zmontushme)	copë	2		
10.	**Sistemi i amortizimit**				
	Furnizim&vendosje suport amortizator të parë	copë	2		
	Furnizim&vendosje kushinet suport amortizatori	copë	2		
11.	**Sistemi i kondicionimit**				
	Furnizim&vendosje radiatori i sistemit AC	copë	1		
	Kontroll & riparim kompresori i sistemit A/C	copë	1		
	Furnizim&vendosje rrip kompresorit A/C	copë	1		
	Mbushje sistemi A/C me gaz pas riparimit	komplet	1		
12.	**Sistemi elektrik, ndriçimi dhe sinjalizimi**				

	Furnizim&vendosje çels sinjalizimi indietro	copë	1		
	Furnizim&vendosje rele sinjalizimi	copë	1		
	Furnizim&vendosje siguresash	copë	1		
	Kontroll (Diagnostikim) i gjendjes teknike mjetit	komplet	1		
13.	**Gabina**				
	Furnizim&vendosje amortizator kofono motorri	copë	2		
	Kontroll & Riparim bravë dere	copë	1		
	Kontroll & riparim krik xhami	copë	1		
	Furnizim&vendosje depozit uji fshirse xhami	copë	1		
	Furnizim&vendosje pomp depozit uji fshirse xhami	copë	1		
	Riparim, drejtime, stukime dhe lyerje dëmtime	lek/m²	1		
	Saldime me oksigjen	lek/ore	1		
	Lucidim mjeti	komplet	1		
Lloji: Autoveturë, Marka: Land Rover, Tipi: Defender, Viti i Prodhimit: 2003 - 2008, Lënda djegëse: naftë numri I automjeteve për riparim: 14 (katërmbëdhjetë) automjete					
1.	**Riparim në agregatin e motorrit**				
	Furnizim&vendosje rryp/zinxhir faze motori (udhëzues, kuzhinetë, tenioner etj)	kit	1		
	Furnizim&vendosje tensioner rip dinamo	copë	1		
	Furnizim&vendosje tap uji cilindër motorri	copë	1		
	Furnizim&vendosje premistop bosht me gunga	copë	1		
	Furnizim&vendosje premistop paraolio motorri	copë	1		
	Furnizim&vendosje gominë kapak valvulash	copë	1		
	Furnizim&vendosje sensor presion vaji	copë	1		
	Furnizim&vendosje gomin marmite	copë	1		
	Furnizim&vendosje këmbë motori	copë	1		
	Pastrimi i motorrit nga brenda me H2	Komplet	1		
2.	**Sistemi i ushqimit**				
	Kontroll & Riparim pompë nafte P/Larte	copë	1		
	Kontroll & Riparim injektor nafte P/Larte	copë	1		
	Kontroll & Riparim turbinë motori	copë	1		
	Kontroll & Riparim valvul EGR	copë	1		
3.	**Sistemi i ftohjes**				
	Furnizim&vendosje kapak depozit uji	copë	1		
	Furnizim&vendosje rryp pomp uji	copë	1		
	Furnizim&vendosje manikot pompë uji	copë	1		
	Furnizim&vendosje termostat sistem ftoje në motorr	copë	1		
	Furnizim&vendosje çels (fishek) nxehtësie	copë	1		
4.	**Sistemi i lëshimit**				
	Kontroll & riparim motorino	copë	1		
	Furnizim&vendosje karbonçina motorino	palë	1		
5.	**Sistemi i karikimit**				
	Kontroll & riparim alternator rryme	copë	1		
	Furnizim&vendosje rregullator alternatori	copë	1		

	Furnizim&vendosje karbonçina alternatori	palë	1		
	Furnizim&vendosje rrip alternatori	copë	1		
6.	**Sistemi i transmetimit të lëvizjes**				
	Furnizim&vendosje freksioni	kit	1		
	Furnizim&vendosje pompë freksioni e sipërme	copë	1		
	Furnizim&vendosje kit premistop kambio	copë	1		
	Furnizim&vendosje këmbë kambio	copë	1		
	Furnizim&vendosje këmb ridoto	copë	1		
	Furnizim&vendosje kryq transmesioni	copë	1		
	Furnizim&vendosje kushinet moco rrote e pasme	copë	1		
	Furnizim&vendosje premistop moco e pasme	copë	1		
	Furnizim&vendosje kushinet moco rrote e parë	copë	1		
	Furnizim&vendosje premistop moco e parë	copë	1		
7.	**Sistemi i drejtimit**				
	Furnizim&vendosje tirant paraleli grup timoni	copë	1		
	Furnizim&vendosje kokë paraleli (M/D)	copë	2		
	Furnizim&vendosje rryp hidrauliku	copë	1		
	Konvergjim këndet e gomave	komplet	1		
	Ballancim i gomave të mjetit	copë	1		
	Kalandrim disk gome	copë	1		
8.	**Sistemi i frenimit**				
	Furnizim&vendosje kavo frenimi dore	copë	1		
	Kontroll & riparim nofulla frenimi të rrotes parë	copë	1		
	Kontroll & riparim nofulla frenimi të rrotes pasme	copë	1		
	Kontroll & riparim sistem frenimi	komplet	1		
	Riparim pompë frenimi	copë	1		
	Furnizim&vendosje tub fresibël frenimi të para	copë	2		
	Furnizim&vendosje tub fresibel frenimi të pasme	copë	2		
	Furnizim&vendosje sensor ABS	copë	1		
9.	**Sistemi i qëndrushmërisë**				
	Furnizim&vendosje bokulla krah avantreni (I/II)	copë	4		
	Furnizim&vendosje stabilizator i parë	copë	2		
	Furnizim&vendosje stabilizator i pasëm	copë	2		
	Furnizim&vendosje bokulla krah të pasëm poshtë	copë	2		
	Furnizim&vendosje gomina ekuilibratori të parë	copë	2		
	Furnizim&vendosje gomina ekuilibratori të pasëm	copë	2		
	Furnizim&vendosje bokulla shtange të para	copë	2		
	Furnizim&vendosje bokulla shtange anësore	copë	2		
	Furnizim&vendosje kokë moco (e zmontushme)	copë	2		
10.	**Sistemi i amortizimit**				
	Furnizim&vendosje suport amortizator të parë	copë	2		
	Furnizim&vendosje kushinet suport amortizatori	copë	2		
11.	**Sistemi i kondicionimit**				
	Furnizim&vendosje radiatori i sistemit AC	copë	1		

	Kontroll & riparim kompresori i sistemit A/C	copë	1		
	Furnizim&vendosje rrip kompresorit A/C	copë	1		
	Mbushje sistemi A/C me gaz pas riparimit	komplet	1		
12.	**Sistemi elektrik, ndriçimi dhe sinjalizimi**				
	Furnizim&vendosje çels sinjalizimi indietro	copë	1		
	Furnizim&vendosje rele sinjalizimi	copë	1		
	Furnizim&vendosje siguresash	copë	1		
	Kontroll (Diagnostikim) i gjendjes teknike mjetit	komplet	1		
13.	**Gabina**				
	Furnizim&vendosje amortizator kofono motorri	copë	2		
	Kontroll & Riparim bravë dere	copë	1		
	Kontroll & riparim krik xhami	copë	1		
	Furnizim&vendosje depozit uji fshirse xhami	copë	1		
	Furnizim&vendosje pomp depozit uji fshirse xhami	copë	1		
	Riparim, drejtime, stukime dhe lyerje dëmtime	lek/m²	1		
	Saldime me oksigjen	lek/ore	1		
	Lucidim mjeti	komplet	1		
Lloji: Autoveturë, Marka: Mitsubish , Tipi: Pajero 3.2, Viti i Prodhimit: 2008 - 2017, Lënda djegëse: naftë numri I automjeteve për riparim: 15 (pesëmbëdhjetë) automjete					
1.	**Riparim në agregatin e motorrit**				
	Furnizim&vendosje zinxhir faze motori	kit	1		
	Furnizim&vendosje tensioner rip dinamo	copë	1		
	Furnizim&vendosje filtër kambio automatike	kit	1		
	Zëvendësim vaji i kambio automatike	litra	10		
	Furnizim&vendosje pompë vaji të motorrit	copë	1		
	Furnizim&vendosje tap uji cilindër motorri	copë	1		
	Furnizim&vendosje premistop bosht me gunga	copë	1		
	Furnizim&vendosje premistop paraolio motorri	copë	1		
	Furnizim&vendosje gominë kapak valvulash	copë	1		
	Furnizim&vendosje sensor presion vaji	copë	1		
	Furnizim&vendosje tub fizarmonik shkarkim gazra	copë	1		
	Furnizim&vendosje gomin marmite	copë	1		
	Furnizim&vendosje këmbë motori	copë	1		
	Pastrimi i motorrit nga brenda me H2	Komplet	1		
2.	**Sistemi i ushqimit**				
	Kontroll & Riparim pompë nafte P/Larte	copë	1		
	Kontroll & Riparim injektor nafte P/Larte	copë	1		
	Kontroll & Riparim turbinë motori	copë	1		
	Kontroll & Riparim valvul EGR	copë	1		
	Furnizim&vendosje matës sasi ajri (flowmeter)	copë	1		
3.	**Sistemi i ftohjes**				
	Furnizim&vendosje radiator sistem i ftohjes	copë	1		
	Furnizim&vendosje kapak depozit uji	copë	1		

	Furnizim&vendosje demfer pompë uji	copë	1		
	Furnizim&vendosje rryp pomp uji	copë	1		
	Furnizim&vendosje manikot pompë uji	copë	1		
	Furnizim&vendosje termostat sistem ftoje në motorr	copë	1		
	Furnizim&vendosje çels (fishek) nxehtësie	copë	1		
4.	**Sistemi i lëshimit**				
	Kontroll & riparim motorino	copë	1		
	Furnizim&vendosje karbonçina motorino	palë	1		
5.	**Sistemi i karikimit**				
	Kontroll & riparim alternator rryme	copë	1		
	Furnizim&vendosje rregullator alternatori	copë	1		
	Furnizim&vendosje karbonçina alternatori	palë	1		
	Furnizim&vendosje pulexho alternatori	copë	1		
	Furnizim&vendosje rrip alternatori	copë	1		
6.	**Sistemi i transmetimit të lëvizjes**				
	Furnizim&vendosje kit premistop kambio	copë	1		
	Furnizim&vendosje këmbë kambio	copë	1		
	Furnizim&vendosje këmb ridoto	copë	1		
	Furnizim&vendosje kryq transmesioni	copë	1		
	Furnizim&vendosje moco rrote të pasme	copë	1		
	Furnizim&vendosje kushinet moco rrote e pasme	copë	1		
	Furnizim&vendosje premistop moco e pasme	copë	1		
	Furnizim&vendosje moco rrote të para	copë	1		
	Furnizim&vendosje kushinet moco rrote e parë	copë	1		
	Furnizim&vendosje premistop moco e parë	copë	1		
7.	**Sistemi i drejtimit**				
	Furnizim&vendosje braço grup timoni	copë	1		
	Furnizim&vendosje tirant paraleli grup timoni	copë	1		
	Furnizim&vendosje kokë paraleli (M/D)	copë	2		
	Furnizim&vendosje rryp hidrauliku	copë	1		
	Konvergjim këndet e gomave	komplet	1		
	Ballancim i gomave të mjetit	copë	1		
	Kalandrim disk gome	copë	1		
8.	**Sistemi i frenimit**				
	Furnizim&vendosje kavo frenimi dore	copë	1		
	Kontroll & riparim nofulla frenimi të rrotes parë	copë	1		
	Kontroll & riparim nofulla frenimi të rrotes pasme	copë	1		
	Kontroll & riparim sistem frenimi	komplet	1		
	Riparim pompë frenimi	copë	1		
	Furnizim&vendosje pompë vakumi	copë	1		
	Furnizim&vendosje tub fresibël frenimi të para	copë	2		
	Furnizim&vendosje tub fresibel frenimi të pasme	copë	2		
	Kontroll & Riparim shperndarës ABS	copë	1		
	Furnizim&vendosje sensor ABS	copë	1		

9.	**Sistemi i qëndrushmërisë**				
	Furnizim&vendosje bokulla krah avantreni (I/II)	copë	4		
	Furnizim&vendosje stabilizator i parë	copë	2		
	Furnizim&vendosje stabilizator i pasëm	copë	2		
	Furnizim&vendosje bokulla krah të pasëm poshtë	copë	2		
	Furnizim&vendosje gomina ekuilibratori të parë	copë	2		
	Furnizim&vendosje gomina ekuilibratori të pasëm	copë	2		
	Furnizim&vendosje bokulla shtange të para	copë	2		
	Furnizim&vendosje bokulla shtange anësore	copë	2		
	Furnizim&vendosje kokë moco (e zmontushme)	copë	2		
10.	**Sistemi i amortizimit**				
	Furnizim&vendosje suport amortizator të parë	copë	2		
	Furnizim&vendosje kushinet suport amortizatori	copë	2		
11.	**Sistemi i kondicionimit**				
	Furnizim&vendosje radiatori i sistemit AC	copë	1		
	Kontroll & riparim kompresori i sistemit A/C	copë	1		
	Furnizim&vendosje rrip kompresorit A/C	copë	1		
	Furnizim&vendosje tuba presioni A/C	copë	1		
	Mbushje sistemi A/C me gaz pas riparimit	komplet	1		
12.	**Sistemi elektrik, ndriçimi dhe sinjalizimi**				
	Furnizim&vendosje çels sinjalizimi indietro	copë	1		
	Furnizim&vendosje rele sinjalizimi	copë	1		
	Furnizim&vendosje siguresash	copë	1		
	Furnizim&vendosje sirene emergjence policise shtetit (sipas specifikimeve teknike)	copë	2		
	Furnizim&vendosje feneline emergjence policise shtetit (sipas specifikimeve teknike)	copë	2		
	Kontroll (Diagnostikim) i gjendjes teknike mjetit	komplet	1		
13.	**Gabina**				
	Furnizim&vendosje amortizator kofono motorri	copë	2		
	Furnizim&vendosje amortizator kapak bagazhi	copë	2		
	Kontroll & Riparim bravë dere	copë	1		
	Furnizim&vendosje dorezë dere	copë	1		
	Kontroll & riparim krik xhami	copë	1		
	Furnizim&vendosje xham i parë parapritës	copë	1		
	Furnizim&vendosje depozit uji fshirse xhami	copë	1		
	Furnizim&vendosje pomp depozit uji fshirse xhami	copë	1		
	Riparim, drejtime, stukime dhe lyerje dëmtime	lek/m²	1		
	Saldime me oksigjen	lek/ore	1		
	Lucidim mjeti	komplet	1		
Lloji:Mikrobus, Marka: Volsvagen, Tipi: Crafter Viti i Prodhimit: 2008, Lënda djegëse: naftë, numri I automjeteve për riparim: 2 (dy) automjete					
1.	**Riparim në agregatin e motorrit**				
	Furnizim&vendosje rrip faze motori	kit	1		
	Furnizim&vendosje udhëzues rrip I jashtem	copë	1		

	Furnizim&vendosje tensioner rrip I jashtem	copë	1		
	Furnizim&vendosje volant motorri	copë	1		
	Furnizim&vendosje pulexho kollodoku	copë	1		
	Furnizim&vendosje tap uji cilindër motorri	copë	1		
	Furnizim&vendosje premistop bosht me gunga	copë	1		
	Furnizim&vendosje premistop paraolio motorri	copë	1		
	Furnizim&vendosje premistop mbrapaolio motorri	copë	1		
	Furnizim&vendosje gominë kapak valvulash	copë	1		
	Furnizim&vendosje sensor presion vaji	copë	1		
	Kontroll & riparim filtër partikular	copë	1		
	Furnizim&vendosje gomin marmite	copë	1		
	Furnizim&vendosje këmbë motori M/D	copë	1		
2.	**Sistemi i ushqimit**				
	Kontroll & Riparim pompë nafte P/Larte	copë	1		
	Kontroll & Riparim injektor sistemit ushq. motorrit P/L	copë	2		
	Kontroll & Riparim turbinë motori	copë	1		
	Kontroll & Riparim valvul EGR	copë	1		
	Furnizim&vendosje matës sasi ajri (flowmeter)	copë	1		
	Kontroll & pastrim sist. ushqimit me karburant motorrit	komplet	1		
3.	**Sistemi i ftohjes**				
	Furnizim&vendosje radiator sistem i ftohjes	copë	1		
	Furnizim&vendosje kapak depozit uji	copë	1		
	Furnizim&vendosje pompë uji	copë	1		
	Furnizim&vendosje demfer pompë uji	copë	1		
	Furnizim&vendosje rrip pomp uji	copë	1		
	Furnizim&vendosje manikot pompë uji	copë	1		
	Furnizim&vendosje termostat sist. ftohjes motorrit	copë	1		
	Furnizim&vendosje çels (fishek) nxehtësie	copë	1		
4.	**Sistemi i lëshimit**				
	Kontroll & riparim motorino	copë	1		
	Furnizim&vendosje karbonçina motorino	palë	1		
5.	**Sistemi i karikimit**				
	Kontroll & riparim alternator rryme	copë	1		
	Furnizim&vendosje karbonçina alternatori	palë	1		
	Furnizim&vendosje pulexho alternatori	copë	1		
6.	**Sistemi i transmetimit të lëvizjes**				
	Furnizim&vendosje freksioni	kit	1		
	Furnizim&vendosje pompë freksioni	copë	1		
	Furnizim&vendosje cilinder freksioni	copë	1		
	Furnizim&vendosje këmbë kambio	copë	1		
	Furnizim&vendosje kryq transmesioni	copë	1		
	Furnizim&vendosje moco rrote të pasme	copë	1		
	Furnizim&vendosje kushinet moco rrote e pasme	copë	1		

	Furnizim&vendosje premistop moco e pasme	copë	1		
	Furnizim&vendosje moco rrote të para	copë	2		
	Furnizim&vendosje kushinet moco rrote e parë	copë	1		
	Furnizim&vendosje premistop moco e parë	copë	1		
7.	**Sistemi i drejtimit**				
	Kontroll & riparim grup timoni	copë	1		
	Furnizim&vendosje tirant paraleli grup timoni	copë	2		
	Furnizim&vendosje gominë tirant grup timoni	copë	2		
	Furnizim&vendosje kokë paraleli M/D	copë	2		
	Furnizim&vendosje pompë hidraulike	copë	1		
	Furnizim&vendosje rryp hidrauliku	copë	1		
	Kalandrim disk gome	copë	1		
	Konvergjim këndet e gomave	komplet	1		
8.	**Sistemi i frenimit**				
	Kontroll & riparim nofulla frenimi të parë	copë	1		
	Kontroll & riparim nofulla frenimi të paseme	copë	1		
	Kontroll & riparim sistem frenimi	komplet	1		
	Furnizim&vendosje pompë vakumi	copë	1		
	Furnizim&vendosje tub fresibël frenimi të para	copë	1		
	Furnizim&vendosje tub fresibel frenimi të pasëme	copë	1		
	Furnizim&vendosje sensor ABS	copë	1		
9.	**Sistemi i qëndrushmërisë**				
	Furnizim&vendosje kokë krah avantreni të poshtëm	copë	1		
	Furnizim&vendosje bokulla krah avantreni (I/II)	copë	2		
	Furnizim&vendosje tirant avantreni	copë	1		
	Furnizim&vendosje stabilizatori i parë	copë	2		
	Furnizim&vendosje stabilizatori i pasëm	copë	2		
	Furnizim&vendosje gomina ekuilibrator i parë	copë	2		
	Furnizim&vendosje gomina ekuilibrator i pasëm	copë	2		
10.	**Sistemi i amortizimit**				
	Furnizim&vendosje gomina balestre	copë	2		
	Furnizim&vendosje bokulla balestre të parë	copë	2		
	Furnizim&vendosje bokulla balestre të pasme	copë	2		
	Furnizim&vendosje kapillota balestre	copë	2		
	Furnizim&vendosje gomina peshe të parë	copë	2		
	Furnizim&vendosje gomina peshe të pasme	copë	2		
11.	**Sistemi i kondicionimit**				
	Furnizim&vendosje valvulat e sistemit te A/C	copë	1		
	Furnizim&vendosje pulexho kompresori i sistemit A/C	copë	1		
	Furnizim&vendosje rrip i kompresorit A/C	copë	1		
	Furnizim&vendosje tuba presioni A/C	copë	1		
	Mbushje sistemi A/C me gaz pas riparimit	komplet	1		
12.	**Sistemi elektrik, ndriçimi dhe sinjalizimi**				

	Kontroll & riaparim grup çels kuadri	copë	1		
	Furnizim&vendosje çels sinjalizim frenimi	copë	1		
	Furnizim&vendosje çels sinjalizimi indietro	copë	1		
	Furnizim&vendosje rele sinjalizimi	copë	1		
	Kontroll (Diagnostikim) i gjendjes teknike mjetit	komplet	1		
13.	**Gabina**				
	Kontroll & Riparim bravë dere	copë	1		
	Kontroll & riparim krik xhami dere	copë	1		
	Furnizim&vendosje xham i parë parapritës	copë	1		
	Riparim, drejtime dhe lyerje dëmtime	lek/m²	1		
	Saldime me oksigjen	lek/orë	1		
	Lucidim mjeti	komplet	1		
Lloji:Mikrobus, Marka: Volsvagen, Tipi: Transporter, Viti i Prodhimit: 2003 - 2005, Lënda djegëse: naftë numri I automjeteve për riparim: 9 (nëntë) automjete					
1.	**Riparim në agregatin e motorrit**				
	Furnizim&vendosje rrip faze motori	kit	1		
	Furnizim&vendosje udhëzues rrip I jashtem	copë	1		
	Furnizim&vendosje tensioner rrip I jashtem	copë	1		
	Furnizim&vendosje volant motorri	copë	1		
	Furnizim&vendosje pulexho kollodoku	copë	1		
	Furnizim&vendosje tap uji cilindër motorri	copë	1		
	Furnizim&vendosje premistop bosht me gunga	copë	1		
	Furnizim&vendosje premistop paraolio motorri	copë	1		
	Furnizim&vendosje premistop mbrapaolio motorri	copë	1		
	Furnizim&vendosje gominë kapak valvulash	copë	1		
	Furnizim&vendosje sensor presion vaji	copë	1		
	Kontroll & riparim filtër partikular	copë	1		
	Furnizim&vendosje gomin marmite	copë	1		
	Furnizim&vendosje këmbë motori M/D	copë	1		
2.	**Sistemi i ushqimit**				
	Kontroll & Riparim pompë nafte P/Larte	copë	1		
	Kontroll & Riparim injektor sistemit ushq. motorrit P/L	copë	2		
	Kontroll & Riparim turbinë motori	copë	1		
	Kontroll & Riparim valvul EGR	copë	1		
	Furnizim&vendosje matës sasi ajri (flowmeter)	copë	1		
	Kontroll & pastrim sist. ushqimit me karburant motorrit	komplet	1		
3.	**Sistemi i ftohjes**				
	Furnizim&vendosje radiator sistem i ftohjes	copë	1		
	Furnizim&vendosje kapak depozit uji	copë	1		
	Furnizim&vendosje pompë uji	copë	1		
	Furnizim&vendosje demfer pompë uji	copë	1		
	Furnizim&vendosje rrip pomp uji	copë	1		
	Furnizim&vendosje manikot pompë uji	copë	1		

	Furnizim&vendosje termostat sist. ftohjes motorrit	copë	1		
	Furnizim&vendosje çels (fishek) nxehtësie	copë	1		
4.	**Sistemi i lëshimit**				
	Kontroll & riparim motorino	copë	1		
	Furnizim&vendosje karbonçina motorino	palë	1		
5.	**Sistemi i karikimit**				
	Kontroll & riparim alternator rryme	copë	1		
	Furnizim&vendosje karbonçina alternatori	palë	1		
	Furnizim&vendosje pulexho alternatori	copë	1		
6.	**Sistemi i transmetimit të lëvizjes**				
	Furnizim&vendosje freksioni	kit	1		
	Furnizim&vendosje pompë freksioni	copë	1		
	Furnizim&vendosje cilinder freksioni	copë	1		
	Furnizim&vendosje këmbë kambio	copë	1		
	Furnizim&vendosje kryq transmesioni	copë	1		
	Furnizim&vendosje moco rrote të pasme	copë	1		
	Furnizim&vendosje kushinet moco rrote e pasme	copë	1		
	Furnizim&vendosje premistop moco e pasme	copë	1		
	Furnizim&vendosje moco rrote të para	copë	2		
	Furnizim&vendosje kushinet moco rrote e parë	copë	1		
	Furnizim&vendosje premistop moco e parë	copë	1		
7.	**Sistemi i drejtimit**				
	Kontroll & riparim grup timoni	copë	1		
	Furnizim&vendosje tirant paraleli grup timoni	copë	2		
	Furnizim&vendosje gominë tirant grup timoni	copë	2		
	Furnizim&vendosje kokë paraleli M/D	copë	2		
	Furnizim&vendosje pompë hidraulike	copë	1		
	Furnizim&vendosje rryp hidrauliku	copë	1		
	Kalandrim disk gome	copë	1		
	Konvergjim këndet e gomave	komplet	1		
8.	**Sistemi i frenimit**				
	Kontroll & riparim nofulla frenimi të parë	copë	1		
	Kontroll & riparim nofulla frenimi të paseme	copë	1		
	Kontroll & riparim sistem frenimi	komplet	1		
	Furnizim&vendosje pompë vakumi	copë	1		
	Furnizim&vendosje tub fresibël frenimi të para	copë	1		
	Furnizim&vendosje tub fresibel frenimi të pasëme	copë	1		
	Furnizim&vendosje sensor ABS	copë	1		
9.	**Sistemi i qëndrushmërisë**				
	Furnizim&vendosje kokë krah avantreni të poshtëm	copë	1		
	Furnizim&vendosje bokulla krah avantreni (I/II)	copë	2		
	Furnizim&vendosje tirant avantreni	copë	1		
	Furnizim&vendosje stabilizatori i parë	copë	2		
	Furnizim&vendosje stabilizatori i pasëm	copë	2		

	Furnizim&vendosje gomina ekuilibrator i parë	copë	2		
	Furnizim&vendosje gomina ekuilibrator i pasëm	copë	2		
10.	**Sistemi i amortizimit**				
	Furnizim&vendosje gomina balestre	copë	2		
	Furnizim&vendosje bokulla balestre të parë	copë	2		
	Furnizim&vendosje bokulla balestre të pasme	copë	2		
	Furnizim&vendosje kapillota balestre	copë	2		
	Furnizim&vendosje gomina peshe të parë	copë	2		
	Furnizim&vendosje gomina peshe të pasme	copë	2		
11.	**Sistemi i kondicionimit**				
	Furnizim&vendosje valvulat e sistemit te A/C	copë	1		
	Furnizim&vendosje pulexho kompresori i sistemit A/C	copë	1		
	Furnizim&vendosje rrip i kompresorit A/C	copë	1		
	Furnizim&vendosje tuba presioni A/C	copë	1		
	Mbushje sistemi A/C me gaz pas riparimit	komplet	1		
12.	**Sistemi elektrik, ndriçimi dhe sinjalizimi**				
	Kontroll & riaparim grup çels kuadri	copë	1		
	Furnizim&vendosje çels sinjalizim frenimi	copë	1		
	Furnizim&vendosje çels sinjalizimi indietro	copë	1		
	Furnizim&vendosje rele sinjalizimi	copë	1		
	Kontroll (Diagnostikim) i gjendjes teknike mjetit	komplet	1		
13.	**Gabina**				
	Kontroll & Riparim bravë dere	copë	1		
	Kontroll & riparim krik xhami dere	copë	1		
	Furnizim&vendosje xham i parë parapritës	copë	1		
	Riparim, drejtime dhe lyerje dëmtime	lek/m²	1		
	Saldime me oksigjen	lek/orë	1		
	Lucidim mjeti	komplet	1		
Lloji: Mikrobus, Marka: Hyundai , Tipi: H1, Viti i Prodhimit: 2016, Lënda djegëse: naftë, numri I automjeteve për riparim: 4 (katër) automjete					
1.	**Riparim në agregatin e motorrit**				
	Furnizim&vendosje rrip faze motori	kit	1		
	Furnizim&vendosje udhëzues rrip I jashtem	copë	1		
	Furnizim&vendosje tensioner rrip I jashtem	copë	1		
	Furnizim&vendosje pulexho kollodoku	copë	1		
	Furnizim&vendosje tap uji cilindër motorri	copë	1		
	Furnizim&vendosje premistop bosht me gunga	copë	1		
	Furnizim&vendosje premistop paraolio motorri	copë	1		
	Furnizim&vendosje premistop mbrapaolio motorri	copë	1		
	Furnizim&vendosje gominë kapak valvulash	copë	1		
	Furnizim&vendosje sensor presion vaji	copë	1		
	Kontroll & riparim filtër partikular	copë	1		
	Furnizim&vendosje gomin marmite	copë	1		
	Furnizim&vendosje këmbë motori M/D	copë	1		

2.	**Sistemi i ushqimit**				
	Kontroll & Riparim pompë nafte P/Larte	copë	1		
	Kontroll & Riparim injektor sistemit ushq. motorrit P/L	copë	2		
	Kontroll & Riparim turbinë motori	copë	1		
	Kontroll & Riparim valvul EGR	copë	1		
	Furnizim&vendosje matës sasi ajri (flowmeter)	copë	1		
	Kontroll & pastrim sist. ushqimit me karburant motorrit	komplet	1		
3.	**Sistemi i ftohjes**				
	Furnizim&vendosje radiator sistem i ftohjes	copë	1		
	Furnizim&vendosje kapak depozit uji	copë	1		
	Furnizim&vendosje pompë uji	copë	1		
	Furnizim&vendosje demfer pompë uji	copë	1		
	Furnizim&vendosje rrip pomp uji	copë	1		
	Furnizim&vendosje manikot pompë uji	copë	1		
	Furnizim&vendosje termostat sist. ftohjes motorrit	copë	1		
	Furnizim&vendosje çels (fishek) nxehtësie	copë	1		
4.	**Sistemi i lëshimit**				
	Kontroll & riparim motorino	copë	1		
	Furnizim&vendosje karbonçina motorino	palë	1		
5.	**Sistemi i karikimit**				
	Kontroll & riparim alternator rryme	copë	1		
	Furnizim&vendosje karbonçina alternatori	palë	1		
	Furnizim&vendosje pulexho alternatori	copë	1		
6.	**Sistemi i transmetimit të lëvizjes**				
	Furnizim&vendosje freksioni	kit	1		
	Furnizim&vendosje pompë freksioni	copë	1		
	Furnizim&vendosje cilinder freksioni	copë	1		
	Furnizim&vendosje këmbë kambio	copë	1		
	Furnizim&vendosje kryq transmesioni	copë	1		
	Furnizim&vendosje moco rrote të pasme	copë	1		
	Furnizim&vendosje kushinet moco rrote e pasme	copë	1		
	Furnizim&vendosje premistop moco e pasme	copë	1		
	Furnizim&vendosje moco rrote të para	copë	1		
	Furnizim&vendosje kushinet moco rrote e parë	copë	1		
	Furnizim&vendosje premistop moco e parë	copë	1		
7.	**Sistemi i drejtimit**				
	Kontroll & riparim grup timoni	copë	1		
	Furnizim&vendosje tirant paraleli grup timoni	copë	2		
	Furnizim&vendosje gominë tirant grup timoni	copë	2		
	Furnizim&vendosje kokë paraleli M/D	copë	2		
	Furnizim&vendosje rryp hidrauliku	copë	1		
	Kalandrim disk gome	copë	1		
	Konvergjim këndet e gomave	komplet	1		

8.	**Sistemi i frenimit**				
	Kontroll & riparim nofulla frenimi të parë	copë	1		
	Kontroll & riparim nofulla frenimi të paseme	copë	1		
	Kontroll & riparim sistem frenimi	komplet	1		
	Furnizim&vendosje tub fresibël frenimi të para	copë	1		
	Furnizim&vendosje tub fresibel frenimi të pasëme	copë	1		
	Furnizim&vendosje sensor ABS	copë	1		
9.	**Sistemi i qëndrushmërisë**				
	Furnizim&vendosje kokë krah avantreni të poshtëm	copë	1		
	Furnizim&vendosje bokulla krah avantreni (I/II)	copë	2		
	Furnizim&vendosje tirant avantreni	copë	1		
	Furnizim&vendosje stabilizatori i parë	copë	2		
	Furnizim&vendosje stabilizatori i pasëm	copë	2		
	Furnizim&vendosje gomina ekuilibrator i parë	copë	2		
	Furnizim&vendosje gomina ekuilibrator i pasëm	copë	2		
10.	**Sistemi i amortizimit**				
	Furnizim&vendosje gomina balestre	copë	2		
	Furnizim&vendosje bokulla balestre të parë	copë	2		
	Furnizim&vendosje bokulla balestre të pasme	copë	2		
	Furnizim&vendosje kapillota balestre	copë	2		
	Furnizim&vendosje gomina peshe të parë	copë	2		
	Furnizim&vendosje gomina peshe të pasme	copë	2		
11.	**Sistemi i kondicionimit**				
	Furnizim&vendosje valvulat e sistemit te A/C	copë	1		
	Furnizim&vendosje pulexho kompresori i sistemit A/C	copë	1		
	Furnizim&vendosje rrip i kompresorit A/C	copë	1		
	Furnizim&vendosje tuba presioni A/C	copë	1		
	Mbushje sistemi A/C me gaz pas riparimit	komplet	1		
12.	**Sistemi elektrik, ndriçimi dhe sinjalizimi**				
	Kontroll & riaparim grup çels kuadri	copë	1		
	Furnizim&vendosje çels sinjalizim frenimi	copë	1		
	Furnizim&vendosje çels sinjalizimi indietro	copë	1		
	Furnizim&vendosje rele sinjalizimi	copë	1		
	Kontroll (Diagnostikim) i gjendjes teknike mjetit	komplet	1		
13.	**Gabina**				
	Kontroll & Riparim bravë dere	copë	1		
	Kontroll & riparim krik xhami dere	copë	1		
	Furnizim&vendosje xham i parë parapritës	copë	1		
	Riparim, drejtime dhe lyerje dëmtime	lek/m²	1		
	Saldime me oksigjen	lek/orë	1		
	Lucidim mjeti	komplet	1		
Lloji: Mikrobus, Marka: Ford, Tipi: Tranzit, Viti i Prodhimit: 2008, Lënda djegëse: naftë, numri I automjeteve për riparim: 3 (tre) automjete					

1.	**Riparim në agregatin e motorrit**				
	Furnizim&vendosje pulexho kollodoku	copë	1		
	Furnizim&vendosje tap uji cilindër motorri	copë	1		
	Furnizim&vendosje premistop bosht me gunga	copë	1		
	Furnizim&vendosje premistop paraolio motorri	copë	1		
	Furnizim&vendosje premistop mbrapaolio motorri	copë	1		
	Furnizim&vendosje gominë kapak valvulash	copë	1		
	Furnizim&vendosje sensor presion vaji	copë	1		
	Kontroll & riparim filtër partikular	copë	1		
	Furnizim&vendosje gomin marmite	copë	1		
	Furnizim&vendosje këmbë motori M/D	copë	1		
2.	**Sistemi i ushqimit**				
	Kontroll & Riparim pompë nafte P/Larte	copë	1		
	Kontroll & Riparim injektor sistemit ushq. motorrit P/L	copë	2		
	Kontroll & Riparim turbinë motori	copë	1		
	Kontroll & Riparim valvul EGR	copë	1		
	Furnizim&vendosje matës sasi ajri (flowmeter)	copë	1		
	Kontroll & pastrim sist. ushqimit me karburant motorrit	komplet	1		
3.	**Sistemi i ftohjes**				
	Furnizim&vendosje radiator sistem i ftohjes	copë	1		
	Furnizim&vendosje kapak depozit uji	copë	1		
	Furnizim&vendosje pompë uji	copë	1		
	Furnizim&vendosje demfer pompë uji	copë	1		
	Furnizim&vendosje rrip pomp uji	copë	1		
	Furnizim&vendosje manikot pompë uji	copë	1		
	Furnizim&vendosje termostat sist. ftohjes motorrit	copë	1		
	Furnizim&vendosje çels (fishek) nxehtësie	copë	1		
4.	**Sistemi i lëshimit**				
	Kontroll & riparim motorino	copë	1		
	Furnizim&vendosje karbonçina motorino	palë	1		
5.	**Sistemi i karikimit**				
	Kontroll & riparim alternator rryme	copë	1		
	Furnizim&vendosje karbonçina alternatori	palë	1		
	Furnizim&vendosje pulexho alternatori	copë	1		
	Furnizim&vendosje xhunto alternatori (elastik me dhëmbë)	copë	1		
6.	**Sistemi i transmetimit të lëvizjes**				
	Furnizim&vendosje freksioni	kit	1		
	Furnizim&vendosje pompë freksioni	copë	1		
	Furnizim&vendosje cilinder freksioni	copë	1		
	Furnizim&vendosje këmbë kambio	copë	1		
	Furnizim&vendosje kryq transmesioni	copë	1		
	Furnizim&vendosje moco rrote të pasme	copë	1		

	Furnizim&vendosje kushinet moco rrote e pasme	copë	1		
	Furnizim&vendosje premistop moco e pasme	copë	1		
	Furnizim&vendosje moco rrote të para	copë	1		
	Furnizim&vendosje kushinet moco rrote e parë	copë	1		
	Furnizim&vendosje premistop moco e parë	copë	1		
7.	**Sistemi i drejtimit**				
	Kontroll & riparim grup timoni	copë	1		
	Furnizim&vendosje tirant paraleli grup timoni	copë	2		
	Furnizim&vendosje gominë tirant grup timoni	copë	2		
	Furnizim&vendosje kokë paraleli M/D	copë	2		
	Furnizim&vendosje pompë hidraulike	copë	1		
	Furnizim&vendosje rryp hidrauliku	copë	1		
	Kalandrim disk gome	copë	1		
	Konvergjim këndet e gomave	komplet	1		
8.	**Sistemi i frenimit**				
	Kontroll & riparim nofulla frenimi të parë	copë	1		
	Kontroll & riparim nofulla frenimi të paseme	copë	1		
	Kontroll & riparim sistem frenimi	komplet	1		
	Furnizim&vendosje pompë vakumi	copë	1		
	Furnizim&vendosje tub fresibël frenimi të para	copë	1		
	Furnizim&vendosje tub fresibel frenimi të pasëme	copë	1		
	Furnizim&vendosje sensor ABS	copë	1		
9.	**Sistemi i qëndrushmërisë**				
	Furnizim&vendosje kokë krah avantreni të poshtëm	copë	1		
	Furnizim&vendosje bokulla krah avantreni (I/II)	copë	2		
	Furnizim&vendosje tirant avantreni	copë	1		
	Furnizim&vendosje stabilizatori i parë	copë	2		
	Furnizim&vendosje stabilizatori i pasëm	copë	2		
	Furnizim&vendosje gomina ekuilibrator i parë	copë	2		
	Furnizim&vendosje gomina ekuilibrator i pasëm	copë	2		
10.	**Sistemi i amortizimit**				
	Furnizim&vendosje gomina balestre	copë	2		
	Furnizim&vendosje bokulla balestre të parë	copë	2		
	Furnizim&vendosje bokulla balestre të pasme	copë	2		
	Furnizim&vendosje kapillota balestre	copë	2		
	Furnizim&vendosje gomina peshe të parë	copë	2		
	Furnizim&vendosje gomina peshe të pasme	copë	2		
11.	**Sistemi i kondicionimit**				
	Furnizim&vendosje valvulat e sistemit te A/C	copë	1		
	Furnizim&vendosje pulexho kompresori i sistemit A/C	copë	1		
	Furnizim&vendosje rrip i kompresorit A/C	copë	1		
	Furnizim&vendosje tuba presioni A/C	copë	1		
	Furnizim&vendosje xhunto A/C (elastik me	copë	1		

	dhëmbë)				
	Mbushje sistemi A/C me gaz pas riparimit	komplet	1		
12.	**Sistemi elektrik, ndriçimi dhe sinjalizimi**				
	Furnizim&vendosje çels sinjalizim frenimi	copë	1		
	Furnizim&vendosje çels sinjalizimi indietro	copë	1		
	Furnizim&vendosje rele sinjalizimi	copë	1		
	Kontroll (Diagnostikim) i gjendjes teknike mjetit	komplet	1		
13.	**Gabina**				
	Kontroll & Riparim bravë dere	copë	1		
	Riparim brave dere rrëshqitëse anësore	copë	1		
	Kontroll & riparim krik xhami dere	copë	1		
	Furnizim&vendosje xham i parë parapritës	copë	1		
	Riparim, drejtime dhe lyerje dëmtime	lek/m²	1		
	Saldime me oksigjen	lek/orë	1		
	Lucidim mjeti	komplet	1		
Lloji: Mikrobus, Marka: Mercedes Benz, Tipi: Sprinter, Viti i Prodhimit: 2003 - 2009, Lënda djegëse: naftë numri I automjeteve për riparim: 5 (pesë) automjete					
1.	**Riparim në agregatin e motorrit**				
	Furnizim&vendosje zinxhir faze motori	kit	1		
	Furnizim&vendosje udhëzues rrip I jashtem	copë	1		
	Furnizim&vendosje tensioner rrip I jashtem	copë	1		
	Furnizim&vendosje pulexho kollodoku	copë	1		
	Furnizim&vendosje tap uji cilindër motorri	copë	1		
	Furnizim&vendosje premistop bosht me gunga	copë	1		
	Furnizim&vendosje premistop paraolio motorri	copë	1		
	Furnizim&vendosje gominë kapak valvulash	copë	1		
	Furnizim&vendosje sensor presion vaji	copë	1		
	Kontroll & riparim filtër partikular	copë	1		
	Furnizim&vendosje gomin marmite	copë	1		
	Furnizim&vendosje këmbë motori M/D	copë	1		
2.	**Sistemi i ushqimit**				
	Kontroll & Riparim pompë nafte P/Larte	copë	1		
	Kontroll & Riparim turbinë motori	copë	1		
	Kontroll & Riparim valvul EGR	copë	1		
	Furnizim&vendosje matës sasi ajri (flowmeter)	copë	1		
	Kontroll & pastrim sist. ushqimit me karburant motorrit	komplet	1		
3.	**Sistemi i ftohjes**				
	Furnizim&vendosje radiator sistem i ftohjes	copë	1		
	Furnizim&vendosje kapak depozit uji	copë	1		
	Furnizim&vendosje pompë uji	copë	1		
	Furnizim&vendosje rrip pomp uji	copë	1		
	Furnizim&vendosje manikot pompë uji	copë	1		
	Furnizim&vendosje termostat sist. ftohjes motorrit	copë	1		
	Furnizim&vendosje çels (fishek) nxehtësie	copë	1		

4.	**Sistemi i lëshimit**				
	Kontroll & riparim motorino	copë	1		
	Furnizim&vendosje karbonçina motorino	palë	1		
5.	**Sistemi i karikimit**				
	Kontroll & riparim alternator rryme	copë	1		
	Furnizim&vendosje karbonçina alternatori	palë	1		
	Furnizim&vendosje pulexho alternatori	copë	1		
6.	**Sistemi i transmetimit të lëvizjes**				
	Furnizim&vendosje freksioni	kit	1		
	Furnizim&vendosje pompë freksioni	copë	1		
	Furnizim&vendosje cilinder freksioni	copë	1		
	Furnizim&vendosje këmbë kambio	copë	1		
	Furnizim&vendosje kryq transmesioni	copë	1		
	Furnizim&vendosje kushinet moco rrote e pasme	copë	1		
	Furnizim&vendosje premistop moco e pasme	copë	1		
	Furnizim&vendosje kushinet moco rrote e parë	copë	1		
	Furnizim&vendosje premistop moco e parë	copë	1		
7.	**Sistemi i drejtimit**				
	Kontroll & riparim grup timoni	copë	1		
	Furnizim&vendosje tirant paraleli grup timoni	copë	2		
	Furnizim&vendosje gominë tirant grup timoni	copë	2		
	Furnizim&vendosje kokë paraleli M/D	copë	2		
	Furnizim&vendosje rryp hidrauliku	copë	1		
	Kalandrim disk gome	copë	1		
	Konvergjim këndet e gomave	komplet	1		
8.	**Sistemi i frenimit**				
	Kontroll & riparim nofulla frenimi të parë	copë	1		
	Kontroll & riparim nofulla frenimi të paseme	copë	1		
	Kontroll & riparim sistem frenimi	komplet	1		
	Furnizim&vendosje tub fresibël frenimi të para	copë	1		
	Furnizim&vendosje tub fresibel frenimi të pasëme	copë	1		
	Furnizim&vendosje sensor ABS	copë	1		
9.	**Sistemi i qëndrushmërisë**				
	Furnizim&vendosje kokë krah avantreni të poshtëm	copë	1		
	Furnizim&vendosje bokulla krah avantreni (I/II)	copë	2		
	Furnizim&vendosje tirant avantreni	copë	1		
	Furnizim&vendosje stabilizatori i parë	copë	2		
	Furnizim&vendosje stabilizatori i pasëm	copë	2		
	Furnizim&vendosje gomina ekuilibrator i parë	copë	2		
	Furnizim&vendosje gomina ekuilibrator i pasëm	copë	2		
10.	**Sistemi i amortizimit**				
	Furnizim&vendosje gomina balestre	copë	2		
	Furnizim&vendosje bokulla balestre të parë	copë	2		
	Furnizim&vendosje bokulla balestre të pasme	copë	2		

	Furnizim&vendosje kapillota balestre	copë	2		
	Furnizim&vendosje gomina peshe të parë	copë	2		
	Furnizim&vendosje gomina peshe të pasme	copë	2		
11.	**Sistemi i kondicionimit**				
	Furnizim&vendosje valvulat e sistemit te A/C	copë	1		
	Furnizim&vendosje pulexho kompresori i sistemit A/C	copë	1		
	Furnizim&vendosje rrip i kompresorit A/C	copë	1		
	Furnizim&vendosje tuba presioni A/C	copë	1		
	Mbushje sistemi A/C me gaz pas riparimit	komplet	1		
12.	**Sistemi elektrik, ndriçimi dhe sinjalizimi**				
	Furnizim&vendosje çels sinjalizim frenimi	copë	1		
	Furnizim&vendosje çels sinjalizimi indietro	copë	1		
	Furnizim&vendosje rele sinjalizimi	copë	1		
	Kontroll (Diagnostikim) i gjendjes teknike mjetit	komplet	1		
13.	**Karoceria**				
	Kontroll & Riparim bravë dere	copë	1		
	Kontroll & riparim krik xhami dere	copë	1		
	Riparim, drejtime dhe lyerje dëmtime	lek/m²	1		
	Saldime me oksigjen	lek/orë	1		
	Lucidim mjeti	komplet	1		
Lloji: Kamion, Marka: BMC , Tipi: Fetih, Viti i Prodhimit: 2013, Lënda djegëse: naftë, numri I automjeteve për riparim: 1 (një) automjet					
1.	**Riparim në agregatin e motorrit**				
	Furnizim&vendosje tap uji cilindër motorri	copë	1		
	Furnizim&vendosje premistop paraolio motorri	copë	1		
	Furnizim&vendosje sensor presion vaji	copë	1		
	Furnizim&vendosje gomin marmite	copë	1		
2.	**Sistemi i ushqimit**				
	Kontroll & Riparim injektor nafte mekanike	copë	1		
	Kontroll& pastrim linjes sist ushqimit motorrit	copë	1		
3.	**Sistem i ftohjes**				
	Furnizim&vendosje rryp pomp uji	copë	1		
	Furnizim&vendosje manikot pompë uji	copë	1		
	Furnizim&vendosje termostat nxehtësie	copë	1		
4.	**Sistemi i lëshimit**				
	Kontroll & riparim motorino	copë	1		
	Furnizim&vendosje elektromagnet motorino	copë	1		
	Furnizim&vendosje karbonçina motorino	palë	1		
5.	**Sistemi i karikimit**				
	Kontroll & riparim alternator rryme	copë	1		
	Furnizim&vendosje karbonçina alternatori	copë	1		
	Furnizim&vendosje rryp alternatori	copë	1		
6.	**Sistemi i transmetimit të lëvizjes**				
	Furnizim&vendosje kushinet freksioni	copë	1		

	Riparim pompë freksioni	copë	1		
	Furnizim&vendosje cilinder freksioni	copë	1		
	Furnizim&vendosje këmb ridoto	copë	1		
	Furnizim&vendosje kryq transmesioni	copë	1		
	Furnizim&vendosje kushinet moco rrote e pasme	copë	1		
7.	**Sistemi i drejtimit**				
	Furnizim&vendosje kokë paraleli	copë	1		
	Furnizim&vendosje kokë zbare	copë	1		
	Furnizim&vendosje rryp hidrauliku	copë	1		
	Kalandrim disk gome	copë	1		
	Konvergjim këndet e gomave	komplet	1		
8.	**Sistemi i frenimit**				
	Rigjenerim tamburo frenimi të parë/pasme	copë	2		
	Furnizim&vendosje riveshje ferrota frenimi I/II	palë	2		
	Riparim cilindër frenimi	copë	1		
	Riparim pompë frenimi	copë	1		
	Furnizim&vendosje tub fresibël frenimi të para	copë	1		
	Furnizim&vendosje tub fresibel frenimi të pasëme	copë	1		
	Riparim kompresor ajri	copë	1		
	Furnizim&vendosje sofjeta ajri të para/pasme	copë	1		
9.	**Sistemi i amortizimit**				
	Furnizim&vendosje gomina balestre	copë	2		
	Furnizim&vendosje bokulla balestre	copë	2		
	Furnizim&vendosje kapillota balestre	copë	2		
10.	**Sistemi elektrik, ndriçimi dhe sinjalizimi**				
	Riparim çels kuadri	copë	1		
	Furnizim&vendosje çels sinjalizim frenimi	copë	1		
	Furnizim&vendosje çels sinjalizimi indietro	copë	1		
11.	**Karoceria**				
	Kontroll & riparim bravë dere	copë	1		
	Kontroll & riparim krik xhami dere mekanik	copë	1		
	Riparim, drejtime dhe lyerje dëmtime	lek/m²	1		
	Saldime me oksigjen	lek/orë	1		
12.	**Sistemi hidraulik i komandimit te kazanit**				
	Furnizim&vendosje tuba presioni hidraulike	copë	1		
	Riparim rrjedhje te ndryshme sistemi hidraulik (agregatit)	orë	1		
	Kontroll (Diagnostikim) i gjendjes teknike mjetit	Komplet	1		
Lloji: Kamion, Marka: Iveco, Tipi: ACM 80, Viti i Prodhimit: 1994, Lënda djegëse: naftë, numri I automjeteve për riparim: 1 (një) automjet					
1.	**Riparim në agregatin e motorrit**				
	Furnizim&vendosje tap uji cilindër motorri	copë	1		
	Furnizim&vendosje premistop paraolio motorri	copë	1		
	Furnizim&vendosje sensor presion vaji	copë	1		
	Furnizim&vendosje gomin marmite	copë	1		

2.	**Sistemi i ushqimit**				
	Kontroll & Riparim injektor nafte mekanike	copë	1		
	Kontroll& pastrim linjes sist ushqimit motorrit	copë	1		
3.	**Sistem i ftohjes**				
	Furnizim&vendosje kapak depozit uji	copë	1		
	Furnizim&vendosje rryp pomp uji	copë	1		
	Furnizim&vendosje manikot pompë uji	copë	1		
4.	**Sistemi i lëshimit**				
	Kontroll & riparim motorino	copë	1		
	Furnizim&vendosje elektromagnet motorino	copë	1		
	Furnizim&vendosje karbonçina motorino	palë	1		
5.	**Sistemi i karikimit**				
	Kontroll & riparim alternator rryme	copë	1		
	Furnizim&vendosje karbonçina alternatori	copë	1		
	Furnizim&vendosje rryp alternatori	copë	1		
6.	**Sistemi i transmetimit të lëvizjes**				
	Furnizim&vendosje kushinet freksioni	copë	1		
	Riparim pompë freksioni	copë	1		
	Furnizim&vendosje këmb ridoto	copë	1		
	Furnizim&vendosje kushinet moco rrote e pasme	copë	1		
7.	**Sistemi i drejtimit**				
	Furnizim&vendosje kokë paraleli	copë	1		
	Furnizim&vendosje kokë zbare	copë	1		
	Furnizim&vendosje rryp hidrauliku	copë	1		
	Kalandrim disk gome	copë	1		
	Konvergjim këndet e gomave	komplet	1		
8.	**Sistemi i frenimit**				
	Rigjenerim tamburo frenimi të parë/pasme	copë	2		
	Furnizim&vendosje riveshje ferrota frenimi I/II	palë	2		
	Riparim cilindër frenimi	copë	1		
	Riparim pompë frenimi	copë	1		
	Furnizim&vendosje tub fresibël frenimi të para	copë	1		
	Furnizim&vendosje tub fresibel frenimi të pasëme	copë	1		
	Furnizim&vendosje sofjeta ajri të para/pasme	copë	1		
9.	**Sistemi i amortizimit**				
	Furnizim&vendosje gomina balestre	copë	2		
	Furnizim&vendosje bokulla balestre	copë	2		
	Furnizim&vendosje kapillota balestre	copë	2		
10.	**Sistemi elektrik, ndriçimi dhe sinjalizimi**				
	Riparim çels kuadri	copë	1		
	Furnizim&vendosje çels sinjalizim frenimi	copë	1		
	Furnizim&vendosje çels sinjalizimi indietro	copë	1		
11.	**Karoceria**				
	Kontroll & riparim bravë dere	copë	1		

	Kontroll & riparim krik xhami dere mekanik	copë	1		
	Riparim, drejtime dhe lyerje dëmtime	lek/m²	1		
	Saldime me oksigjen	lek/orë	1		
	Sistemi hidraulik				
	Furnizim&vendosje tuba presioni hidraulike	copë	1		
	Riparim rrjedhje te ndryshme sistemi hidraulik	orë	1		
	Kontroll (Diagnostikim) i gjendjes teknike mjetit	Komplet	1		
Lloji: Kamion, Marka: Volvo, Tipi: FL-10, Viti i Prodhimit: 1994, Lënda djegëse: naftë, numri I automjeteve për riparim: 1 (një) automjet					
1.	**Riparim në agregatin e motorrit**				
	Furnizim&vendosje tap uji cilindër motorri	copë	1		
	Furnizim&vendosje premistop paraolio motorri	copë	1		
	Furnizim&vendosje sensor presion vaji	copë	1		
	Furnizim&vendosje gomin marmite	copë	1		
2.	**Sistemi i ushqimit**				
	Kontroll & Riparim injektor nafte mekanike	copë	1		
	Kontroll& pastrim linjes sist ushqimit motorrit	copë	1		
	Sistem i ftohjes				
	Furnizim&vendosje rryp pomp uji	copë	1		
	Furnizim&vendosje manikot pompë uji	copë	1		
3.	**Sistemi i lëshimit**				
	Kontroll & riparim motorino	copë	1		
	Furnizim&vendosje indoto motorino	copë	1		
	Furnizim&vendosje pinjon motorino	copë	1		
	Furnizim&vendosje karbonçina motorino	palë	1		
4.	**Sistemi i karikimit**				
	Kontroll & riparim alternator rryme	copë	1		
	Furnizim&vendosje karbonçina alternatori	copë	1		
	Furnizim&vendosje rryp alternatori	copë	1		
5.	**Sistemi i transmetimit të lëvizjes**				
	Riveshje disk freksioni	copë	1		
	Furnizim&vendosje këmbë kambio	copë	1		
	Furnizim&vendosje kushinet moco rrote e pasme	copë	1		
	Furnizim&vendosje kushinet moco rrote e parë	copë	1		
6.	**Sistemi i drejtimit**				
	Furnizim&vendosje kokë paraleli	copë	1		
	Furnizim&vendosje kokë zbare	copë	1		
	Furnizim&vendosje rryp hidrauliku	copë	1		
	Kalandrim disk gome	copë	1		
	Konvergjim këndet e gomave	komplet	1		
7.	**Sistemi i frenimit**				
	Rigjenerim tamburo frenimi të parë/pasme	copë	2		
	Furnizim&vendosje riveshje ferrota frenimi I/II	palë	2		
	Riparim cilindër frenimi	copë	1		
	Riparim pompë frenimi	copë	1		

	Furnizim&vendosje tub fresibël frenimi të para	copë	1		
	Furnizim&vendosje tub fresibel frenimi të pasëme	copë	1		
	Furnizim&vendosje sofjeta ajri të para/pasme	copë	1		
8.	**Sistemi i amortizimit**				
	Furnizim&vendosje fije balestre	copë	1		
	Furnizim&vendosje gomina balestre	copë	2		
	Furnizim&vendosje bokulla balestre	copë	2		
	Furnizim&vendosje kapillota balestre	copë	2		
9.	**Sistemi elektrik, ndriçimi dhe sinjalizimi**				
	Riparim çels kuadri	copë	1		
	Furnizim&vendosje çels sinjalizimi	copë	1		
	Furnizim&vendosje çels sinjalizim frenimi	copë	1		
	Furnizim&vendosje çels sinjalizimi indietro	copë	1		
10.	**Karoceria**				
	Kontroll & riparim bravë dere	copë	1		
	Kontroll & riparim krik xhami dere mekanik	copë	1		
	Riparim, drejtime dhe lyerje dëmtime	lek/m²	1		
	Saldime me oksigjen	lek/orë	1		
11.	**Sistemi hidraulik**				
	Kontroll & Riparim shpërndarësi hidraulike	copë	1		
	Furnizim&vendosje tuba presioni hidraulike	copë	1		
	Riparim rrjedhje te ndryshme sistemi hidraulik(agregatit)	orë	1		
	Kontroll (Diagnostikim) i gjendjes teknike mjetit	Komplet	1		
Lloji: Kamion, Marka: Hyundai, Tipi: HD-120, Viti i Prodhimit: 2000, Lënda djegëse: naftë, numri I automjeteve për riparim: 1 (një) automjet					
1.	**Riparim në agregatin e motorrit**				
	Furnizim&vendosje tap uji cilindër motorri	copë	1		
	Furnizim&vendosje premistop paraolio motorri	copë	1		
	Furnizim&vendosje sensor presion vaji	copë	1		
	Furnizim&vendosje gomin marmite	copë	1		
2.	**Sistemi i ushqimit**				
	Kontroll & Riparim injektor nafte mekanike	copë	1		
	Kontroll& pastrim linjes sist ushqimit motorrit	copë	1		
3.	**Sistem i ftohjes**				
	Furnizim&vendosje kapak depozit uji	copë	1		
	Furnizim&vendosje pompë uji	copë	1		
	Furnizim&vendosje rryp pomp uji	copë	1		
	Furnizim&vendosje manikot pompë uji	copë	1		
4.	**Sistemi i lëshimit**				
	Kontroll & riparim motorino	copë	1		
	Furnizim&vendosje indoto motorino	copë	1		
	Furnizim&vendosje karbonçina motorino	palë	1		
5.	**Sistemi i karikimit**				
	Kontroll & riparim alternator rryme	copë	1		

	Furnizim&vendosje karbonçina alternatori	copë	1		
	Furnizim&vendosje rryp alternatori	copë	1		
6.	**Sistemi i transmetimit të lëvizjes**				
	Riveshje disk freksioni	copë	1		
	Furnizim&vendosje pompë freksioni	copë	1		
	Furnizim&vendosje kryq transmesioni	copë	1		
	Furnizim&vendosje kushinet moco rrote e parë	copë	1		
7.	**Sistemi i drejtimit**				
	Furnizim&vendosje kokë paraleli	copë	1		
	Furnizim&vendosje kokë zbare	copë	1		
	Furnizim&vendosje rryp hidrauliku	copë	1		
	Kalandrim disk gome	copë	1		
	Konvergjim këndet e gomave	komplet	1		
8.	**Sistemi i frenimit**				
	Rigjenerim tamburo frenimi të parë/pasme	copë	2		
	Furnizim&vendosje riveshje ferrota frenimi I/II	palë	2		
	Riparim cilindër frenimi	copë	1		
	Furnizim&vendosje pompë frenimi	copë	1		
	Riparim pompë frenimi	copë	1		
	Furnizim&vendosje tub fresibël frenimi të para	copë	1		
	Furnizim&vendosje tub fresibel frenimi të pasëme	copë	1		
	Furnizim&vendosje sofjeta ajri të para/pasme	copë	1		
9.	**Sistemi i amortizimit**				
	Furnizim&vendosje fije balestre	copë	1		
	Furnizim&vendosje gomina balestre	copë	2		
	Furnizim&vendosje bokulla balestre	copë	2		
	Furnizim&vendosje kapillota balestre	copë	2		
10.	**Sistemi elektrik, ndriçimi dhe sinjalizimi**				
	Riparim çels kuadri	copë	1		
	Furnizim&vendosje çels sinjalizim frenimi	copë	1		
	Furnizim&vendosje çels sinjalizimi indietro	copë	1		
11.	**Karoceria**				
	Kontroll & riparim bravë dere	copë	1		
	Kontroll & riparim krik xhami dere mekanik	copë	1		
	Riparim, drejtime dhe lyerje dëmtime	lek/m²	1		
	Saldime me oksigjen	lek/orë	1		
12.	**Sistemi hidraulik**				
	Kontroll & Riparim shpërndarësi hidraulike	copë	1		
	Furnizim&vendosje tuba presioni hidraulike	copë	1		
	Riparim rrjedhje te ndryshme sistemi hidraulik(agregatit)	orë	1		
	Kontroll (Diagnostikim) i gjendjes teknike mjetit	Komplet	1		
Lloji: Kamion, Marka: Star, Tipi: 944, Viti i Prodhimit: 2000, Lënda djegëse: naftë, numri I automjeteve për riparim: 1 (një) automjet					
1.	**Riparim në agregatin e motorrit**				

	Furnizim&vendosje tap uji cilindër motorri	copë	1		
	Furnizim&vendosje premistop paraolio motorri	copë	1		
	Furnizim&vendosje sensor presion vaji	copë	1		
	Furnizim&vendosje gomin marmite	copë	1		
2.	**Sistemi i ushqimit**				
	Kontroll & Riparim injektor nafte mekanike	copë	1		
	Kontroll& pastrim linjes sist ushqimit motorrit	copë	1		
3.	**Sistem i ftohjes**				
	Furnizim&vendosje rryp pomp uji	copë	1		
	Furnizim&vendosje manikot pompë uji	copë	1		
4.	**Sistemi i lëshimit**				
	Kontroll & riparim motorino	copë	1		
	Furnizim&vendosje indoto motorino	copë	1		
	Furnizim&vendosje elektromagnet motorino	copë	1		
	Furnizim&vendosje karbonçina motorino	palë	1		
5.	**Sistemi i karikimit**				
	Kontroll & riparim alternator rryme	copë	1		
	Furnizim&vendosje karbonçina alternatori	copë	1		
	Furnizim&vendosje rryp alternatori	copë	1		
6.	**Sistemi i transmetimit të lëvizjes**				
	Riveshje disk freksioni	copë	1		
	Furnizim&vendosje kushinet freksioni	copë	1		
	Furnizim&vendosje pompë freksioni	copë	1		
	Furnizim&vendosje këmbë kambio	copë	1		
	Furnizim&vendosje kryq transmesioni	copë	1		
	Furnizim&vendosje kushinet moco rrote e parë	copë	1		
7.	**Sistemi i drejtimit**				
	Furnizim&vendosje kokë paraleli	copë	1		
	Furnizim&vendosje kokë zbare	copë	1		
	Furnizim&vendosje rryp hidrauliku	copë	1		
	Kalandrim disk gome	copë	1		
	Konvergjim këndet e gomave	komplet	1		
8.	**Sistemi i frenimit**				
	Rigjenerim tamburo frenimi të parë/pasme	copë	2		
	Furnizim&vendosje riveshje ferrota frenimi I/II	palë	2		
	Riparim cilindër frenimi	copë	1		
	Riparim pompë frenimi	copë	1		
	Furnizim&vendosje tub fresibël frenimi të para	copë	1		
	Furnizim&vendosje tub fresibel frenimi të pasëme	copë	1		
	Furnizim&vendosje sofjeta ajri të para/pasme	copë	1		
9.	**Sistemi i amortizimit**				
	Riparim valvul ajri	copë	1		
	Furnizim&vendosje fije balestre	copë	1		
	Furnizim&vendosje gomina balestre	copë	2		

	Furnizim&vendosje bokulla balestre	copë	2		
	Furnizim&vendosje kapillota balestre	copë	2		
10.	**Sistemi elektrik, ndriçimi dhe sinjalizimi**				
	Riparim çels kuadri	copë	1		
	Furnizim&vendosje çels sinjalizimi	copë	1		
	Furnizim&vendosje çels sinjalizim frenimi	copë	1		
	Furnizim&vendosje çels sinjalizimi indietro	copë	1		
11.	**Karoceria**				
	Kontroll & riparim bravë dere	copë	1		
	Kontroll & riparim krik xhami dere mekanik	copë	1		
	Riparim, drejtime dhe lyerje dëmtime	lek/m²	1		
	Saldime me oksigjen	lek/orë	1		
12.	**Sistemi hidraulik i komandimit te vinxhit**				
	Kontroll & Riparim shpërndarësi hidraulike	copë	1		
	Furnizim&vendosje tuba presioni hidraulike	copë	1		
	Riparim rrjedhje te ndryshme sistemi hidraulik(agregatit vincit)	orë	1		
	Kontroll (Diagnostikim) i gjendjes teknike mjetit	Komplet	1		
	Fondi i marrëveshjes kuadër		**30,264,100 Lekë (pa TVSH)**		

Çmimi Neto pa TVSH	
TVSH (%)	
Çmimi total me TVSH:	
Emri i përfaqësuesit të ofertuesit	
Nënshkrimi	
Vula	
Datë_____	

Shënim: Klasifikimi përfundimtar i operatorëve ekonomik të suksesshëm në marrëveshjen kuadër do të bëhet sipas çmimit total të ofertës referuar sasive të pritshme të përcaktura në shtojcën 6 të DT –së (Shërbimet dhe grafiku i ekzekutimit).

Operatorët ekonomik duhet të plotësojnë tabelën e përgjithshme me të dhënat e paraqitura dhe për artikuj të njëjtë të ofertojnë me çmim të njëjtë, pa tejkaluar fondin e marrëveshjes kuadër të autoritetit, në të kundërt oferta e tyre do të konsiderohet e pavlefshme.

Shtojca 3.

[*Shtojcë për t'u paraqitur nga operatori ekonomik)*

[*Letër me kokë e Bankës / Kompanisë së Sigurimeve*]

FORMULARI I SIGURIMIT TË OFERTËS

Për: *[Emri dhe adresa e autoritetit/entit kontraktor]*

Në emër të: *[Emri dhe adresa e ofertuesit të siguruar]*

* * *

Procedura e prokurimit *[lloji i procedurës]*

Përshkrim i shkurtër i kontratës: *[objekti]*

Publikimi *(nëse zbatohet):* Buletini i Njoftimeve Publike *[Data] [Numri]/Nr. Referencës në faqen e APP-se*

* * *

Duke iu referuar procedurës së lartpërmendur,

Ne vërtetojmë se [emri i ofertuesit të siguruar] ka derdhur një depozitë pranë [emri dhe adresa e bankës] / është garantuar pranë [emri dhe adresa e kompanisë së sigurimit] me një vlerë prej [monedha dhe vlera, e shprehur në fjalë dhe shifra] si kusht për sigurimin e ofertës, dorëzuar nga operatori i lartpërmendur ekonomik.

Marrim përsipër të transferojmë në llogarinë e [*emri i autoritetit/entit kontraktor*] vlerën e siguruar, brenda 15 (pesëmbëdhjetë) ditëve nga kërkesa juaj e thjeshtë dhe e parë me shkrim, pa kërkuar shpjegime, me kusht që kjo kërkesë të përmendë mospërmbushjen e njërit nga kushtet e mëposhtme:

- Ofertuesi e ka tërhequr ose ka ndryshuar ofertën, pas afatit përfundimtar për paraqitjen e ofertave ose para afatit përfundimtar, nëse është përcaktuar kështu në dokumentat e tenderit;
- Ofertuesi ka refuzuar nënshkrimin e kontratës se prokurimit kur autoriteti/enti kontraktor e kerkon një gjë të tillë;
- Ofertuesi nuk ka paraqitur sigurimin e kontratës, ku oferta është shpallur fituese ose nuk ka plotësuar ndonjë kusht tjetër përpara nënshkrimit të kontrates së përcaktuar në dokumentat e tenderit.

Ky Sigurim është i vlefshëm për periudhën e specifikuar në [*njoftimin e kontratës*].

[Përfaqësuesi i bankës / kompanisë së sigurimit]

Shtojca 4.

(Shtojcë për tu paraqitur nga Operatori Ekonomik, nëse është rasti)

Lista e Informacionit Konfidencial

(Shkruani informacionin që dëshironi të mbetet konfidencial)

Lloji, natyra e informacionit që duhet mbajtur konfidencial	Numri i faqeve dhe pikave në DST që dëshironi të mbeten konfidenciale	Arsyet e mbajtjes konfidencial të këtij informacioni	Afati i fundit për mbajtjen konfidencial të këtij informacioni

VËMENDJE

Çdo e dhënë që nuk është regjistruar si konfidenciale do të konsiderohet se për të është dhënë pëlqimi i mbajtësit të një informacioni të tillë dhe Autoriteti/Enti Kontraktor nuk do të jetë përgjegjës për nxjerrjen e këtij informacioni.

Nuk konsiderohet se përbën sekret tregtar informacioni që duhet të bëhet publik sipas ligjit, që ka të bëjë me një shkelje të ligjit ose që duhet të publikohet në bazë të praktikave të mira tregtare dhe parimeve të etikës tregtare. Konkretisht: Operatori ekonomik nuk mund të klasifikojë si konfidencial: çmimin e ofertës, listën e çmimeve, katalogun, informacionin lidhur me kriteret e përzgjedhjes së ofertës, dokumentet publike, fragmente nga regjistrat publikë dhe informacione të tjera që duhet të bëhen publike ose që nuk janë konfidenciale në përputhje me legjislacionin në fuqi.

Përfaqësuesi i Ofertuesit

Nënshkrimi

Vula

Shtojca 5.

[*Shtojcë për t'u plotësuar nga Autoriteti/Enti Kontraktor*]

FORMULARI I SPECIFIKIMEVE TEKNIKE

Specifikimet Teknike të shërbimeve objekt i prokurimit, duhet të përshkruhen sa më saktë dhe plotësisht, për sa të jetë e mundur, duke krijuar kushte për konkurrencë të paanshme dhe të hapur midis të gjithë kandidatëve dhe ofertuesve. Specifikimet teknike, me përjashtim të rasteve plotësisht të justifikuara, duhet të hartohen në mënyrë të tillë që të marrin parasysh kriteret e aksesit për personat me aftësi të kufizuara ose projektimin për të gjithë përdoruesit, siç kërkohet nga ligji në fuqi.

SHËNIM: Në Specifikimet Teknike, nuk duhet të përshkruhet asnjë markë specifike prodhimi ose burim ose proces i veçantë, që karakterizon produktet ose shërbimet e ofruara nga një Operator specifik Ekonomik ose ndonjë markë tregtare, patentë, tip ose origjinë ose prodhim specifik, për të favorizuar ose eliminuar ndërmarrje ose produkte të caktuara. Një gjë e tillë lejohet vetëm në raste të jashtëzakonshme kur nuk ekziston një mënyrë e mjaftueshme, e saktë ose e kuptueshme për të përshkruar objektin e Kontratës. Referencat e tilla duhet të shoqërohen me fjalët "ose ekuivalent".

Specifikimet Teknike të shërbimeve objekt i prokurimit, duhet të përshkruhen sa më saktë dhe plotësisht, për sa të jetë e mundur, duke krijuar kushte për konkurrencë të paanshme dhe të hapur midis të gjithë kandidatëve dhe ofertuesve. Specifikimet teknike, me përjashtim të rasteve plotësisht të justifikuara, duhet të hartohen në mënyrë të tillë që të marrin parasysh kriteret e aksesit për personat me aftësi të kufizuara ose projektimin për të gjithë përdoruesit, siç kërkohet nga ligji në fuqi.

I. Klasifikimi i Riparimeve:

1) Riparime profilaktike (pjesët e ndërrimit që zëvendësohen me kohë përdorimi),
2) Riparime difektesh (zëvendësim pjesë ndërrimi të konsumuara),
3) Riparime të përgjithshme (kthimi i agregatit në parametrat fillestar).

II. Të dhëna teknike për Agregatet / Pajisjet / Pjesët e këmbimit:

a) duhet të jenë të reja;
b) të jenë prodhime origjinale nga prodhuesi i mjetit ose nga distributorë të autorizuar nga prodhuesi i mjetit;
c) Vaji i motorrit të jetë i çertifikuar sipas standarteve ndërkombëtare ACEA, API ose standardeve kombëtare / ndërkombëtare ekuivalente me to.
d) Vaji i kutisë së shpejtësisë, ridotos, diferencialit dhe vaji hidraulik të jenë çertifikuar sipas standarteve ACEA, API ose standardeve kombëtare / ndërkombëtare ekuivalente me to.

III. Afati i garancisë së Agregateve / Pajisjeve / Pjesëve të këmbimit:

Agregatet / Pajisjet / Pjesët e këmbimit duhet të ofrohen sipas afateve të garancisë të dhëna nga prodhuesi i automjetit ose nga distributorë të autorizuar nga prodhuesi i automjetit.

IV. Afatet e kryerjes së shërbimit:

- Riparim profilaktik (ndërrim filtra dhe vaji i motorrit), jo me shumë se katër orë,
- Riparim profilaktik (rrip faze/zinxhir motori) kit, jo më shumë se tetë orë,
- Riparime xhenerike (brenda një sistemi), jo më shumë se tetë orë,
- Riparime xhenerike (me shume se një sistem) jo më shumë se gjashtëmbdhjetë orë,

- Diagnostikim dhe riparime elektrike jo më shumë se katër orë,
- Riparime kapital, agregat motori, jo më shumë se 120 orë,
- Riparime në motor (guarnicion testate, ndrrim fasho motorri) jo më shumë 24 orë,
- Riparim kuti shpejtësie jo më shumë se 16 orë,
- Riparim diferenciali jo më shumë se 16 orë,
- Riparime të dëmtimitv të karocerisë (i lehtë), jo më shumë se 24 orë,
- Riparime të dëmtimit të karrocerisë (i mesëm), jo më shumë se 48 orë,
- Riparime të dëmtimit të karrocerisë (i rëndë), jo më shumë se 120 orë,

V. Normativat e ndërrimit të pjesëve profilaktike:

- Filtrat e motorrit, sipas përcaktimit të rekomanduar nga prodhuesi i automjetit, evidentuar në katalogun e mirëmbajtjes,
- Vaji i motorrit, sipas përcaktimit të rekomanduar nga prodhuesi i automjetit, evidentuar në katalogun e mirëmbajtjes,
- Rripi i fazës/ zinxhiri, sipas përcaktimit të rekomanduar nga prodhuesi i automjetit, evidentuar në katalogun e mirëmbajtjes.

VI. Shërbimi që kërkohet:

1) Riparimet / mirëmbajtja e mjeteve nga ana e Operatorit Ekonomik, do të kryhet sipas kërkesave teknike dhe në përputhje të plotë me normat dhe standartet e miratuara për këtë qëllim.
2) Riparimet / mirëmbajtja e mjeteve pranë Operatorit Ekonomik, do të kryhet në mënyrë periodike, sipas kërkesave të Autoritetit Kontraktor.
3) Operatori Ekonomik ka detyrimin e kryerjes pa pagesë të shërbimeve të riparimit/ mirëmbajtjes që rezultojnë jo sipas kushteve teknike dhe afateve të garancisë, të përcaktuara në termat e referencës dhe specifikimet teknike, sipas afateve të kryerjes së shërbimit.
4) Operatori Ekonomik ka detyrimin e kryerjes së transportit të mjeteve, të cilat janë të difektuara dhe nuk kanë mundësi për vetëlëvizje, nga vend bllokimi i tyre deri në servis, nëpërmjet shërbimit me karrotrec dhe pa pagesë shtesë.

VII. Detyrat në lidhje me shërbimin:

- Mjeti paraqitet në servis, nga përfaqsuesi i Autoritetit Kontraktor, ku mbasi i është kryer proçesi i larjes, sipas pretendimit të drejtuesit të mjetit, i nënshtrohet kontrollit teknik nga ana e specialistëve të Operatorit Ekonomik.
- në prezencë të përfaqsuesit të Autoritetit Kontraktor, Operatori Ekonomik mbasi ka kryer testimin e difektimit të mjetit, në paisjet përkatëse, evidenton difektet e mundëshme dhe përpilon preventivin teknik, ku një kopje ja delegon Autoritetit Kontraktor.
- pas miratimit nga Autoriteti Kontraktor, të preventivit të përgatitur, në zëra difektimi dhe shoqëruar me pjesë këmbimi dhe volumin e punimeve që do të kryhen, Operatori ekonomik bënë regjistrimin e mjetit në libër, ku evidenton emrin e drejtuesit të mjetit, marka e mjetit, targa, numri i shasisë, evidentimi i difekteve dhe kohën e rregjistrimit.
- Me përfundimin e regjistrimit, në librin përkatës, nis proçesi i riparimit, i cili duhet të përfundoi brënda afateve kohore të dakortësuara. Gjatë proçesit të riparimit përfaqsuesi i

Autoritetit Kontraktor dhe Operatori Ekonomik kryen verifikimet e nevojshme në riparimet e kryera, pjesët e ndërrimit të zëvendësuara dhe kohën e harxhuar.

- Me përfundimin e riparimit të mjetit, personi përgjegjës, i autorizuar pranë servisit, njofton Autoritetin Kontraktor, për përfundimin e riparimit të mjetit, në mënyrë që të bëhet tërheqja e mjetit pranë servisit.
- Përfaqësuesi i Autoritetit Kontraktor paraqitet pranë servisit dhe bën verifikimin e shërbimit të kryer dhe pjesët e ndërrimit të zëvendësuara, sipas preventivit të miratuar. Nëse të dy palët janë dakortësuar, mbi volumin e punimeve të kryera, hartohet proçesverbal i përbashket, në tre kopje, në prani të përfaqsuesit të Autoritetit Kontraktor, drejtuesit të mjetit si dhe Operatorit Ekonomik.
- Pas kontrollit të mjetit, në paisjet kontrolluese, dhe firmosjes së proçesverbalit drejtuesi i mjetit tërheq automjetin nga servisi.
- Proçesi përfundimtar i riparimit të mjetit, krahas proçesverbalit, shoqërohet me faturën tatimore dhe aktin e garancisë së riparimit.
- Pjeset e ndërrimit të zëvendësuara, në mjet, i dorëzohen, me proçesverbal të veçantë, drejtuesit të mjetit, i cili duhet t'i bëjë hyrje në magazinë e Autoritetit Kontraktor, për veprime të mëtejshme.

Autoriteti Kontraktor në bashkëveprim me Operatorin Ekonomik, nëpërmjet një Proçes Verbali të mbajtur nga një komision specialistësh, të vlersojnë të gjitha dëmtimet pasojë e keqshfrytëzimit të mjetit dhe pas nxjerrjes së përgjegjësisë individuale të fillojë proçeduart e eleminimit të difekteve. Proçes Verbali do ti bashkëlidhet situacionit të punimeve.

A. Të veçanta për artikujt:

Feneline profesionale per Policine e Shtetit & Sirenave zanore profesionale te emergjences

- Feneline profesionale per Policine e Shtetit me ndricim rrotullues anash ngjyre BLU dhe mbishkrimin ne mes POLICIA - ngjyre BLU.
- Keto pajisje te jene te homologuara dhe te plotesojne te gjitha parametrat teknike te kerkuara nga normativat e CE dhe ato te Policise se Shtetit Shqiptar, si vijon:

- Te dy pjeset anesore te jene ngjyre blu ndersa pjesa e mesit te jete e bardhe me ndricim nga brenda, i cili duhet te jete i komandueshem sipas rastit dhe te kete mbishkrimin POLICIA
- Transmision të jete i perbere prej çift koronash te dhembezuara.
- Te kene motoreduktor me filter te brendshem kunder zhurmave.
- Llampat e ndricimit te grupit te rrotullimit te jene te tipit H1.
- Rrotullim me bronxine te sinterizuar.
- Pasqyre alumini e anodizuar.
- Mundesi sinkronizimi te 2 grupeve rrotulluese.
- Forma, mbishkrimi dhe dimensionet e pajisjes te jene paraqitur edhe ne katalloget perkatës të artikujve , sipas figures se meposhtme:

- Sirenave zanore profesionale te emergjences :
- Te kene Sistem elektropneumatik dyzërësh te perbere nga Kompresori lubrifikues dhe nje çift tytash
- Frekuenca e zerit
    - Toni i ulet = 466Hz
    - Toni i larte = 622 Hz
- Renditja e zerit te jete e barabarte: 50% toni larte dhe 50% toni ulet
- Numri i cikleve ne minute te jete 60 cikle/minute
- Te kene tyta te kromuara dhe te mberthyera me bokolla me vidhosje, per vendosje te brendshme dhe te jashtme ne mjet
- Mbrojtes i zmontueshem kundra mizave dhe insekteve
- Kompresor lubrifikues i jashtem i vidhosur/i nderrueshem
- Konsum korrenti maksimumi 20A
- Pesha maksimale e kompresorit 1300g
- Tensioni CC 12V
- Punimi te jete i vazhdueshem (pa nderprerje) ne temperatura 20°C minimumi 20 minuta pa ftohje te detyrueshme .

Konformiteti

- Te jene te homologuara me sitemin R10
- Te jene te prodhuara nga Kompani prodhuese te certifikuara sipas sistemit AUTOMOTIV ISO/TS 16949.
- Forma dhe dimensionet e pajisjes te jene te paraqitur edhe ne katalloget perkates të artikujve, sipas figures se meposhtme:

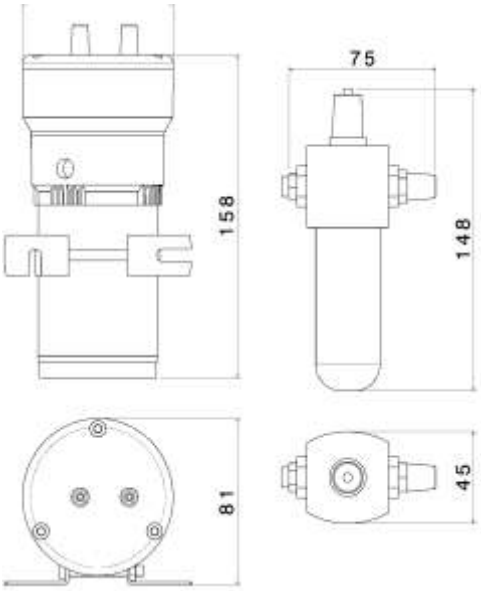
75
158
148
81
45

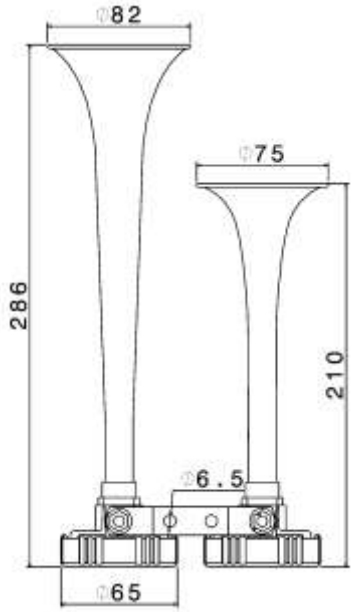
82
75
286
210
6.5
65

Shtojca 6

(*Shtojcë për t'u plotësuar nga Autoriteti/Enti Kontraktor)*

(Kjo Shtojcë në rastin e Marrëveshjes Kuadër do të plotësohet nga autoriteti/enti kontraktor vetëm gjatë rihapjes së procesit të mini-konkursit)

FORMULARI I SHËRBIMEVE DHE GRAFIKUT TË EKZEKUTIMIT

GRAFIKU I AUTOMJETEVE			
Nr.	**Emërtimi i Riparimit**	**Viti i Prodhimit**	**Numër Shasie**
	AUTOVETURA 2x4		
1	Volsvagen Pasat 1 (një) automjet	2005	WVWZZZ3CZ6E097872
2	Hyundai Elantra 32 (tridhjetë e dy) automjete	2017	KMHD841UGJU616819 KMHD841UGJU488324 KMHD841UGJU488298 KMHD841UGJU616341 KMHD841UGJU616390 KMHD841UGJU616365 KMHD841UGJU616417 KMHD841UGJU616441 KMHD841UGJU616468 KMHD841UGJU616568 KMHD841UGJU616543 KMHD841UGJU616290 KMHD841UGJU616315 KMHD841UGJU616089 KMHD841UGJU616618 KMHD841UGJU616645 KMHD841UGJU616669 KMHD841UGJU616517 KMHD841UGJU616793 KMHD841UGJU616594 KMHD841UGJU616140 KMHD841UGJU616164 KMHD841UGJU616114 KMHD841UGJU616744 KMHD841UGJU616189 KMHD841UGJU616239 KMHD841UGJU616720 KMHD841UGJU616264 KMHD841UGJU616215 KMHD841UGJU616063 KMHD841UGJU616694 KMHD841UGJU616038
3	Hyundai I40 3 (tre) automjete	2015	KMHLB41CAGU076183 KMHLB41CAGU076187 KMHLB41CAGU075982
4	Skoda Superb 3 (tre) automjete	2016	TMBAL7NPOH7007141 TMBAL7NPOH7007332 TMBAL7NP3G7091308
5	Skoda Oktavia 5 (pesë) automjete	2010	TMBCS21Z6B2043328 TMBEF21Z182085718 TMBCA21Z382218808

			TMBDG41UXA8837024 TMBCA21Z982221048
6	Ford Fokus 3 (tre) automjete	2003	WFOFXXWPDF3M06754 WFOFXXWPDF3M07045 WFOFXXWPDF3M06859
AUTOVETURA 4x4			
1	Hyundai Santa fee 6 (gjashtë) automjete	2015-2016	KMHST81XCFU513321 KMHST81XCFU513768 KMHST81XCFU513544 KMHSU81XDGU682684 KMHSG81XCBU732210 KMHSH81WP9U429361
2	Hyundai Tucson 1 (një) automjet	2017	TMAJ381ADJJ604165
3	Toyota Rav4 3 (tre) automjete	2016	JTMZPREV80D021571 JTMZPREV80D02078 JTMZPREV70D020248
4	Toyota Land Cruiser 3 (tre) automjete	1997-1999	JT111GJ9000032446 JT111TJ5207405992 JT111GJ9500099982
5	BMW X5 2 (dy) automjete	2000 - 2005	WBAFB71020LX60504 WBAFA710X0LN01214
6	Volkswagen Touareg 2 (dy) automjete	2003 - 2005	WVGZZZ7LZ5D046802 WVGZZZ7LZ4D060166
7	Chevrolet Captiva 1 (një) automjet	2008	KL7CG26FJ8B220017
8	Land Rover Defender 14 (katërmbëdhjetë) automjete	2003-2008	SALLDHMT8BW073178 SALLDHMF86W057290 SALLDAAF84W052949 SALLDHHF82W849438 SALLDCFF86W063786 SALLDCFF86W063787 SALLDHHF86W066749 SALLDHMT8BW073175 SALLDHMT8BW073176 SALLDHMT8BW073177 SALLDBAF84W054826 SALLDHHF86W057647 SALLDHAF84W052948 SALLDHHT8AW072084
9	Mitsubishi Pajero 15 (pesëmbëdhjetë) automjete	2008 - 2017	JMBLYV98WHJ602346 JMBLNV78W4J001935 JMBLNV78W45001983 JMBONV440XJ001951 JMBONV440XJ001972 JMBLNV78W4J001873 JMBLNV98W8J001155 JMBLNV98W8J001236 JMBLNV98W8J001216 JMBLNV78WJ001848 JMBLYV98WHJ602362 JMBLYV98WHJ602350 JMBLYV98WHJ602705 JMBLYV98WHJ602369 JMBLYV98WHJ602708
MIKROBUSA			
1	Volkswagen Crafter 2 (dy) automjete	2008	WV1ZZZ2EZ96031166 WV1ZZZ2EZ96031259

2	Volkswagen Transporter 9 (nëntë) automjete	2003 - 2005	WV2ZZZ7HZ5X009698 WV2ZZZ70Z1HO58427 WV2ZZZ70Z1HO59397 WV2ZZZ70Z1HO60692 WV2ZZZ7OZ1H060577 WV2ZZZ70ZVX123365 WV2ZZZ70ZNH060622 WV2ZZZ7HZ6H131360 WV2ZZZ70Z2H016689
3	Hyundai H1 4 (katër) automjete	2016	KMJWA37HAGU845771 KMJWA37HAGU845893 KMJWA37HAGU845780 KMJWA37HAGU845733
4	Ford Tranzit 3 (tre) automjete	2008	NMODXXTTFD8E85041 NMOXXXTTFX8D69300 NMOXXXTTFX8D73414
5	Mercedes Benz 5 (pesë) automjete	2003 - 2009	WDB9066331S380347 WDB9046631R384458 WBD9036622R241291 WDB9023721P20087 WDB9066331S380634
	KAMIONA		
1	BMC Fetih,	2013	NMC180SDXLK200619
2	Iveco ACM 80	1994	2CFB90CS009017563
3	Volvo FL-10	1994	YV2F2CCDXRA228878
4	Hyundai HD-120	2000	KMCLC19RP1C014742
5	Star 944	2000	SUSM88ZZZ1F000063
Totali 122 (njëqind e njëzet e dy) automjete			

Shërbimi që kërkohet:

Nr.	**Emërtimi i Riparimit**	**Njësia matëse**	**Sasia e pritshme per dy vjet**
Lloji:Autoveturë; Marka:Volkswagen; Tipi:Pasat; Viti i Prodhimit:2005, Lënda djegëse: naftë			
1.	**Riparim në agregatin e motorrit**		
	Furnizim&vendosje rryp/zinxhir faze motori	kit	1
	Furnizim&vendosje udhëzues rripit të jashtëm	copë	1
	Furnizim&vendosje tensioner rripit të jashtëm	copë	1
	Furnizim&vendosje pompë vaji të motorrit	copë	1
	Furnizim&vendosje sepertinë vaji motorri	copë	1
	Furnizim&vendosje tap uji cilindër motorri	copë	1
	Furnizim&vendosje premistop bosht me gunga	copë	1
	Furnizim&vendosje premistop paraolio motorri	copë	1
	Furnizim&vendosje premistop mbrapaolio motorri	copë	1
	Furnizim&vendosje gominë kapak valvulash	copë	1
	Furnizim&vendosje sensor presion vaji	copë	1

	Furnizim&vendosje tub fizarmonik shkarkim gazra	copë	1
	Furnizim&vendosje gomin marmite	copë	2
2.	**Sistemi i Ushqimit**		
	Kontroll & Riparim pompë nafte P/Larte	copë	1
	Riparim pompë nafte mekanike	copë	1
	Furnizim&vendosje valvul pomp nafte	copë	1
	Kontroll & Riparim turbinë motori	copë	1
	Kontroll & Riparim valvul EGR	copë	1
	Furnizim&vendosje matës sasi ajri (flowmeter)	copë	1
	Pastrimi i motorrit nga brenda me H2	copë	1
	Pastrimi i linjes se sistemit ushqimit me karburant	komplet	1
3.	**Sistemi i ftohjes**		
	Furnizim&vendosje radiator sistem i ftohjes	copë	1
	Furnizim&vendosje kapak depozit uji	copë	2
	Furnizim&vendosje pompë uji	copë	1
	Furnizim&vendosje rryp pomp uji	copë	1
	Furnizim&vendosje manikot pompë uji	copë	1
	Furnizim&vendosje termostat nxehtësie	copë	1
4.	**Sistemi i lëshimit**		
	Kontroll & riparim motorino	copë	1
	Furnizim&vendosje pinjon motorino	copë	1
	Furnizim&vendosje karbonçina motorino	palë	1
5.	**Sistemi i karikimit**		
	Kontroll & riparim alternator rryme	copë	1
	Furnizim&vendosje rregullator alternatori	copë	1
	Furnizim&vendosje karbonçina alternatori	palë	1
	Furnizim&vendosje pulexho alternatori	copë	1
	Furnizim&vendosje rryp alternatori	copë	1
6.	**Sistemi i transmetimit të lëvizjes**		
	Furnizim&vendosje disk freksioni	copë	1
	Furnizim&vendosje specidisk freksioni	copë	1
	Furnizim&vendosje kushinet freksioni	copë	1
	Furnizim&vendosje pompë freksioni	copë	1
	Furnizim&vendosje cilinder freksioni	copë	1
	Furnizim&vendosje premistop kambio	kit	1
	Furnizim&vendosje fije kilometrazhi	copë	1
	Furnizim&vendosje këmbë kambio	copë	1
	Furnizim&vendosje premistop diferenciali	copë	1
	Kontroll & Riparim semiaks diferenciali	copë	1
	Furnizim&vendosje moco rrote të pasme	copë	1
	Furnizim&vendosje moco rrote të para	copë	1
	Furnizim&vendosje kushinet moco rrote e parë	copë	1
7.	**Sistemi i drejtimit**		

	Kontroll & riparim grup timoni	copë	1
	Furnizim&vendosje tirant grup timoni	copë	1
	Furnizim&vendosje kokë paraleli	copë	2
	Furnizim&vendosje bokolla krah avantreni (I/II)	copë	2
	Furnizim&vendosje rryp hidrauliku	copë	1
	Konvergjim këndet e gomave	komplet	1
	Ballancim i gomave të mjetit	copë	1
	Kalandrim disk gome	copë	2
8.	**Sistemi i frenimit**		
	Furnizim&vendosje kavo frenimi dore	copë	1
	Kontroll & riparim nofulla frenimi të rrotave te para M/D	copë	1
	Furnizim&vendosje pompë frenimi	copë	1
	Kontroll & riparim sistem frenimi	komplet	1
	Furnizim&vendosje pompë vakumi	copë	1
	Furnizim&vendosje tub fresibël frenimi të para	copë	2
	Furnizim&vendosje tub fresibel frenimi të pasme	copë	2
	Kontroll & Riparim shperndarës ABS	copë	1
	Kontroll & Riparim paketë ABS	copë	1
	Furnizim&vendosje sensor ABS	copë	1
9.	**Sistemi i qëndrushmërisë**		
	Furnizim&vendosje krah avantreni të poshtëm M/D	copë	1
	Furnizim&vendosje kokë krah avantreni M/D	copë	1
	Furnizim&vendosje gomina krah avantreni të mëdha	copë	2
	Furnizim&vendosje gomina krah avantreni të vogëla	copë	2
	Furnizim&vendosje stabilizator i parë	copë	2
	Furnizim&vendosje stabilizator i pasëm	copë	2
	Furnizim&vendosje bokolla krahu të pasëm	copë	2
	Furnizim&vendosje gomina ekuilibratori ura parë	copë	2
	Furnizim&vendosje gomina ekuilibratori ura pasme	copë	2
10.	**Sistemi i amortizimit**		
	Furnizim&vendosje suport amortizator të parë	copë	2
	Furnizim&vendosje kushinet suport amortizatori I	copë	2
	Furnizim&vendosje gomine mbrojtese amortizatori I	copë	2
	Furnizim&vendosje gomina peshe të pasme	copë	2
11.	**Sistemi i kondicionimit**		
	Furnizim&vendosje radiatori i sistemit AC	copë	1
	Kontroll & riparim kompresori i sistemit A/C	copë	1
	Furnizim&vendosje rryp kompresorit A/C	copë	1
	Furnizim&vendosje tuba presioni A/C	copë	1

	Mbushje sistemi A/C me gaz pas riparimit	komplet	1
12.	**Sistemi elektrik, ndriçimit dhe sinjalizimit**		
	Kontroll e& riaparim sistemit elektrik	komplet	1
	Furnizim&vendosje çels sinjalizimi indietro	copë	1
	Furnizim&vendosje rele sinjalizimi	copë	1
	Kontroll (Diagnostikim) i gjendjes teknike mjetit	komplet	1
13.	**Gabina**		
	Furnizim&vendosje amortizator kofono motorri	copë	2
	Kontroll & riparim bravë/dorezë dere	copë	1
	Kontroll & riparim krik xhami	copë	1
	Furnizim&vendosje xham i parë parapritës	copë	1
	Furnizim&vendosje aparat fshirës xhami	copë	1
	Riparim, drejtime, stukime dhe lyerje dëmtimesh	lek/m²	1
	Saldime me oksigjen	lek/orë	1
	Luçidim mjeti	komplet	1

Nr.	**Emërtimi i Riparimit**	**Njësia matëse**	**Sasia e pritshme per dy vjet**
Lloji: Autoveturë, Marka: Hyundai, Tipi: Elantra, Viti i Prodhimit: 2017, Lënda djegëse: naftë			
1.	**Riparim në agregatin e motorrit**		
	Furnizim&vendosje rryp/zinxhir faze motori (udhëzues, kuzhinetë, tenioner etj)	kit	1
	Furnizim&vendosje udhëzues rripit të jashtëm (dinamo,pompe uji, kondicioneri etj)	copë	1
	Furnizim&vendosje tensioner rripit të jashtëm (dinamo,pompeuji,kondicioneri etj)	copë	1
	Furnizim&vendosje volant motorri	copë	1
	Furnizim&vendosje tap uji cilindër motorri	copë	1
	Furnizim&vendosje premistop bosht me gunga	copë	1
	Furnizim&vendosje premistop paraolio motorri	copë	1
	Furnizim&vendosje gominë kapak valvulash	copë	1
	Kontroll & riparim marmides katalitike	copë	1
	Furnizim&vendosje gomin marmite	copë	2
	Furnizim&vendosje këmbë motori M/D	copë	1
	Pastrimi i motorrit nga brenda me H2	Komplet	1
2.	**Sistemi i Ushqimit**		
	Pastrimi i motorrit nga brenda me H2	copë	1
	Pastrimi i linjes se sistemit ushqimit me karburant	komplet	1
3.	**Sistemi i ftohjes**		
	Furnizim&vendosje kapak depozit uji	copë	2
	Furnizim&vendosje pompë uji	copë	1
	Furnizim&vendosje rryp pomp uji	copë	1
4.	**Sistemi i lëshimit**		

	Kontroll & riparim motorino	copë	1
	Furnizim&vendosje karbonçina motorino	palë	1
5.	**Sistemi i karikimit**		
	Kontroll & riparim alternator rryme	copë	1
	Furnizim&vendosje karbonçina alternatori	palë	1
	Furnizim&vendosje pulexho alternatori	copë	1
	Furnizim&vendosje rryp alternatori	copë	1
6.	**Sistemi i transmetimit të lëvizjes**		
	Furnizim&vendosje freksioni mekanik / automatik	kit	1
	Furnizim&vendosje moco rrote të pasme	copë	1
	Furnizim&vendosje moco rrote të para	copë	1
	Furnizim&vendosje kushinet moco rrote e parë	copë	1
7.	**Sistemi i drejtimit**		
	Furnizim&vendosje tirant grup timoni	copë	1
	Furnizim&vendosje kokë paraleli	copë	2
	Furnizim&vendosje bokolla krah avantreni (I/II)	copë	2
	Furnizim&vendosje rryp hidrauliku	copë	1
	Konvergjim këndet e gomave	komplet	1
	Ballancim i gomave të mjetit	copë	1
	Kalandrim disk gome	copë	2
8.	**Sistemi i frenimit**		
	Furnizim&vendosje kavo frenimi dore	copë	1
	Kontroll & riparim nofulla frenimi të rrotave te para M/D	copë	1
	Kontroll & riparim sistem frenimi	komplet	1
	Furnizim&vendosje tub fresibël frenimi të para	copë	2
	Furnizim&vendosje tub fresibel frenimi të pasme	copë	2
	Kontroll & Riparim paketë ABS	copë	1
	Furnizim&vendosje sensor ABS	copë	1
9.	**Sistemi i qëndrushmërisë**		
	Furnizim&vendosje krah avantreni të poshtëm M/D	copë	1
	Furnizim&vendosje gomina krah avantreni të mëdha	copë	2
	Furnizim&vendosje gomina krah avantreni të vogëla	copë	2
	Furnizim&vendosje stabilizator i parë	copë	2
	Furnizim&vendosje stabilizator i pasëm	copë	2
	Furnizim&vendosje bokolla krahu të pasëm	copë	2
	Furnizim&vendosje gomina ekuilibratori ura parë	copë	2
	Furnizim&vendosje gomina ekuilibratori ura pasme	copë	2
10.	**Sistemi i amortizimit**		
	Furnizim&vendosje suport amortizator të parë	copë	2
	Furnizim&vendosje kushinet suport amortizatori	copë	2

	I		
	Furnizim&vendosje gomine mbrojtese amortizatori I	copë	2
	Furnizim&vendosje gomina peshe të pasme	copë	2
11.	**Sistemi i kondicionimit**		
	Furnizim&vendosje rryp kompresorit A/C	copë	1
	Furnizim&vendosje tuba presioni A/C	copë	1
	Mbushje sistemi A/C me gaz pas riparimit	komplet	1
12.	**Sistemi elektrik, ndriçimit dhe sinjalizimit**		
	Kontroll & riparim çels kuadri	copë	1
	Kontroll e& riaparim sistemit elektrik	komplet	1
	Kontroll (Diagnostikim) i gjendjes teknike mjetit	komplet	1
13.	**Gabina**		
	Kontroll & riparim bravë/dorezë dere	copë	1
	Furnizim&vendosje xham i parë parapritës	copë	1
	Riparim, drejtime, stukime dhe lyerje dëmtimesh	lek/m²	1
	Saldime me oksigjen	lek/orë	1
	Luçidim mjeti	komplet	1

Nr.	**Emërtimi i Riparimit**	**Njësia matëse**	**Sasia e pritshme per dy vjet**
Lloji: Autoveturë, Marka: Hyundai, Tipi: I 40, Viti i Prodhimit: 2015, Lënda djegëse: benzinë			
1.	**Riparim në agregatin e motorrit**		
	Furnizim&vendosje zinxhir faze motori (fibra, udhëzues, kuzhinete, tensioner etj)	kit	1
	Furnizim&vendosje udhëzues rripit të jashtëm (dinamo,pompe uji, kondicioneri etj)	copë	1
	Furnizim&vendosje tensioner rripit të jashtëm (dinamo,pompeuji,kondicioneri etj)	copë	1
	Furnizim&vendosje pompë vaji të motorrit	copë	1
	Furnizim&vendosje tap uji cilindër motorri	copë	1
	Furnizim&vendosje premistop bosht me gunga	copë	1
	Furnizim&vendosje premistop paraolio motorri	copë	1
	Furnizim&vendosje gominë kapak valvulash	copë	1
	Furnizim&vendosje sensor presion vaji	copë	1
	Kontroll & riparim marmides katalitike	copë	1
	Furnizim&vendosje tub fizarmonik shkarkim gazra	copë	1
	Furnizim&vendosje gomin marmite	copë	2
	Furnizim&vendosje këmbë motori M/D	copë	1
3.	**Sistemi i Ushqimit**		
	Furnizim&vendosje pompe karburanti P/Ulet (serbator)	copë	1
	Furnizim&vendosje matës sasi ajri (flowmeter)	copë	1
	Pastrimi i motorrit nga brenda me H2	copë	1

	Pastrimi i linjes se sistemit ushqimit me karburant	komplet	1
4.	**Sistem i ndezje**		
	Furnizim&vendosje bobinë ndezje	copë	2
	Furnizim&vendosje injektor benzine	copë	1
	Furnizim&vendosje fije kandele	set	1
5.	**Sistemi i ftohjes**		
	Furnizim&vendosje kapak depozit uji	copë	2
	Furnizim&vendosje pompë uji	copë	1
	Furnizim&vendosje rryp pomp uji	copë	1
	Furnizim&vendosje manikot pompë uji	copë	1
	Furnizim&vendosje termostat nxehtësie	copë	1
6.	**Sistemi i lëshimit**		
	Kontroll & riparim motorino	copë	1
	Furnizim&vendosje pinjon motorino	copë	1
	Furnizim&vendosje karbonçina motorino	palë	1
	Sistemi i karikimit		
	Kontroll & riparim alternator rryme	copë	1
	Furnizim&vendosje rregullator alternatori	copë	1
	Furnizim&vendosje karbonçina alternatori	palë	1
	Furnizim&vendosje pulexho alternatori	copë	1
	Furnizim&vendosje rryp alternatori	copë	1
7.	**Sistemi i transmetimit të lëvizjes**		
	Furnizim&vendosje disk freksioni	copë	1
	Furnizim&vendosje specidisk freksioni	copë	1
	Furnizim&vendosje kushinet freksioni	copë	1
	Furnizim&vendosje pompë freksioni	copë	1
	Furnizim&vendosje cilinder freksioni	copë	1
	Furnizim&vendosje premistop kambio	kit	1
	Furnizim&vendosje fije kilometrazhi	copë	1
	Furnizim&vendosje këmbë kambio	copë	1
	Furnizim&vendosje premistop diferenciali	copë	1
	Kontroll & Riparim semiaks diferenciali	copë	1
	Furnizim&vendosje moco rrote të pasme	copë	1
	Furnizim&vendosje moco rrote të para	copë	1
	Furnizim&vendosje kushinet moco rrote e parë	copë	1
8.	**Sistemi i drejtimit**		
	Furnizim&vendosje tirant grup timoni	copë	1
	Furnizim&vendosje kokë paraleli	copë	2
	Furnizim&vendosje bokolla krah avantreni (I/II)	copë	2
	Furnizim&vendosje rryp hidrauliku	copë	1
	Konvergjim këndet e gomave	komplet	1
	Ballancim i gomave të mjetit	copë	1
	Kalandrim disk gome	copë	2
9.	**Sistemi i frenimit**		

	Furnizim&vendosje kavo frenimi dore	copë	1
	Kontroll & riparim nofulla frenimi të rrotave te para M/D	copë	1
	Furnizim&vendosje pompë frenimi	copë	1
	Kontroll & riparim sistem frenimi	komplet	1
	Furnizim&vendosje tub fresibël frenimi të para	copë	2
	Furnizim&vendosje tub fresibel frenimi të pasme	copë	2
	Kontroll & Riparim shperndarës ABS	copë	1
	Kontroll & Riparim paketë ABS	copë	1
	Furnizim&vendosje sensor ABS	copë	1
10.	**Sistemi i qëndrushmërisë**		
	Furnizim&vendosje krah avantreni të poshtëm M/D	copë	1
	Furnizim&vendosje gomina krah avantreni të mëdha	copë	2
	Furnizim&vendosje gomina krah avantreni të vogëla	copë	2
	Furnizim&vendosje stabilizator i parë	copë	2
	Furnizim&vendosje stabilizator i pasëm	copë	2
	Furnizim&vendosje bokolla krahu të pasëm	copë	2
	Furnizim&vendosje gomina ekuilibratori ura parë	copë	2
	Furnizim&vendosje gomina ekuilibratori ura pasme	copë	2
11.	**Sistemi i amortizimit**		
	Furnizim&vendosje suport amortizator të parë	copë	2
	Furnizim&vendosje kushinet suport amortizatori I	copë	2
	Furnizim&vendosje gomine mbrojtese amortizatori I	copë	2
	Furnizim&vendosje gomina peshe të pasme	copë	2
12.	**Sistemi i kondicionimit**		
	Furnizim&vendosje radiatori i sistemit AC	copë	1
	Kontroll & riparim kompresori i sistemit A/C	copë	1
	Furnizim&vendosje rryp kompresorit A/C	copë	1
	Furnizim&vendosje tuba presioni A/C	copë	1
	Mbushje sistemi A/C me gaz pas riparimit	komplet	1
13.	**Sistemi elektrik, ndriçimit dhe sinjalizimit**		
	Kontroll e& riaparim sistemit elektrik	komplet	1
	Furnizim&vendosje çels sinjalizimi indietro	copë	1
	Furnizim&vendosje rele sinjalizimi	copë	1
	Furnizim&vendosje sirene emergjence policise shtetit (sipas specifikimeve teknike)	copë	1
	Furnizim&vendosje feneline emergjence policise shtetit (sipas specifikimeve teknike)	copë	1
	Kontroll (Diagnostikim) i gjendjes teknike mjetit	komplet	1
14.	**Gabina**		
	Furnizim&vendosje amortizator kofono motorri	copë	2

	Kontroll & riparim bravë/dorezë dere	copë	1
	Kontroll & riparim krik xhami	copë	1
	Furnizim&vendosje xham i parë parapritës	copë	1
	Riparim, drejtime, stukime dhe lyerje dëmtimesh	lek/m²	1
	Saldime me oksigjen	lek/orë	1
	Luçidim mjeti	komplet	1

Nr.	Emërtimi i Riparimit	Njësia matëse	Sasia e pritshme per dy vjet
Lloji: Autoveturë, Marka: Skoda, Tipi: Superb, Viti i Prodhimit: 2016, Lënda djegëse: benzinë			
1.	**Riparim në agregatin e motorrit**		
	Furnizim&vendosje zinxhir faze motori (fibra, udhëzues, kuzhinete, tensioner etj)	kit	1
	Furnizim&vendosje udhëzues rripit të jashtëm (dinamo,pompe uji, kondicioneri etj)	copë	1
	Furnizim&vendosje tensioner rripit të jashtëm (dinamo,pompeuji,kondicioneri etj)	copë	1
	Furnizim&vendosje pompë vaji të motorrit	copë	1
	Furnizim&vendosje tap uji cilindër motorri	copë	1
	Furnizim&vendosje premistop bosht me gunga	copë	1
	Furnizim&vendosje premistop paraolio motorri	copë	1
	Furnizim&vendosje gominë kapak valvulash	copë	1
	Furnizim&vendosje sensor presion vaji	copë	1
	Kontroll & riparim marmides katalitike	copë	1
	Furnizim&vendosje tub fizarmonik shkarkim gazra	copë	1
	Furnizim&vendosje gomin marmite	copë	2
	Furnizim&vendosje këmbë motori M/D	copë	1
2.	**Sistemi i Ushqimit**		
	Furnizim&vendosje pompe karburanti P/Ulet (serbator)	copë	1
	Furnizim&vendosje matës sasi ajri (flowmeter)	copë	1
	Pastrimi i motorrit nga brenda me H2	copë	1
	Pastrimi i linjes se sistemit ushqimit me karburant	komplet	1
3.	**Sistem i ndezje**		
	Furnizim&vendosje bobinë ndezje	copë	2
	Furnizim&vendosje injektor benzine	copë	1
	Furnizim&vendosje fije kandele	set	1
4.	**Sistemi i ftohjes**		
	Furnizim&vendosje kapak depozit uji	copë	2
	Furnizim&vendosje pompë uji	copë	1
	Furnizim&vendosje rryp pomp uji	copë	1
	Furnizim&vendosje manikot pompë uji	copë	1
	Furnizim&vendosje termostat nxehtësie	copë	1
5.	**Sistemi i lëshimit**		
	Kontroll & riparim motorino	copë	1
	Furnizim&vendosje pinjon motorino	copë	1
	Furnizim&vendosje karbonçina motorino	palë	1
6.	**Sistemi i karikimit**		
	Kontroll & riparim alternator rryme	copë	1

	Furnizim&vendosje rregullator alternatori	copë	1
	Furnizim&vendosje karbonçina alternatori	palë	1
	Furnizim&vendosje pulexho alternatori	copë	1
	Furnizim&vendosje rryp alternatori	copë	1
7.	**Sistemi i transmetimit të lëvizjes**		
	Furnizim&vendosje disk freksioni	copë	1
	Furnizim&vendosje specidisk freksioni	copë	1
	Furnizim&vendosje kushinet freksioni	copë	1
	Furnizim&vendosje pompë freksioni	copë	1
	Furnizim&vendosje cilinder freksioni	copë	1
	Furnizim&vendosje premistop kambio	kit	1
	Furnizim&vendosje fije kilometrazhi	copë	1
	Furnizim&vendosje këmbë kambio	copë	1
	Furnizim&vendosje premistop diferenciali	copë	1
	Kontroll & Riparim semiaks diferenciali	copë	1
	Furnizim&vendosje moco rrote të pasme	copë	1
	Furnizim&vendosje moco rrote të para	copë	1
	Furnizim&vendosje kushinet moco rrote e parë	copë	1
8.	**Sistemi i drejtimit**		
	Furnizim&vendosje tirant grup timoni	copë	1
	Furnizim&vendosje kokë paraleli	copë	2
	Furnizim&vendosje bokolla krah avantreni (I/II)	copë	2
	Furnizim&vendosje rryp hidrauliku	copë	1
	Konvergjim këndet e gomave	komplet	1
	Ballancim i gomave të mjetit	copë	1
	Kalandrim disk gome	copë	2
9.	**Sistemi i frenimit**		
	Furnizim&vendosje kavo frenimi dore	copë	1
	Kontroll & riparim nofulla frenimi të rrotave te para M/D	copë	1
	Furnizim&vendosje pompë frenimi	copë	1
	Kontroll & riparim sistem frenimi	komplet	1
	Furnizim&vendosje tub fresibël frenimi të para	copë	2
	Furnizim&vendosje tub fresibel frenimi të pasme	copë	2
	Kontroll & Riparim shperndarës ABS	copë	1
	Kontroll & Riparim paketë ABS	copë	1
	Furnizim&vendosje sensor ABS	copë	1
10.	**Sistemi i qëndrushmërisë**		
	Furnizim&vendosje krah avantreni të poshtëm M/D	copë	1
	Furnizim&vendosje gomina krah avantreni të mëdha	copë	2
	Furnizim&vendosje gomina krah avantreni të vogëla	copë	2
	Furnizim&vendosje stabilizator i parë	copë	2
	Furnizim&vendosje stabilizator i pasëm	copë	2
	Furnizim&vendosje bokolla krahu të pasëm	copë	2
	Furnizim&vendosje gomina ekuilibratori ura parë	copë	2
	Furnizim&vendosje gomina ekuilibratori ura pasme	copë	2
11.	**Sistemi i amortizimit**		
	Furnizim&vendosje suport amortizator të parë	copë	2
	Furnizim&vendosje kushinet suport amortizatori I	copë	2
	Furnizim&vendosje gomine mbrojtese	copë	2

	amortizatori I		
	Furnizim&vendosje gomina peshe të pasme	copë	2
12.	**Sistemi i kondicionimit**		
	Furnizim&vendosje radiatori i sistemit AC	copë	1
	Kontroll & riparim kompresori i sistemit A/C	copë	1
	Furnizim&vendosje rryp kompresorit A/C	copë	1
	Furnizim&vendosje tuba presioni A/C	copë	1
	Mbushje sistemi A/C me gaz pas riparimit	komplet	1
13.	**Sistemi elektrik, ndriçimit dhe sinjalizimit**		
	Kontroll e& riaparim sistemit elektrik	komplet	1
	Furnizim&vendosje çels sinjalizimi indietro	copë	1
	Furnizim&vendosje rele sinjalizimi	copë	1
	Furnizim&vendosje sirene emergjence policise shtetit (sipas specifikimeve teknike)	copë	1
	Furnizim&vendosje feneline emergjence policise shtetit (sipas specifikimeve teknike)	copë	1
	Kontroll (Diagnostikim) i gjendjes teknike mjetit	komplet	1
14.	**Gabina**		
	Furnizim&vendosje amortizator kofono motorri	copë	2
	Kontroll & riparim bravë/dorezë dere	copë	1
	Kontroll & riparim krik xhami	copë	1
	Furnizim&vendosje xham i parë parapritës	copë	1
	Riparim, drejtime, stukime dhe lyerje dëmtimesh	lek/m²	1
	Saldime me oksigjen	lek/orë	1
	Luçidim mjeti	komplet	1

Nr.	**Emërtimi i Riparimit**	**Njësia matëse**	**Sasia e pritshme per dy vjet**
Lloji: Autoveturë, Marka: Skoda, Tipi: Oktavia, Viti i Prodhimit: 2010, Lënda djegëse: naftë			
1.	**Riparim në agregatin e motorrit**		
	Furnizim&vendosje rryp/zinxhir faze motori (fibra, udhëzues, kuzhinete, tensioner etj)	kit	1
	Furnizim&vendosje udhëzues rripit të jashtëm (dinamo,pompe uji, kondicioneri etj)	copë	1
	Furnizim&vendosje tensioner rripit të jashtëm (dinamo,pompeuji,kondicioneri etj)	copë	1
	Furnizim&vendosje pompë vaji të motorrit	copë	1
	Furnizim&vendosje tap uji cilindër motorri	copë	1
	Furnizim&vendosje premistop bosht me gunga	copë	1
	Furnizim&vendosje premistop paraolio motorri	copë	1
	Furnizim&vendosje gominë kapak valvulash	copë	1
	Furnizim&vendosje sensor presion vaji	copë	1
	Kontroll & riparim marmides katalitike	copë	1
	Furnizim&vendosje tub fizarmonik shkarkim gazra	copë	1
	Furnizim&vendosje gomin marmite	copë	2
	Furnizim&vendosje këmbë motori M/D	copë	1
2.	**Sistemi i Ushqimit**		
	Furnizim&vendosje pompe karburanti P/Ulet (serbator)	copë	1

	Furnizim&vendosje matës sasi ajri (flowmeter)	copë	1
	Pastrimi i motorrit nga brenda me H2	copë	1
	Pastrimi i linjes se sistemit ushqimit me karburant	komplet	1
3.	**Sistem i ndezje**		
	Furnizim&vendosje bobinë ndezje	copë	2
	Furnizim&vendosje injektor benzine	copë	1
	Furnizim&vendosje fije kandele	set	1
4.	**Sistemi i ftohjes**		
	Furnizim&vendosje kapak depozit uji	copë	2
	Furnizim&vendosje pompë uji	copë	1
	Furnizim&vendosje rryp pomp uji	copë	1
	Furnizim&vendosje manikot pompë uji	copë	1
	Furnizim&vendosje termostat nxehtësie	copë	1
5.	**Sistemi i lëshimit**		
	Kontroll & riparim motorino	copë	1
	Furnizim&vendosje pinjon motorino	copë	1
	Furnizim&vendosje karbonçina motorino	palë	1
6.	**Sistemi i karikimit**		
	Kontroll & riparim alternator rryme	copë	1
	Furnizim&vendosje rregullator alternatori	copë	1
	Furnizim&vendosje karbonçina alternatori	palë	1
	Furnizim&vendosje pulexho alternatori	copë	1
	Furnizim&vendosje rryp alternatori	copë	1
7.	**Sistemi i transmetimit të lëvizjes**		
	Furnizim&vendosje disk freksioni	copë	1
	Furnizim&vendosje specidisk freksioni	copë	1
	Furnizim&vendosje kushinet freksioni	copë	1
	Furnizim&vendosje pompë freksioni	copë	1
	Furnizim&vendosje cilinder freksioni	copë	1
	Furnizim&vendosje premistop kambio	kit	1
	Furnizim&vendosje fije kilometrazhi	copë	1
	Furnizim&vendosje këmbë kambio	copë	1
	Furnizim&vendosje premistop diferenciali	copë	1
	Kontroll & Riparim semiaks diferenciali	copë	1
	Furnizim&vendosje moco rrote të pasme	copë	1
	Furnizim&vendosje moco rrote të para	copë	1
	Furnizim&vendosje kushinet moco rrote e parë	copë	1
8.	**Sistemi i drejtimit**		
	Furnizim&vendosje tirant grup timoni	copë	1
	Furnizim&vendosje kokë paraleli	copë	2
	Furnizim&vendosje bokolla krah avantreni (I/II)	copë	2
	Furnizim&vendosje rryp hidrauliku	copë	1
	Konvergjim këndet e gomave	komplet	1
	Ballancim i gomave të mjetit	copë	1

	Kalandrim disk gome	copë	2
9.	**Sistemi i frenimit**		
	Furnizim&vendosje kavo frenimi dore	copë	1
	Kontroll & riparim nofulla frenimi të rrotave te para M/D	copë	1
	Furnizim&vendosje pompë frenimi	copë	1
	Kontroll & riparim sistem frenimi	komplet	1
	Furnizim&vendosje tub fresibël frenimi të para	copë	2
	Furnizim&vendosje tub fresibel frenimi të pasme	copë	2
	Kontroll & Riparim shperndarës ABS	copë	1
	Kontroll & Riparim paketë ABS	copë	1
	Furnizim&vendosje sensor ABS	copë	1
10.	**Sistemi i qëndrushmërisë**		
	Furnizim&vendosje krah avantreni të poshtëm M/D	copë	1
	Furnizim&vendosje gomina krah avantreni të mëdha	copë	2
	Furnizim&vendosje gomina krah avantreni të vogëla	copë	2
	Furnizim&vendosje stabilizator i parë	copë	2
	Furnizim&vendosje stabilizator i pasëm	copë	2
	Furnizim&vendosje bokolla krahu të pasëm	copë	2
	Furnizim&vendosje gomina ekuilibratori ura parë	copë	2
	Furnizim&vendosje gomina ekuilibratori ura pasme	copë	2
11.	**Sistemi i amortizimit**		
	Furnizim&vendosje suport amortizator të parë	copë	2
	Furnizim&vendosje kushinet suport amortizatori I	copë	2
	Furnizim&vendosje gomine mbrojtese amortizatori I	copë	2
	Furnizim&vendosje gomina peshe të pasme	copë	2
12.	**Sistemi i kondicionimit**		
	Furnizim&vendosje radiatori i sistemit AC	copë	1
	Kontroll & riparim kompresori i sistemit A/C	copë	1
	Furnizim&vendosje rryp kompresorit A/C	copë	1
	Furnizim&vendosje tuba presioni A/C	copë	1
	Mbushje sistemi A/C me gaz pas riparimit	komplet	1
13.	**Sistemi elektrik, ndriçimit dhe sinjalizimit**		
	Kontroll & riaparim sistemit elektrik	komplet	1
	Furnizim&vendosje çels sinjalizimi indietro	copë	1
	Furnizim&vendosje rele sinjalizimi	copë	1
	Kontroll (Diagnostikim) i gjendjes teknike mjetit	komplet	1
14.	**Gabina**		
	Furnizim&vendosje amortizator kofono motorri	copë	2
	Kontroll & riparim bravë/dorezë dere	copë	1

	Kontroll & riparim krik xhami	copë	1
	Furnizim&vendosje xham i parë parapritës	copë	1
	Riparim, drejtime, stukime dhe lyerje dëmtimesh	lek/m²	1
	Saldime me oksigjen	lek/orë	1
	Luçidim mjeti	komplet	1

Nr.	Emërtimi i Riparimit	Njësia matëse	Sasia e pritshme per dy vjet
Lloji: Autoveturë, Marka: Ford, Tipi: Fokus, Viti i Prodhimit: 2003, Lënda djegëse: benzinë			
1.	**Riparim në agregatin e motorrit**		
	Furnizim&vendosje rryp faze motori (udhëzues, kuzhinetë, tenioner etj)	kit	1
	Furnizim&vendosje udhëzues rripit të jashtëm (dinamo,pompe uji, kondicioneri etj)	copë	1
	Furnizim&vendosje tensioner rripit të jashtëm (dinamo,pompeuji,kondicioneri etj)	copë	1
	Furnizim&vendosje pompë vaji të motorrit	copë	1
	Furnizim&vendosje tap uji cilindër motorri	copë	1
	Furnizim&vendosje premistop bosht me gunga	copë	1
	Furnizim&vendosje premistop paraolio motorri	copë	1
	Furnizim&vendosje gominë kapak valvulash	copë	1
	Furnizim&vendosje sensor presion vaji	copë	1
	Furnizim&vendosje gomin marmite	copë	2
	Furnizim&vendosje këmbë motori M/D	copë	1
2.	**Sistemi i Ushqimit**		
	Furnizim&vendosje pompe karburanti P/Ulet (serbator)	copë	1
	Furnizim&vendosje matës sasi ajri (flowmeter)	copë	1
	Pastrimi i motorrit nga brenda me H2	copë	1
	Pastrimi i linjes se sistemit ushqimit me karburant	komplet	1
3.	**Sistem i ndezje**		
	Furnizim&vendosje bobinë ndezje	copë	2
	Furnizim&vendosje injektor benzine	copë	1
	Furnizim&vendosje fije kandele	set	1
4.	**Sistemi i ftohjes**		
	Furnizim&vendosje kapak depozit uji	copë	2
	Furnizim&vendosje pompë uji	copë	1
	Furnizim&vendosje rryp pomp uji	copë	1
	Furnizim&vendosje manikot pompë uji	copë	1
	Furnizim&vendosje termostat nxehtësie	copë	1
5.	**Sistemi i lëshimit**		
	Kontroll & riparim motorino	copë	1
	Furnizim&vendosje pinjon motorino	copë	1

	Furnizim&vendosje karbonçina motorino	palë	1
6.	**Sistemi i karikimit**		
	Kontroll & riparim alternator rryme	copë	1
	Furnizim&vendosje rregullator alternatori	copë	1
	Furnizim&vendosje karbonçina alternatori	palë	1
	Furnizim&vendosje pulexho alternatori	copë	1
	Furnizim&vendosje rryp alternatori	copë	1
7.	**Sistemi i transmetimit të lëvizjes**		
	Furnizim&vendosje disk freksioni	copë	1
	Furnizim&vendosje specidisk freksioni	copë	1
	Furnizim&vendosje kushinet freksioni	copë	1
	Furnizim&vendosje pompë freksioni	copë	1
	Furnizim&vendosje cilinder freksioni	copë	1
	Furnizim&vendosje premistop kambio	kit	1
	Furnizim&vendosje këmbë kambio	copë	1
	Furnizim&vendosje premistop diferenciali	copë	1
	Kontroll & Riparim semiaks diferenciali	copë	1
	Furnizim&vendosje moco rrote të pasme	copë	1
	Furnizim&vendosje moco rrote të para	copë	1
	Furnizim&vendosje kushinet moco rrote e parë	copë	1
8.	**Sistemi i drejtimit**		
	Kontroll & riparim grup timoni	copë	1
	Furnizim&vendosje tirant grup timoni	copë	1
	Furnizim&vendosje kokë paraleli	copë	2
	Furnizim&vendosje bokolla krah avantreni (I/II)	copë	2
	Furnizim&vendosje rryp hidrauliku	copë	1
	Konvergjim këndet e gomave	komplet	1
	Ballancim i gomave të mjetit	copë	1
	Kalandrim disk gome	copë	2
9.	**Sistemi i frenimit**		
	Furnizim&vendosje kavo frenimi dore	copë	1
	Kontroll & riparim nofulla frenimi të rrotave te para M/D	copë	1
	Furnizim&vendosje pompë frenimi	copë	1
	Kontroll & riparim sistem frenimi	komplet	1
	Furnizim&vendosje tub fresibël frenimi të para	copë	2
	Furnizim&vendosje tub fresibel frenimi të pasme	copë	2
	Kontroll & Riparim shperndarës ABS	copë	1
	Kontroll & Riparim paketë ABS	copë	1
	Furnizim&vendosje sensor ABS	copë	1
10.	**Sistemi i qëndrushmërisë**		
	Furnizim&vendosje krah avantreni të poshtëm M/D	copë	1
	Furnizim&vendosje gomina krah avantreni të mëdha	copë	2

	Furnizim&vendosje gomina krah avantreni të vogëla	copë	2
	Furnizim&vendosje stabilizator i parë	copë	2
	Furnizim&vendosje stabilizator i pasëm	copë	2
	Furnizim&vendosje bokolla krahu të pasëm	copë	2
	Furnizim&vendosje gomina ekuilibratori ura parë	copë	2
	Furnizim&vendosje gomina ekuilibratori ura pasme	copë	2
11.	**Sistemi i amortizimit**		
	Furnizim&vendosje suport amortizator të parë	copë	2
	Furnizim&vendosje kushinet suport amortizatori I	copë	2
	Furnizim&vendosje gomine mbrojtese amortizatori I	copë	2
	Furnizim&vendosje gomina peshe të pasme	copë	2
12.	**Sistemi i kondicionimit**		
	Furnizim&vendosje radiatori i sistemit AC	copë	1
	Kontroll & riparim kompresori i sistemit A/C	copë	1
	Furnizim&vendosje rryp kompresorit A/C	copë	1
	Furnizim&vendosje tuba presioni A/C	copë	1
	Mbushje sistemi A/C me gaz pas riparimit	komplet	1
13.	**Sistemi elektrik, ndriçimit dhe sinjalizimit**		
	Kontroll e& riaparim sistemit elektrik	komplet	1
	Furnizim&vendosje çels sinjalizimi indietro	copë	1
	Furnizim&vendosje rele sinjalizimi	copë	1
	Kontroll (Diagnostikim) i gjendjes teknike mjetit	komplet	1
14.	**Gabina**		
	Furnizim&vendosje amortizator kofono motorri	copë	2
	Kontroll & riparim bravë/dorezë dere	copë	1
	Kontroll & riparim krik xhami	copë	1
	Furnizim&vendosje xham i parë parapritës	copë	1
	Furnizim&vendosje aparat fshirës xhami	copë	1
	Riparim, drejtime, stukime dhe lyerje dëmtimesh	lek/m²	1
	Saldime me oksigjen	lek/orë	1
	Luçidim mjeti	komplet	1

Nr.	**Emërtimi i Riparimit**	**Njësia matëse**	**Sasia e pritshme per dy vjet**
Lloji: Autoveturë, Marka: Hyundai, Tipi: Santafee, Viti i Prodhimit: 2015, Lënda djegëse: naftë			
1.	**Riparim në agregatin e motorrit**		
	Furnizim&vendosje rryp faze/zinxhir motori	kit	1
	Furnizim&vendosje tensioner rip dinamo	copë	1
	Furnizim&vendosje tap uji cilindër motorri	copë	1

	Furnizim&vendosje premistop bosht me gunga	copë	1
	Furnizim&vendosje premistop paraolio motorri	copë	1
	Furnizim&vendosje gominë kapak valvulash	copë	1
	Furnizim&vendosje sensor presion vaji	copë	1
	Furnizim&vendosje tub fizarmonik shkarkim gazra	copë	1
	Furnizim&vendosje gomin marmite	copë	1
	Furnizim&vendosje këmbë motori	copë	1
	Pastrimi i motorrit nga brenda me H2	Komplet	1
2.	**Sistemi i ushqimit**		
	Kontroll & Riparim injektor nafte P/Larte	copë	1
	Kontroll & Riparim turbinë motori	copë	1
	Kontroll & Riparim valvul EGR	copë	1
	Furnizim&vendosje matës sasi ajri (flowmeter)	copë	1
3.	**Sistemi i ftohjes**		
	Furnizim&vendosje radiator sistem i ftohjes	copë	1
	Furnizim&vendosje kapak depozit uji	copë	1
	Furnizim&vendosje pompë uji	copë	1
	Furnizim&vendosje rryp pomp uji	copë	1
	Furnizim&vendosje manikot pompë uji	copë	1
	Furnizim&vendosje termostat sistem ftoje në motorr	copë	1
	Furnizim&vendosje çels (fishek) nxehtësie	copë	1
4.	**Sistemi i lëshimit**		
	Kontroll & riparim motorino	copë	1
	Furnizim&vendosje karbonçina motorino	palë	1
5.	**Sistemi i karikimit**		
	Kontroll & riparim alternator rryme	copë	1
	Furnizim&vendosje rregullator alternatori	copë	1
	Furnizim&vendosje karbonçina alternatori	palë	1
	Furnizim&vendosje pulexho alternatori	copë	1
	Furnizim&vendosje rrip alternatori	copë	1
6.	**Sistemi i transmetimit të lëvizjes**		
	Furnizim&vendosje freksioni	kit	1
	Furnizim&vendosje pompë freksioni e sipërme	copë	1
	Furnizim&vendosje kit premistop kambio	copë	1
	Furnizim&vendosje këmbë kambio	copë	1
	Furnizim&vendosje këmb ridoto	copë	1
	Furnizim&vendosje kryq transmesioni	copë	1
	Furnizim&vendosje moco rrote të pasme	copë	1
	Furnizim&vendosje kushinet moco rrote e pasme	copë	1
	Furnizim&vendosje premistop moco e pasme	copë	1
	Furnizim&vendosje moco rrote të para	copë	1
	Furnizim&vendosje kushinet moco rrote e parë	copë	1

	Furnizim&vendosje premistop moco e parë	copë	1
7.	**Sistemi i drejtimit**		
	Furnizim&vendosje braço grup timoni	copë	1
	Furnizim&vendosje tirant paraleli grup timoni	copë	1
	Furnizim&vendosje kokë paraleli (M/D)	copë	2
	Furnizim&vendosje rryp hidrauliku	copë	1
	Konvergjim këndet e gomave	komplet	1
	Ballancim i gomave të mjetit	copë	1
	Kalandrim disk gome	copë	1
8.	**Sistemi i frenimit**		
	Furnizim&vendosje kavo frenimi dore	copë	1
	Kontroll & riparim nofulla frenimi të rrotes parë	copë	1
	Kontroll & riparim nofulla frenimi të rrotes pasme	copë	1
	Kontroll & riparim sistem frenimi	komplet	1
	Riparim pompë frenimi	copë	1
	Furnizim&vendosje tub fresibël frenimi të para	copë	2
	Furnizim&vendosje tub fresibel frenimi të pasme	copë	2
	Furnizim&vendosje sensor ABS	copë	1
9.	**Sistemi i qëndrushmërisë**		
	Furnizim&vendosje bokulla krah avantreni (I/II)	copë	2
	Furnizim&vendosje stabilizator i parë	copë	2
	Furnizim&vendosje stabilizator i pasëm	copë	2
	Furnizim&vendosje bokulla krah të pasëm poshtë	copë	2
	Furnizim&vendosje gomina ekuilibratori të parë	copë	2
	Furnizim&vendosje gomina ekuilibratori të pasëm	copë	2
	Furnizim&vendosje bokulla shtange të para	copë	2
	Furnizim&vendosje bokulla shtange anësore	copë	2
	Furnizim&vendosje kokë moco (e zmontushme)	copë	2
10.	**Sistemi i amortizimit**		
	Furnizim&vendosje suport amortizator të parë	copë	2
	Furnizim&vendosje kushinet suport amortizatori	copë	2
11.	**Sistemi i kondicionimit**		
	Furnizim&vendosje radiatori i sistemit AC	copë	1
	Kontroll & riparim kompresori i sistemit A/C	copë	1
	Furnizim&vendosje rrip kompresorit A/C	copë	1
	Mbushje sistemi A/C me gaz pas riparimit	komplet	1
12.	**Sistemi elektrik, ndriçimi dhe sinjalizimi**		
	Kontroll & riparim çels kuadri	copë	1
	Furnizim&vendosje çels sinjalizimi	copë	1
	Furnizim&vendosje çels sinjalizimi indietro	copë	1
	Furnizim&vendosje rele sinjalizimi	copë	1
	Furnizim&vendosje siguresash	copë	1

	Kontroll (Diagnostikim) i gjendjes teknike mjetit	komplet	1
13.	**Gabina**		
	Furnizim&vendosje amortizator kofono motorri	copë	2
	Kontroll & Riparim bravë dere	copë	1
	Kontroll & riparim krik xhami	copë	1
	Furnizim&vendosje depozit uji fshirse xhami	copë	1
	Furnizim&vendosje pomp depozit uji fshirse xhami	copë	1
	Riparim, drejtime, stukime dhe lyerje dëmtime	lek/m²	1
	Saldime me oksigjen	lek/ore	1
	Lucidim mjeti	komplet	1

Nr.	**Emërtimi i Riparimit**	**Njësia matëse**	**Sasia e pritshme per dy vjet**
Lloji: Autoveturë, Marka: Hyundai, Tipi: Tucson, Viti i Prodhimit: 2017, Lënda djegëse: naftë			
1.	**Riparim në agregatin e motorrit**		
	Furnizim&vendosje rryp faze motori (udhëzues, kuzhinetë, tenioner etj)	kit	1
	Furnizim&vendosje tensioner rip dinamo	copë	1
	Furnizim&vendosje filtër kambio automatike	kit	1
	Zëvendësim vaji i kambio automatike	litra	10
	Furnizim&vendosje tap uji cilindër motorri	copë	1
	Furnizim&vendosje premistop bosht me gunga	copë	1
	Furnizim&vendosje premistop paraolio motorri	copë	1
	Furnizim&vendosje gominë kapak valvulash	copë	1
	Furnizim&vendosje sensor presion vaji	copë	1
	Furnizim&vendosje gomin marmite	copë	1
	Furnizim&vendosje këmbë motori	copë	1
	Pastrimi i motorrit nga brenda me H2	Komplet	1
2.	**Sistemi i ushqimit**		
	Kontroll & Riparim injektor nafte P/Larte	copë	1
	Kontroll & Riparim turbinë motori	copë	1
	Kontroll & Riparim valvul EGR	copë	1
3.	**Sistemi i ftohjes**		
	Furnizim&vendosje kapak depozit uji	copë	1
	Furnizim&vendosje rryp pomp uji	copë	1
	Furnizim&vendosje manikot pompë uji	copë	1
	Furnizim&vendosje termostat sistem ftoje në motorr	copë	1
	Furnizim&vendosje çels (fishek) nxehtësie	copë	1
4.	**Sistemi i lëshimit**		
	Kontroll & riparim motorino	copë	1
	Furnizim&vendosje karbonçina motorino	palë	1

5.	**Sistemi i karikimit**		
	Kontroll & riparim alternator rryme	copë	1
	Furnizim&vendosje rregullator alternatori	copë	1
	Furnizim&vendosje karbonçina alternatori	palë	1
	Furnizim&vendosje rrip alternatori	copë	1
6.	**Sistemi i transmetimit të lëvizjes**		
	Furnizim&vendosje kit premistop kambio	copë	1
	Furnizim&vendosje këmbë kambio	copë	1
	Furnizim&vendosje këmb ridoto	copë	1
	Furnizim&vendosje kryq transmesioni	copë	1
	Furnizim&vendosje kushinet moco rrote e pasme	copë	1
	Furnizim&vendosje premistop moco e pasme	copë	1
	Furnizim&vendosje kushinet moco rrote e parë	copë	1
	Furnizim&vendosje premistop moco e parë	copë	1
7.	**Sistemi i drejtimit**		
	Furnizim&vendosje tirant paraleli grup timoni	copë	1
	Furnizim&vendosje kokë paraleli (M/D)	copë	2
	Furnizim&vendosje rryp hidrauliku	copë	1
	Konvergjim këndet e gomave	komplet	1
	Ballancim i gomave të mjetit	copë	1
	Kalandrim disk gome	copë	1
8.	**Sistemi i frenimit**		
	Furnizim&vendosje kavo frenimi dore	copë	1
	Kontroll & riparim nofulla frenimi të rrotes parë	copë	1
	Kontroll & riparim nofulla frenimi të rrotes pasme	copë	1
	Kontroll & riparim sistem frenimi	komplet	1
	Riparim pompë frenimi	copë	1
	Furnizim&vendosje tub fresibël frenimi të para	copë	2
	Furnizim&vendosje tub fresibel frenimi të pasme	copë	2
	Furnizim&vendosje sensor ABS	copë	1
9.	**Sistemi i qëndrushmërisë**		
	Furnizim&vendosje bokulla krah avantreni (I/II)	copë	2
	Furnizim&vendosje stabilizator i parë	copë	2
	Furnizim&vendosje stabilizator i pasëm	copë	2
	Furnizim&vendosje bokulla krah të pasëm poshtë	copë	2
	Furnizim&vendosje gomina ekuilibratori të parë	copë	2
	Furnizim&vendosje gomina ekuilibratori të pasëm	copë	2
	Furnizim&vendosje bokulla shtange të para	copë	2
	Furnizim&vendosje bokulla shtange anësore	copë	2
	Furnizim&vendosje kokë moco (e zmontushme)	copë	2
10.	**Sistemi i amortizimit**		

	Furnizim&vendosje suport amortizator të parë	copë	2
	Furnizim&vendosje kushinet suport amortizatori	copë	2
11.	**Sistemi i kondicionimit**		
	Furnizim&vendosje radiatori i sistemit AC	copë	1
	Kontroll & riparim kompresori i sistemit A/C	copë	1
	Furnizim&vendosje rrip kompresorit A/C	copë	1
	Mbushje sistemi A/C me gaz pas riparimit	komplet	1
12.	**Sistemi elektrik, ndriçimi dhe sinjalizimi**		
	Furnizim&vendosje çels sinjalizimi indietro	copë	1
	Furnizim&vendosje siguresash	copë	1
	Kontroll (Diagnostikim) i gjendjes teknike mjetit	komplet	1
13.	**Gabina**		
	Furnizim&vendosje amortizator kofono motorri	copë	2
	Furnizim&vendosje amortizator kapak bagazhi	copë	2
	Kontroll & Riparim bravë dere	copë	1
	Kontroll & riparim krik xhami	copë	1
	Furnizim&vendosje depozit uji fshirse xhami	copë	1
	Furnizim&vendosje pomp depozit uji fshirse xhami	copë	1
	Riparim, drejtime, stukime dhe lyerje dëmtime	lek/m²	1
	Saldime me oksigjen	lek/ore	1
	Lucidim mjeti	komplet	1

Nr.	**Emërtimi i Riparimit**	**Njësia matëse**	**Sasia e pritshme per dy vjet**
Lloji: Autoveturë, Marka: Toyota, Tipi: Rav4, Viti i Prodhimit: 2016, Lënda djegëse: naftë			
1.	**Riparim në agregatin e motorrit**		
	Furnizim&vendosje zinxhir faze motori	kit	1
	Furnizim&vendosje tensioner rip dinamo	copë	1
	Furnizim&vendosje tap uji cilindër motorri	copë	1
	Furnizim&vendosje premistop bosht me gunga	copë	1
	Furnizim&vendosje premistop paraolio motorri	copë	1
	Furnizim&vendosje gominë kapak valvulash	copë	1
	Furnizim&vendosje sensor presion vaji	copë	1
	Furnizim&vendosje gomin marmite	copë	1
	Furnizim&vendosje këmbë motori	copë	1
	Pastrimi i motorrit nga brenda me H2	Komplet	1
2.	**Sistemi i ushqimit**		
	Kontroll & Riparim pompë nafte P/Larte	copë	1
	Kontroll & Riparim injektor nafte P/Larte	copë	1
	Kontroll & Riparim turbinë motori	copë	1
	Kontroll & Riparim valvul EGR	copë	1

3.	**Sistemi i ftohjes**		
	Furnizim&vendosje kapak depozit uji	copë	1
	Furnizim&vendosje rryp pomp uji	copë	1
	Furnizim&vendosje manikot pompë uji	copë	1
	Furnizim&vendosje termostat sistem ftoje në motorr	copë	1
	Furnizim&vendosje çels (fishek) nxehtësie	copë	1
4.	**Sistemi i lëshimit**		
	Kontroll & riparim motorino	copë	1
	Furnizim&vendosje karbonçina motorino	palë	1
5.	**Sistemi i karikimit**		
	Kontroll & riparim alternator rryme	copë	1
	Furnizim&vendosje rregullator alternatori	copë	1
	Furnizim&vendosje karbonçina alternatori	palë	1
	Furnizim&vendosje rrip alternatori	copë	1
6.	**Sistemi i transmetimit të lëvizjes**		
	Furnizim&vendosje freksioni	kit	1
	Furnizim&vendosje pompë freksioni e sipërme	copë	1
	Furnizim&vendosje kit premistop kambio	copë	1
	Furnizim&vendosje këmbë kambio	copë	1
	Furnizim&vendosje këmb ridoto	copë	1
	Furnizim&vendosje kryq transmesioni	copë	1
	Furnizim&vendosje kushinet moco rrote e pasme	copë	1
	Furnizim&vendosje premistop moco e pasme	copë	1
	Furnizim&vendosje kushinet moco rrote e parë	copë	1
	Furnizim&vendosje premistop moco e parë	copë	1
7.	**Sistemi i drejtimit**		
	Furnizim&vendosje tirant paraleli grup timoni	copë	1
	Furnizim&vendosje kokë paraleli (M/D)	copë	2
	Furnizim&vendosje rryp hidrauliku	copë	1
	Konvergjim këndet e gomave	komplet	1
	Ballancim i gomave të mjetit	copë	1
	Kalandrim disk gome	copë	1
8.	**Sistemi i frenimit**		
	Furnizim&vendosje kavo frenimi dore	copë	1
	Kontroll & riparim nofulla frenimi të rrotes parë	copë	1
	Kontroll & riparim nofulla frenimi të rrotes pasme	copë	1
	Kontroll & riparim sistem frenimi	komplet	1
	Riparim pompë frenimi	copë	1
	Furnizim&vendosje tub fresibël frenimi të para	copë	2
	Furnizim&vendosje tub fresibel frenimi të pasme	copë	2
	Furnizim&vendosje sensor ABS	copë	1
9.	**Sistemi i qëndrushmërisë**		

	Furnizim&vendosje bokulla krah avantreni (I/II)	copë	2
	Furnizim&vendosje stabilizator i parë	copë	2
	Furnizim&vendosje stabilizator i pasëm	copë	2
	Furnizim&vendosje bokulla krah të pasëm poshtë	copë	2
	Furnizim&vendosje gomina ekuilibratori të parë	copë	2
	Furnizim&vendosje gomina ekuilibratori të pasëm	copë	2
	Furnizim&vendosje bokulla shtange të para	copë	2
	Furnizim&vendosje bokulla shtange anësore	copë	2
	Furnizim&vendosje kokë moco (e zmontushme)	copë	2
10.	**Sistemi i amortizimit**		
	Furnizim&vendosje suport amortizator të parë	copë	2
	Furnizim&vendosje kushinet suport amortizatori	copë	2
11.	**Sistemi i kondicionimit**		
	Furnizim&vendosje radiatori i sistemit AC	copë	1
	Kontroll & riparim kompresori i sistemit A/C	copë	1
	Furnizim&vendosje rrip kompresorit A/C	copë	1
	Mbushje sistemi A/C me gaz pas riparimit	komplet	1
12.	**Sistemi elektrik, ndriçimi dhe sinjalizimi**		
	Furnizim&vendosje çels sinjalizimi indietro	copë	1
	Furnizim&vendosje siguresash	copë	1
	Kontroll (Diagnostikim) i gjendjes teknike mjetit	komplet	1
13.	**Gabina**		
	Furnizim&vendosje amortizator kofono motorri	copë	2
	Kontroll & Riparim bravë dere	copë	1
	Kontroll & riparim krik xhami	copë	1
	Furnizim&vendosje depozit uji fshirse xhami	copë	1
	Furnizim&vendosje pomp depozit uji fshirse xhami	copë	1
	Riparim, drejtime, stukime dhe lyerje dëmtime	lek/m²	1
	Saldime me oksigjen	lek/ore	1
	Lucidim mjeti	komplet	1

Nr.	**Emërtimi i Riparimit**	**Njësia matëse**	**Sasia e pritshme per dy vjet**
Lloji: Autoveturë, Marka: Toyota, Tipi: Land Cruiser, Viti i Prodhimit: 1997 - 1999, Lënda djegëse: naftë			
1.	**Riparim në agregatin e motorrit**		
	Furnizim&vendosje rryp faze motori (udhëzues, kuzhinetë, tenioner etj)	kit	1
	Furnizim&vendosje tensioner rip dinamo	copë	1
	Furnizim&vendosje tap uji cilindër motorri	copë	1
	Furnizim&vendosje premistop bosht me gunga	copë	1
	Furnizim&vendosje premistop paraolio motorri	copë	1

	Furnizim&vendosje gominë kapak valvulash	copë	1
	Furnizim&vendosje sensor presion vaji	copë	1
	Furnizim&vendosje gomin marmite	copë	1
	Furnizim&vendosje këmbë motori	copë	1
	Pastrimi i motorrit nga brenda me H2	Komplet	1
2.	**Sistemi i ushqimit**		
	Kontroll & Riparim pompë nafte P/Larte	copë	1
	Kontroll & Riparim injektor nafte P/Larte	copë	1
	Kontroll & Riparim turbinë motori	copë	1
	Kontroll & Riparim valvul EGR	copë	1
3.	**Sistemi i ftohjes**		
	Furnizim&vendosje kapak depozit uji	copë	1
	Furnizim&vendosje rryp pomp uji	copë	1
	Furnizim&vendosje manikot pompë uji	copë	1
	Furnizim&vendosje termostat sistem ftoje në motorr	copë	1
	Furnizim&vendosje çels (fishek) nxehtësie	copë	1
4.	**Sistemi i lëshimit**		
	Kontroll & riparim motorino	copë	1
	Furnizim&vendosje karbonçina motorino	palë	1
5.	**Sistemi i karikimit**		
	Kontroll & riparim alternator rryme	copë	1
	Furnizim&vendosje rregullator alternatori	copë	1
	Furnizim&vendosje karbonçina alternatori	palë	1
	Furnizim&vendosje rrip alternatori	copë	1
6.	**Sistemi i transmetimit të lëvizjes**		
	Furnizim&vendosje freksioni	kit	1
	Furnizim&vendosje pompë freksioni e sipërme	copë	1
	Furnizim&vendosje kit premistop kambio	copë	1
	Furnizim&vendosje këmbë kambio	copë	1
	Furnizim&vendosje këmb ridoto	copë	1
	Furnizim&vendosje kryq transmesioni	copë	1
	Furnizim&vendosje kushinet moco rrote e pasme	copë	1
	Furnizim&vendosje premistop moco e pasme	copë	1
	Furnizim&vendosje kushinet moco rrote e parë	copë	1
	Furnizim&vendosje premistop moco e parë	copë	1
7.	**Sistemi i drejtimit**		
	Furnizim&vendosje tirant paraleli grup timoni	copë	1
	Furnizim&vendosje kokë paraleli (M/D)	copë	2
	Furnizim&vendosje rryp hidrauliku	copë	1
	Konvergjim këndet e gomave	komplet	1
	Ballancim i gomave të mjetit	copë	1
	Kalandrim disk gome	copë	1
8.	**Sistemi i frenimit**		

	Furnizim&vendosje kavo frenimi dore	copë	1
	Kontroll & riparim nofulla frenimi të rrotes parë	copë	1
	Kontroll & riparim nofulla frenimi të rrotes pasme	copë	1
	Kontroll & riparim sistem frenimi	komplet	1
	Riparim pompë frenimi	copë	1
	Furnizim&vendosje tub fresibël frenimi të para	copë	2
	Furnizim&vendosje tub fresibel frenimi të pasme	copë	2
	Furnizim&vendosje sensor ABS	copë	1
9.	**Sistemi i qëndrushmërisë**		
	Furnizim&vendosje bokulla krah avantreni (I/II)	copë	2
	Furnizim&vendosje stabilizator i parë	copë	2
	Furnizim&vendosje stabilizator i pasëm	copë	2
	Furnizim&vendosje bokulla krah të pasëm poshtë	copë	2
	Furnizim&vendosje gomina ekuilibratori të parë	copë	2
	Furnizim&vendosje gomina ekuilibratori të pasëm	copë	2
	Furnizim&vendosje bokulla shtange të para	copë	2
	Furnizim&vendosje bokulla shtange anësore	copë	2
	Furnizim&vendosje kokë moco (e zmontushme)	copë	2
10.	**Sistemi i amortizimit**		
	Furnizim&vendosje suport amortizator të parë	copë	2
	Furnizim&vendosje kushinet suport amortizatori	copë	2
11.	**Sistemi i kondicionimit**		
	Furnizim&vendosje radiatori i sistemit AC	copë	1
	Kontroll & riparim kompresori i sistemit A/C	copë	1
	Furnizim&vendosje rrip kompresorit A/C	copë	1
	Furnizim&vendosje tuba presioni A/C	copë	1
	Mbushje sistemi A/C me gaz pas riparimit	komplet	1
12.	**Sistemi elektrik, ndriçimi dhe sinjalizimi**		
	Furnizim&vendosje çels sinjalizimi indietro	copë	1
	Furnizim&vendosje rele sinjalizimi	copë	1
	Furnizim&vendosje siguresash	copë	1
	Kontroll (Diagnostikim) i gjendjes teknike mjetit	komplet	1
13.	**Gabina**		
	Furnizim&vendosje amortizator kofono motorri	copë	2
	Kontroll & Riparim bravë dere	copë	1
	Kontroll & riparim krik xhami	copë	1
	Furnizim&vendosje depozit uji fshirse xhami	copë	1
	Furnizim&vendosje pomp depozit uji fshirse xhami	copë	1
	Riparim, drejtime, stukime dhe lyerje dëmtime	lek/m²	1
	Saldime me oksigjen	lek/ore	1
	Lucidim mjeti	komplet	1

Nr.	Emërtimi i Riparimit	Njësia matëse	Sasia e pritshme per dy vjet
Lloji: Autoveturë, Marka: BMW, Tipi: X5, Viti i Prodhimit: 2000 - 2005, Lënda djegëse: naftë			
1.	**Riparim në agregatin e motorrit**		
	Furnizim&vendosje zinxhir faze motori	kit	1
	Furnizim&vendosje tensioner rip dinamo	copë	1
	Furnizim&vendosje filtër kambio automatike	kit	1
	Zëvendësim vaji i kambio automatike	litra	10
	Furnizim&vendosje pompë vaji të motorrit	copë	1
	Furnizim&vendosje pulexho kollodoku	copë	1
	Furnizim&vendosje tap uji cilindër motorri	copë	1
	Furnizim&vendosje premistop bosht me gunga	copë	1
	Furnizim&vendosje premistop paraolio motorri	copë	1
	Furnizim&vendosje gominë kapak valvulash	copë	1
	Furnizim&vendosje sensor presion vaji	copë	1
	Kontroll & riparim marmides katalitike	copë	1
	Kontroll & riparim filtër partikular	copë	1
	Furnizim&vendosje tub fizarmonik shkarkim gazra	copë	1
	Furnizim&vendosje gomin marmite	copë	1
	Furnizim&vendosje këmbë motori	copë	1
	Pastrimi i motorrit nga brenda me H2	Komplet	1
2.	**Sistemi i ushqimit**		
	Kontroll & Riparim pompë nafte P/Larte	copë	1
	Kontroll & Riparim injektor nafte P/Larte	copë	1
	Kontroll & Riparim turbinë motori	copë	1
	Kontroll & Riparim valvul EGR	copë	1
	Furnizim&vendosje matës sasi ajri (flowmeter)	copë	1
3.	**Sistemi i ftohjes**		
	Furnizim&vendosje radiator sistem i ftohjes	copë	1
	Furnizim&vendosje kapak depozit uji	copë	1
	Furnizim&vendosje pompë uji	copë	1
	Furnizim&vendosje demfer pompë uji	copë	1
	Furnizim&vendosje rryp pomp uji	copë	1
	Furnizim&vendosje manikot pompë uji	copë	1
	Furnizim&vendosje termostat sistem ftoje në motorr	copë	1
	Furnizim&vendosje çels (fishek) nxehtësie	copë	1
	Furnizim&vendosje ventilator radiatori	copë	1
4.	**Sistemi i lëshimit**		
	Kontroll & riparim motorino	copë	1
	Furnizim&vendosje karbonçina motorino	palë	1
5.	**Sistemi i karikimit**		

	Kontroll & riparim alternator rryme	copë	1
	Furnizim&vendosje rregullator alternatori	copë	1
	Furnizim&vendosje karbonçina alternatori	palë	1
	Furnizim&vendosje pulexho alternatori	copë	1
	Furnizim&vendosje rrip alternatori	copë	1
6.	**Sistemi i transmetimit të lëvizjes**		
	Furnizim&vendosje kit premistop kambio	copë	1
	Furnizim&vendosje këmbë kambio	copë	1
	Furnizim&vendosje këmb ridoto	copë	1
	Furnizim&vendosje kryq transmesioni	copë	1
	Furnizim&vendosje moco rrote të pasme	copë	1
	Furnizim&vendosje kushinet moco rrote e pasme	copë	1
	Furnizim&vendosje premistop moco e pasme	copë	1
	Furnizim&vendosje moco rrote të para	copë	1
	Furnizim&vendosje kushinet moco rrote e parë	copë	1
	Furnizim&vendosje premistop moco e parë	copë	1
7.	**Sistemi i drejtimit**		
	Kontroll & riparim grup timoni	copë	1
	Furnizim&vendosje braço grup timoni	copë	1
	Furnizim&vendosje tirant paraleli grup timoni	copë	1
	Furnizim&vendosje kokë paraleli (M/D)	copë	2
	Furnizim&vendosje rryp hidrauliku	copë	1
	Konvergjim këndet e gomave	komplet	1
	Ballancim i gomave të mjetit	copë	1
	Kalandrim disk gome	copë	1
8.	**Sistemi i frenimit**		
	Furnizim&vendosje kavo frenimi dore	copë	1
	Kontroll & riparim nofulla frenimi të rrotes parë	copë	1
	Kontroll & riparim nofulla frenimi të rrotes pasme	copë	1
	Kontroll & riparim sistem frenimi	komplet	1
	Riparim pompë frenimi	copë	1
	Furnizim&vendosje pompë vakumi	copë	1
	Furnizim&vendosje tub fresibël frenimi të para	copë	2
	Furnizim&vendosje tub fresibel frenimi të pasme	copë	2
	Kontroll & Riparim shperndarës ABS	copë	1
	Furnizim&vendosje sensor ABS	copë	1
9.	**Sistemi i qëndrushmërisë**		
	Furnizim&vendosje bokulla krah avantreni (I/II)	copë	2
	Furnizim&vendosje stabilizator i parë	copë	2
	Furnizim&vendosje stabilizator i pasëm	copë	2
	Furnizim&vendosje bokulla krah të pasëm poshtë	copë	2
	Furnizim&vendosje gomina ekuilibratori të parë	copë	2

	Furnizim&vendosje gomina ekuilibratori të pasëm	copë	2
	Furnizim&vendosje bokulla shtange të para	copë	2
	Furnizim&vendosje bokulla shtange anësore	copë	2
	Furnizim&vendosje kokë moco (e zmontushme)	copë	2
10.	**Sistemi i amortizimit**		
	Furnizim&vendosje suport amortizator të parë	copë	2
	Furnizim&vendosje kushinet suport amortizatori	copë	2
11.	**Sistemi i kondicionimit**		
	Furnizim&vendosje radiatori i sistemit AC	copë	1
	Kontroll & riparim kompresori i sistemit A/C	copë	1
	Furnizim&vendosje rrip kompresorit A/C	copë	1
	Furnizim&vendosje tuba presioni A/C	copë	1
	Mbushje sistemi A/C me gaz pas riparimit	komplet	1
12.	**Sistemi elektrik, ndriçimi dhe sinjalizimi**		
	Kontroll & riparim çels kuadri	copë	1
	Furnizim&vendosje çels sinjalizimi	copë	1
	Furnizim&vendosje çels sinjalizimi indietro	copë	1
	Furnizim&vendosje siguresash	copë	1
	Kontroll (Diagnostikim) i gjendjes teknike mjetit	komplet	1
13.	**Gabina**		
	Furnizim&vendosje amortizator kofono motorri	copë	2
	Furnizim&vendosje amortizator kapak bagazhi	copë	2
	Kontroll & Riparim bravë dere	copë	1
	Furnizim&vendosje dorezë dere	copë	1
	Kontroll & riparim krik xhami	copë	1
	Furnizim&vendosje xham i parë parapritës	copë	1
	Furnizim&vendosje depozit uji fshirse xhami	copë	1
	Furnizim&vendosje pomp depozit uji fshirse xhami	copë	1
	Riparim, drejtime, stukime dhe lyerje dëmtime	lek/m²	1
	Saldime me oksigjen	lek/ore	1
	Lucidim mjeti	komplet	1

Nr.	**Emërtimi i Riparimit**	**Njësia matëse**	**Sasia e pritshme per dy vjet**
Lloji: Autoveturë, Marka: Volkswagen, Tipi: Tuareg, Viti i Prodhimit: 2005, Lënda djegëse: naftë			
1.	**Riparim në agregatin e motorrit**		
	Furnizim&vendosje pompë vaji të motorrit	copë	1
	Furnizim&vendosje sepertinë vaji motorri	copë	1
	Furnizim&vendosje pulexho kollodoku	copë	1
	Furnizim&vendosje tap uji cilindër motorri	copë	1
	Furnizim&vendosje premistop bosht me gunga	copë	1

	Furnizim&vendosje premistop paraolio motorri	copë	1
	Furnizim&vendosje gominë kapak valvulash	copë	1
	Furnizim&vendosje sensor presion vaji	copë	1
	Kontroll & riparim marmides katalitike	copë	1
	Furnizim&vendosje tub fizarmonik shkarkim gazra	copë	1
	Furnizim&vendosje gomin marmite	copë	1
	Furnizim&vendosje këmbë motori	copë	1
	Pastrimi i motorrit nga brenda me H2	Komplet	1
2.	**Sistemi i ushqimit**		
	Kontroll & Riparim pompë nafte P/Larte	copë	1
	Kontroll & Riparim injektor nafte P/Larte	copë	1
	Kontroll & Riparim turbinë motori	copë	1
	Kontroll & Riparim valvul EGR	copë	1
	Furnizim&vendosje matës sasi ajri (flowmeter)	copë	1
3.	**Sistemi i ftohjes**		
	Furnizim&vendosje kapak depozit uji	copë	1
	Furnizim&vendosje pompë uji	copë	1
	Furnizim&vendosje rryp pomp uji	copë	1
	Furnizim&vendosje manikot pompë uji	copë	1
	Furnizim&vendosje termostat sistem ftoje në motorr	copë	1
	Furnizim&vendosje çels (fishek) nxehtësie	copë	1
4.	**Sistemi i lëshimit**		
	Kontroll & riparim motorino	copë	1
	Furnizim&vendosje karbonçina motorino	palë	1
5.	**Sistemi i karikimit**		
	Kontroll & riparim alternator rryme	copë	1
	Furnizim&vendosje rregullator alternatori	copë	1
	Furnizim&vendosje karbonçina alternatori	palë	1
	Furnizim&vendosje pulexho alternatori	copë	1
	Furnizim&vendosje rrip alternatori	copë	1
6.	**Sistemi i transmetimit të lëvizjes**		
	Furnizim&vendosje freksioni	kit	1
	Furnizim&vendosje pompë freksioni e sipërme	copë	1
	Furnizim&vendosje kit premistop kambio	copë	1
	Furnizim&vendosje këmbë kambio	copë	1
	Furnizim&vendosje këmb ridoto	copë	1
	Furnizim&vendosje kryq transmesioni	copë	1
	Furnizim&vendosje moco rrote të pasme	copë	1
	Furnizim&vendosje kushinet moco rrote e pasme	copë	1
	Furnizim&vendosje premistop moco e pasme	copë	1
	Furnizim&vendosje moco rrote të para	copë	1
	Furnizim&vendosje kushinet moco rrote e parë	copë	1

	Furnizim&vendosje premistop moco e parë	copë	1
7.	**Sistemi i drejtimit**		
	Furnizim&vendosje braço grup timoni	copë	1
	Furnizim&vendosje tirant paraleli grup timoni	copë	1
	Furnizim&vendosje kokë paraleli (M/D)	copë	2
	Konvergjim këndet e gomave	komplet	1
	Ballancim i gomave të mjetit	copë	1
	Kalandrim disk gome	copë	1
8.	**Sistemi i frenimit**		
	Furnizim&vendosje kavo frenimi dore	copë	1
	Kontroll & riparim nofulla frenimi të rrotes parë	copë	1
	Kontroll & riparim nofulla frenimi të rrotes pasme	copë	1
	Kontroll & riparim sistem frenimi	komplet	1
	Riparim pompë frenimi	copë	1
	Furnizim&vendosje tub fresibël frenimi të para	copë	2
	Furnizim&vendosje tub fresibel frenimi të pasme	copë	2
	Furnizim&vendosje sensor ABS	copë	1
9.	**Sistemi i qëndrushmërisë**		
	Furnizim&vendosje bokulla krah avantreni (I/II)	copë	2
	Furnizim&vendosje stabilizator i parë	copë	2
	Furnizim&vendosje stabilizator i pasëm	copë	2
	Furnizim&vendosje bokulla krah të pasëm poshtë	copë	2
	Furnizim&vendosje gomina ekuilibratori të parë	copë	2
	Furnizim&vendosje gomina ekuilibratori të pasëm	copë	2
	Furnizim&vendosje bokulla shtange të para	copë	2
	Furnizim&vendosje bokulla shtange anësore	copë	2
	Furnizim&vendosje kokë moco (e zmontushme)	copë	2
10.	**Sistemi i amortizimit**		
	Furnizim&vendosje suport amortizator të parë	copë	2
	Furnizim&vendosje kushinet suport amortizatori	copë	2
11.	**Sistemi i kondicionimit**		
	Furnizim&vendosje radiatori i sistemit AC	copë	1
	Kontroll & riparim kompresori i sistemit A/C	copë	1
	Furnizim&vendosje rrip kompresorit A/C	copë	1
	Mbushje sistemi A/C me gaz pas riparimit	komplet	1
12.	**Sistemi elektrik, ndriçimi dhe sinjalizimi**		
	Kontroll & riparim çels kuadri	copë	1
	Furnizim&vendosje çels sinjalizimi	copë	1
	Furnizim&vendosje çels sinjalizimi indietro	copë	1
	Furnizim&vendosje siguresash	copë	1
	Kontroll (Diagnostikim) i gjendjes teknike mjetit	komplet	1
13.	**Gabina**		

	Furnizim&vendosje amortizator kofono motorri	copë	2
	Kontroll & Riparim bravë dere	copë	1
	Kontroll & riparim krik xhami	copë	1
	Furnizim&vendosje xham i parë parapritës	copë	1
	Furnizim&vendosje depozit uji fshirse xhami	copë	1
	Furnizim&vendosje pomp depozit uji fshirse xhami	copë	1
	Riparim, drejtime, stukime dhe lyerje dëmtime	lek/m²	1
	Saldime me oksigjen	lek/ore	1
	Lucidim mjeti	komplet	1

Nr.	Emërtimi i Riparimit	Njësia matëse	Sasia e pritshme per dy vjet
Lloji: Autoveturë, Marka: Chevrolet, Tipi: Captiva, Viti i Prodhimit: 2008, Lënda djegëse: benzinë			
1.	**Riparim në agregatin e motorrit**		
	Furnizim&vendosje rryp faze motori (udhëzues, kuzhinetë, tenioner etj)	kit	1
	Furnizim&vendosje tensioner rip dinamo	copë	1
	Furnizim&vendosje tap uji cilindër motorri	copë	1
	Furnizim&vendosje premistop bosht me gunga	copë	1
	Furnizim&vendosje premistop paraolio motorri	copë	1
	Furnizim&vendosje gominë kapak valvulash	copë	1
	Furnizim&vendosje sensor presion vaji	copë	1
	Furnizim&vendosje gomin marmite	copë	1
	Furnizim&vendosje këmbë motori	copë	1
	Pastrimi i motorrit nga brenda me H2	Komplet	1
2.	**Sistemi i ushqimit**		
	Kontroll & Riparim pompë nafte P/Larte	copë	1
	Kontroll & Riparim injektor nafte P/Larte	copë	1
	Kontroll & Riparim turbinë motori	copë	1
	Kontroll & Riparim valvul EGR	copë	1
3.	**Sistemi i ftohjes**		
	Furnizim&vendosje kapak depozit uji	copë	1
	Furnizim&vendosje rryp pomp uji	copë	1
	Furnizim&vendosje manikot pompë uji	copë	1
	Furnizim&vendosje termostat sistem ftoje në motorr	copë	1
	Furnizim&vendosje çels (fishek) nxehtësie	copë	1
4.	**Sistemi i lëshimit**		
	Kontroll & riparim motorino	copë	1
	Furnizim&vendosje karbonçina motorino	palë	1
5.	**Sistemi i karikimit**		
	Kontroll & riparim alternator rryme	copë	1

	Furnizim&vendosje rregullator alternatori	copë	1
	Furnizim&vendosje karbonçina alternatori	palë	1
	Furnizim&vendosje rrip alternatori	copë	1
6.	**Sistemi i transmetimit të lëvizjes**		
	Furnizim&vendosje freksioni	kit	1
	Furnizim&vendosje pompë freksioni e sipërme	copë	1
	Furnizim&vendosje kit premistop kambio	copë	1
	Furnizim&vendosje këmbë kambio	copë	1
	Furnizim&vendosje këmb ridoto	copë	1
	Furnizim&vendosje kryq transmesioni	copë	1
	Furnizim&vendosje kushinet moco rrote e pasme	copë	1
	Furnizim&vendosje premistop moco e pasme	copë	1
	Furnizim&vendosje kushinet moco rrote e parë	copë	1
	Furnizim&vendosje premistop moco e parë	copë	1
7.	**Sistemi i drejtimit**		
	Furnizim&vendosje tirant paraleli grup timoni	copë	1
	Furnizim&vendosje kokë paraleli (M/D)	copë	2
	Furnizim&vendosje rryp hidrauliku	copë	1
	Konvergjim këndet e gomave	komplet	1
	Ballancim i gomave të mjetit	copë	1
	Kalandrim disk gome	copë	1
8.	**Sistemi i frenimit**		
	Furnizim&vendosje kavo frenimi dore	copë	1
	Kontroll & riparim nofulla frenimi të rrotes parë	copë	1
	Kontroll & riparim nofulla frenimi të rrotes pasme	copë	1
	Kontroll & riparim sistem frenimi	komplet	1
	Riparim pompë frenimi	copë	1
	Furnizim&vendosje tub fresibël frenimi të para	copë	2
	Furnizim&vendosje tub fresibel frenimi të pasme	copë	2
	Furnizim&vendosje sensor ABS	copë	1
9.	**Sistemi i qëndrushmërisë**		
	Furnizim&vendosje bokulla krah avantreni (I/II)	copë	4
	Furnizim&vendosje stabilizator i parë	copë	2
	Furnizim&vendosje stabilizator i pasëm	copë	2
	Furnizim&vendosje bokulla krah të pasëm poshtë	copë	2
	Furnizim&vendosje gomina ekuilibratori të parë	copë	2
	Furnizim&vendosje gomina ekuilibratori të pasëm	copë	2
	Furnizim&vendosje bokulla shtange të para	copë	2
	Furnizim&vendosje bokulla shtange anësore	copë	2
	Furnizim&vendosje kokë moco (e zmontushme)	copë	2

10.	**Sistemi i amortizimit**		
	Furnizim&vendosje suport amortizator të parë	copë	2
	Furnizim&vendosje kushinet suport amortizatori	copë	2
11.	**Sistemi i kondicionimit**		
	Furnizim&vendosje radiatori i sistemit AC	copë	1
	Kontroll & riparim kompresori i sistemit A/C	copë	1
	Furnizim&vendosje rrip kompresorit A/C	copë	1
	Mbushje sistemi A/C me gaz pas riparimit	komplet	1
12.	**Sistemi elektrik, ndriçimi dhe sinjalizimi**		
	Furnizim&vendosje çels sinjalizimi indietro	copë	1
	Furnizim&vendosje rele sinjalizimi	copë	1
	Furnizim&vendosje siguresash	copë	1
	Kontroll (Diagnostikim) i gjendjes teknike mjetit	komplet	1
13.	**Gabina**		
	Furnizim&vendosje amortizator kofono motorri	copë	2
	Kontroll & Riparim bravë dere	copë	1
	Kontroll & riparim krik xhami	copë	1
	Furnizim&vendosje depozit uji fshirse xhami	copë	1
	Furnizim&vendosje pomp depozit uji fshirse xhami	copë	1
	Riparim, drejtime, stukime dhe lyerje dëmtime	lek/m²	1
	Saldime me oksigjen	lek/ore	1
	Lucidim mjeti	komplet	1

Nr.	**Emërtimi i Riparimit**	**Njësia matëse**	**Sasia e pritshme per dy vjet**
Lloji: Autoveturë, Marka: Land Rover, Tipi: Defender, Viti i Prodhimit: 2003 - 2008, Lënda djegëse: naftë			
1.	**Riparim në agregatin e motorrit**		
	Furnizim&vendosje rryp/zinxhir faze motori (udhëzues, kuzhinetë, tenioner etj)	kit	1
	Furnizim&vendosje tensioner rip dinamo	copë	1
	Furnizim&vendosje tap uji cilindër motorri	copë	1
	Furnizim&vendosje premistop bosht me gunga	copë	1
	Furnizim&vendosje premistop paraolio motorri	copë	1
	Furnizim&vendosje gominë kapak valvulash	copë	1
	Furnizim&vendosje sensor presion vaji	copë	1
	Furnizim&vendosje gomin marmite	copë	1
	Furnizim&vendosje këmbë motori	copë	1
	Pastrimi i motorrit nga brenda me H2	Komplet	1
2.	**Sistemi i ushqimit**		
	Kontroll & Riparim pompë nafte P/Larte	copë	1
	Kontroll & Riparim injektor nafte P/Larte	copë	1

	Kontroll & Riparim turbinë motori	copë	1
	Kontroll & Riparim valvul EGR	copë	1
3.	**Sistemi i ftohjes**		
	Furnizim&vendosje kapak depozit uji	copë	1
	Furnizim&vendosje rryp pomp uji	copë	1
	Furnizim&vendosje manikot pompë uji	copë	1
	Furnizim&vendosje termostat sistem ftoje në motorr	copë	1
	Furnizim&vendosje çels (fishek) nxehtësie	copë	1
4.	**Sistemi i lëshimit**		
	Kontroll & riparim motorino	copë	1
	Furnizim&vendosje karbonçina motorino	palë	1
5.	**Sistemi i karikimit**		
	Kontroll & riparim alternator rryme	copë	1
	Furnizim&vendosje rregullator alternatori	copë	1
	Furnizim&vendosje karbonçina alternatori	palë	1
	Furnizim&vendosje rrip alternatori	copë	1
6.	**Sistemi i transmetimit të lëvizjes**		
	Furnizim&vendosje freksioni	kit	1
	Furnizim&vendosje pompë freksioni e sipërme	copë	1
	Furnizim&vendosje kit premistop kambio	copë	1
	Furnizim&vendosje këmbë kambio	copë	1
	Furnizim&vendosje këmb ridoto	copë	1
	Furnizim&vendosje kryq transmesioni	copë	1
	Furnizim&vendosje kushinet moco rrote e pasme	copë	1
	Furnizim&vendosje premistop moco e pasme	copë	1
	Furnizim&vendosje kushinet moco rrote e parë	copë	1
	Furnizim&vendosje premistop moco e parë	copë	1
7.	**Sistemi i drejtimit**		
	Furnizim&vendosje tirant paraleli grup timoni	copë	1
	Furnizim&vendosje kokë paraleli (M/D)	copë	2
	Furnizim&vendosje rryp hidrauliku	copë	1
	Konvergjim këndet e gomave	komplet	1
	Ballancim i gomave të mjetit	copë	1
	Kalandrim disk gome	copë	1
8.	**Sistemi i frenimit**		
	Furnizim&vendosje kavo frenimi dore	copë	1
	Kontroll & riparim nofulla frenimi të rrotes parë	copë	1
	Kontroll & riparim nofulla frenimi të rrotes pasme	copë	1
	Kontroll & riparim sistem frenimi	komplet	1
	Riparim pompë frenimi	copë	1
	Furnizim&vendosje tub fresibël frenimi të para	copë	2
	Furnizim&vendosje tub fresibel frenimi të pasme	copë	2

	Furnizim&vendosje sensor ABS	copë	1
9.	**Sistemi i qëndrushmërisë**		
	Furnizim&vendosje bokulla krah avantreni (I/II)	copë	4
	Furnizim&vendosje stabilizator i parë	copë	2
	Furnizim&vendosje stabilizator i pasëm	copë	2
	Furnizim&vendosje bokulla krah të pasëm poshtë	copë	2
	Furnizim&vendosje gomina ekuilibratori të parë	copë	2
	Furnizim&vendosje gomina ekuilibratori të pasëm	copë	2
	Furnizim&vendosje bokulla shtange të para	copë	2
	Furnizim&vendosje bokulla shtange anësore	copë	2
	Furnizim&vendosje kokë moco (e zmontushme)	copë	2
10.	**Sistemi i amortizimit**		
	Furnizim&vendosje suport amortizator të parë	copë	2
	Furnizim&vendosje kushinet suport amortizatori	copë	2
11.	**Sistemi i kondicionimit**		
	Furnizim&vendosje radiatori i sistemit AC	copë	1
	Kontroll & riparim kompresori i sistemit A/C	copë	1
	Furnizim&vendosje rrip kompresorit A/C	copë	1
	Mbushje sistemi A/C me gaz pas riparimit	komplet	1
12.	**Sistemi elektrik, ndriçimi dhe sinjalizimi**		
	Furnizim&vendosje çels sinjalizimi indietro	copë	1
	Furnizim&vendosje rele sinjalizimi	copë	1
	Furnizim&vendosje siguresash	copë	1
	Kontroll (Diagnostikim) i gjendjes teknike mjetit	komplet	1
13.	**Gabina**		
	Furnizim&vendosje amortizator kofono motorri	copë	2
	Kontroll & Riparim bravë dere	copë	1
	Kontroll & riparim krik xhami	copë	1
	Furnizim&vendosje depozit uji fshirse xhami	copë	1
	Furnizim&vendosje pomp depozit uji fshirse xhami	copë	1
	Riparim, drejtime, stukime dhe lyerje dëmtime	lek/m²	1
	Saldime me oksigjen	lek/ore	1
	Lucidim mjeti	komplet	1

Nr.	**Emërtimi i Riparimit**	**Njësia matëse**	**Sasia e pritshme per dy vjet**
Lloji: Autoveturë, Marka: Mitsubish , Tipi: Pajero 3.2, Viti i Prodhimit: 2008			

- 2017, Lënda djegëse: naftë			
1.	**Riparim në agregatin e motorrit**		
	Furnizim&vendosje zinxhir faze motori	kit	1
	Furnizim&vendosje tensioner rip dinamo	copë	1
	Furnizim&vendosje filtër kambio automatike	kit	1
	Zëvendësim vaji i kambio automatike	litra	10
	Furnizim&vendosje pompë vaji të motorrit	copë	1
	Furnizim&vendosje tap uji cilindër motorri	copë	1
	Furnizim&vendosje premistop bosht me gunga	copë	1
	Furnizim&vendosje premistop paraolio motorri	copë	1
	Furnizim&vendosje gominë kapak valvulash	copë	1
	Furnizim&vendosje sensor presion vaji	copë	1
	Furnizim&vendosje tub fizarmonik shkarkim gazra	copë	1
	Furnizim&vendosje gomin marmite	copë	1
	Furnizim&vendosje këmbë motori	copë	1
	Pastrimi i motorrit nga brenda me H2	Komplet	1
2.	**Sistemi i ushqimit**		
	Kontroll & Riparim pompë nafte P/Larte	copë	1
	Kontroll & Riparim injektor nafte P/Larte	copë	1
	Kontroll & Riparim turbinë motori	copë	1
	Kontroll & Riparim valvul EGR	copë	1
	Furnizim&vendosje matës sasi ajri (flowmeter)	copë	1
3.	**Sistemi i ftohjes**		
	Furnizim&vendosje radiator sistem i ftohjes	copë	1
	Furnizim&vendosje kapak depozit uji	copë	1
	Furnizim&vendosje demfer pompë uji	copë	1
	Furnizim&vendosje rryp pomp uji	copë	1
	Furnizim&vendosje manikot pompë uji	copë	1
	Furnizim&vendosje termostat sistem ftoje në motorr	copë	1
	Furnizim&vendosje çels (fishek) nxehtësie	copë	1
4.	**Sistemi i lëshimit**		
	Kontroll & riparim motorino	copë	1
	Furnizim&vendosje karbonçina motorino	palë	1
5.	**Sistemi i karikimit**		
	Kontroll & riparim alternator rryme	copë	1
	Furnizim&vendosje rregullator alternatori	copë	1
	Furnizim&vendosje karbonçina alternatori	palë	1
	Furnizim&vendosje pulexho alternatori	copë	1
	Furnizim&vendosje rrip alternatori	copë	1
6.	**Sistemi i transmetimit të lëvizjes**		
	Furnizim&vendosje kit premistop kambio	copë	1
	Furnizim&vendosje këmbë kambio	copë	1
	Furnizim&vendosje këmb ridoto	copë	1

	Furnizim&vendosje kryq transmesioni	copë	1
	Furnizim&vendosje moco rrote të pasme	copë	1
	Furnizim&vendosje kushinet moco rrote e pasme	copë	1
	Furnizim&vendosje premistop moco e pasme	copë	1
	Furnizim&vendosje moco rrote të para	copë	1
	Furnizim&vendosje kushinet moco rrote e parë	copë	1
	Furnizim&vendosje premistop moco e parë	copë	1
7.	**Sistemi i drejtimit**		
	Furnizim&vendosje braço grup timoni	copë	1
	Furnizim&vendosje tirant paraleli grup timoni	copë	1
	Furnizim&vendosje kokë paraleli (M/D)	copë	2
	Furnizim&vendosje rryp hidrauliku	copë	1
	Konvergjim këndet e gomave	komplet	1
	Ballancim i gomave të mjetit	copë	1
	Kalandrim disk gome	copë	1
8.	**Sistemi i frenimit**		
	Furnizim&vendosje kavo frenimi dore	copë	1
	Kontroll & riparim nofulla frenimi të rrotes parë	copë	1
	Kontroll & riparim nofulla frenimi të rrotes pasme	copë	1
	Kontroll & riparim sistem frenimi	komplet	1
	Riparim pompë frenimi	copë	1
	Furnizim&vendosje pompë vakumi	copë	1
	Furnizim&vendosje tub fresibël frenimi të para	copë	2
	Furnizim&vendosje tub fresibel frenimi të pasme	copë	2
	Kontroll & Riparim shperndarës ABS	copë	1
	Furnizim&vendosje sensor ABS	copë	1
9.	**Sistemi i qëndrushmërisë**		
	Furnizim&vendosje bokulla krah avantreni (I/II)	copë	4
	Furnizim&vendosje stabilizator i parë	copë	2
	Furnizim&vendosje stabilizator i pasëm	copë	2
	Furnizim&vendosje bokulla krah të pasëm poshtë	copë	2
	Furnizim&vendosje gomina ekuilibratori të parë	copë	2
	Furnizim&vendosje gomina ekuilibratori të pasëm	copë	2
	Furnizim&vendosje bokulla shtange të para	copë	2
	Furnizim&vendosje bokulla shtange anësore	copë	2
	Furnizim&vendosje kokë moco (e zmontushme)	copë	2
10.	**Sistemi i amortizimit**		
	Furnizim&vendosje suport amortizator të parë	copë	2
	Furnizim&vendosje kushinet suport amortizatori	copë	2

11.	**Sistemi i kondicionimit**		
	Furnizim&vendosje radiatori i sistemit AC	copë	1
	Kontroll & riparim kompresori i sistemit A/C	copë	1
	Furnizim&vendosje rrip kompresorit A/C	copë	1
	Furnizim&vendosje tuba presioni A/C	copë	1
	Mbushje sistemi A/C me gaz pas riparimit	komplet	1
12.	**Sistemi elektrik, ndriçimi dhe sinjalizimi**		
	Furnizim&vendosje çels sinjalizimi indietro	copë	1
	Furnizim&vendosje rele sinjalizimi	copë	1
	Furnizim&vendosje siguresash	copë	1
	Furnizim&vendosje sirene emergjence policise shtetit (sipas specifikimeve teknike)	copë	2
	Furnizim&vendosje feneline emergjence policise shtetit (sipas specifikimeve teknike)	copë	2
	Kontroll (Diagnostikim) i gjendjes teknike mjetit	komplet	1
13.	**Gabina**		
	Furnizim&vendosje amortizator kofono motorri	copë	2
	Furnizim&vendosje amortizator kapak bagazhi	copë	2
	Kontroll & Riparim bravë dere	copë	1
	Furnizim&vendosje dorezë dere	copë	1
	Kontroll & riparim krik xhami	copë	1
	Furnizim&vendosje xham i parë parapritës	copë	1
	Furnizim&vendosje depozit uji fshirse xhami	copë	1
	Furnizim&vendosje pomp depozit uji fshirse xhami	copë	1
	Riparim, drejtime, stukime dhe lyerje dëmtime	lek/m²	1
	Saldime me oksigjen	lek/ore	1
	Lucidim mjeti	komplet	1

Nr.	**Emërtimi i Riparimit**	**Njësia matëse**	**Sasia e pritshme per dy vjet**
Lloji:Mikrobus, Marka: Volsvagen, Tipi: Crafter Viti i Prodhimit: 2008, Lënda djegëse: naftë			
1.	**Riparim në agregatin e motorrit**		
	Furnizim&vendosje rrip faze motori	kit	1
	Furnizim&vendosje udhëzues rrip I jashtem	copë	1
	Furnizim&vendosje tensioner rrip I jashtem	copë	1
	Furnizim&vendosje volant motorri	copë	1
	Furnizim&vendosje pulexho kollodoku	copë	1
	Furnizim&vendosje tap uji cilindër motorri	copë	1
	Furnizim&vendosje premistop bosht me gunga	copë	1
	Furnizim&vendosje premistop paraolio motorri	copë	1

	Furnizim&vendosje premistop mbrapaolio motorri	copë	1
	Furnizim&vendosje gominë kapak valvulash	copë	1
	Furnizim&vendosje sensor presion vaji	copë	1
	Kontroll & riparim filtër partikular	copë	1
	Furnizim&vendosje gomin marmite	copë	1
	Furnizim&vendosje këmbë motori M/D	copë	1
2.	**Sistemi i ushqimit**		
	Kontroll & Riparim pompë nafte P/Larte	copë	1
	Kontroll & Riparim injektor sistemit ushq. motorrit P/L	copë	2
	Kontroll & Riparim turbinë motori	copë	1
	Kontroll & Riparim valvul EGR	copë	1
	Furnizim&vendosje matës sasi ajri (flowmeter)	copë	1
	Kontroll & pastrim sist. ushqimit me karburant motorrit	komplet	1
3.	**Sistemi i ftohjes**		
	Furnizim&vendosje radiator sistem i ftohjes	copë	1
	Furnizim&vendosje kapak depozit uji	copë	1
	Furnizim&vendosje pompë uji	copë	1
	Furnizim&vendosje demfer pompë uji	copë	1
	Furnizim&vendosje rrip pomp uji	copë	1
	Furnizim&vendosje manikot pompë uji	copë	1
	Furnizim&vendosje termostat sist. ftohjes motorrit	copë	1
	Furnizim&vendosje çels (fishek) nxehtësie	copë	1
4.	**Sistemi i lëshimit**		
	Kontroll & riparim motorino	copë	1
	Furnizim&vendosje karbonçina motorino	palë	1
5.	**Sistemi i karikimit**		
	Kontroll & riparim alternator rryme	copë	1
	Furnizim&vendosje karbonçina alternatori	palë	1
	Furnizim&vendosje pulexho alternatori	copë	1
6.	**Sistemi i transmetimit të lëvizjes**		
	Furnizim&vendosje freksioni	kit	1
	Furnizim&vendosje pompë freksioni	copë	1
	Furnizim&vendosje cilinder freksioni	copë	1
	Furnizim&vendosje këmbë kambio	copë	1
	Furnizim&vendosje kryq transmesioni	copë	1
	Furnizim&vendosje moco rrote të pasme	copë	1
	Furnizim&vendosje kushinet moco rrote e pasme	copë	1
	Furnizim&vendosje premistop moco e pasme	copë	1
	Furnizim&vendosje moco rrote të para	copë	2
	Furnizim&vendosje kushinet moco rrote e parë	copë	1
	Furnizim&vendosje premistop moco e parë	copë	1

7.	**Sistemi i drejtimit**		
	Kontroll & riparim grup timoni	copë	1
	Furnizim&vendosje tirant paraleli grup timoni	copë	2
	Furnizim&vendosje gominë tirant grup timoni	copë	2
	Furnizim&vendosje kokë paraleli M/D	copë	2
	Furnizim&vendosje pompë hidraulike	copë	1
	Furnizim&vendosje rryp hidrauliku	copë	1
	Kalandrim disk gome	copë	1
	Konvergjim këndet e gomave	komplet	1
8.	**Sistemi i frenimit**		
	Kontroll & riparim nofulla frenimi të parë	copë	1
	Kontroll & riparim nofulla frenimi të paseme	copë	1
	Kontroll & riparim sistem frenimi	komplet	1
	Furnizim&vendosje pompë vakumi	copë	1
	Furnizim&vendosje tub fresibël frenimi të para	copë	1
	Furnizim&vendosje tub fresibel frenimi të pasëme	copë	1
	Furnizim&vendosje sensor ABS	copë	1
9.	**Sistemi i qëndrushmërisë**		
	Furnizim&vendosje kokë krah avantreni të poshtëm	copë	1
	Furnizim&vendosje bokulla krah avantreni (I/II)	copë	2
	Furnizim&vendosje tirant avantreni	copë	1
	Furnizim&vendosje stabilizatori i parë	copë	2
	Furnizim&vendosje stabilizatori i pasëm	copë	2
	Furnizim&vendosje gomina ekuilibrator i parë	copë	2
	Furnizim&vendosje gomina ekuilibrator i pasëm	copë	2
10.	**Sistemi i amortizimit**		
	Furnizim&vendosje gomina balestre	copë	2
	Furnizim&vendosje bokulla balestre të parë	copë	2
	Furnizim&vendosje bokulla balestre të pasme	copë	2
	Furnizim&vendosje kapillota balestre	copë	2
	Furnizim&vendosje gomina peshe të parë	copë	2
	Furnizim&vendosje gomina peshe të pasme	copë	2
11.	**Sistemi i kondicionimit**		
	Furnizim&vendosje valvulat e sistemit te A/C	copë	1
	Furnizim&vendosje pulexho kompresori i sistemit A/C	copë	1
	Furnizim&vendosje rrip i kompresorit A/C	copë	1
	Furnizim&vendosje tuba presioni A/C	copë	1
	Mbushje sistemi A/C me gaz pas riparimit	komplet	1
12.	**Sistemi elektrik, ndriçimi dhe sinjalizimi**		
	Kontroll & riaparim grup çels kuadri	copë	1
	Furnizim&vendosje çels sinjalizim frenimi	copë	1

	Furnizim&vendosje çels sinjalizimi indietro	copë	1
	Furnizim&vendosje rele sinjalizimi	copë	1
	Kontroll (Diagnostikim) i gjendjes teknike mjetit	komplet	1
13.	**Gabina**		
	Kontroll & Riparim bravë dere	copë	1
	Kontroll & riparim krik xhami dere	copë	1
	Furnizim&vendosje xham i parë parapritës	copë	1
	Riparim, drejtime dhe lyerje dëmtime	lek/m²	1
	Saldime me oksigjen	lek/orë	1
	Lucidim mjeti	komplet	1

Nr.	**Emërtimi i Riparimit**	**Njësia matëse**	**Sasia e pritshme per dy vjet**
Lloji:Mikrobus, Marka: Volsvagen, Tipi: Transporter, Viti i Prodhimit: 2003 - 2005, Lënda djegëse: naftë			
1.	**Riparim në agregatin e motorrit**		
	Furnizim&vendosje rrip faze motori	kit	1
	Furnizim&vendosje udhëzues rrip I jashtem	copë	1
	Furnizim&vendosje tensioner rrip I jashtem	copë	1
	Furnizim&vendosje volant motorri	copë	1
	Furnizim&vendosje pulexho kollodoku	copë	1
	Furnizim&vendosje tap uji cilindër motorri	copë	1
	Furnizim&vendosje premistop bosht me gunga	copë	1
	Furnizim&vendosje premistop paraolio motorri	copë	1
	Furnizim&vendosje premistop mbrapaolio motorri	copë	1
	Furnizim&vendosje gominë kapak valvulash	copë	1
	Furnizim&vendosje sensor presion vaji	copë	1
	Kontroll & riparim filtër partikular	copë	1
	Furnizim&vendosje gomin marmite	copë	1
	Furnizim&vendosje këmbë motori M/D	copë	1
2.	**Sistemi i ushqimit**		
	Kontroll & Riparim pompë nafte P/Larte	copë	1
	Kontroll & Riparim injektor sistemit ushq. motorrit P/L	copë	2
	Kontroll & Riparim turbinë motori	copë	1
	Kontroll & Riparim valvul EGR	copë	1
	Furnizim&vendosje matës sasi ajri (flowmeter)	copë	1
	Kontroll & pastrim sist. ushqimit me karburant motorrit	komplet	1
3.	**Sistemi i ftohjes**		
	Furnizim&vendosje radiator sistem i ftohjes	copë	1
	Furnizim&vendosje kapak depozit uji	copë	1
	Furnizim&vendosje pompë uji	copë	1

	Furnizim&vendosje demfer pompë uji	copë	1
	Furnizim&vendosje rrip pomp uji	copë	1
	Furnizim&vendosje manikot pompë uji	copë	1
	Furnizim&vendosje termostat sist. ftohjes motorrit	copë	1
	Furnizim&vendosje çels (fishek) nxehtësie	copë	1
4.	**Sistemi i lëshimit**		
	Kontroll & riparim motorino	copë	1
	Furnizim&vendosje karbonçina motorino	palë	1
5.	**Sistemi i karikimit**		
	Kontroll & riparim alternator rryme	copë	1
	Furnizim&vendosje karbonçina alternatori	palë	1
	Furnizim&vendosje pulexho alternatori	copë	1
6.	**Sistemi i transmetimit të lëvizjes**		
	Furnizim&vendosje freksioni	kit	1
	Furnizim&vendosje pompë freksioni	copë	1
	Furnizim&vendosje cilinder freksioni	copë	1
	Furnizim&vendosje këmbë kambio	copë	1
	Furnizim&vendosje kryq transmesioni	copë	1
	Furnizim&vendosje moco rrote të pasme	copë	1
	Furnizim&vendosje kushinet moco rrote e pasme	copë	1
	Furnizim&vendosje premistop moco e pasme	copë	1
	Furnizim&vendosje moco rrote të para	copë	2
	Furnizim&vendosje kushinet moco rrote e parë	copë	1
	Furnizim&vendosje premistop moco e parë	copë	1
7.	**Sistemi i drejtimit**		
	Kontroll & riparim grup timoni	copë	1
	Furnizim&vendosje tirant paraleli grup timoni	copë	2
	Furnizim&vendosje gominë tirant grup timoni	copë	2
	Furnizim&vendosje kokë paraleli M/D	copë	2
	Furnizim&vendosje pompë hidraulike	copë	1
	Furnizim&vendosje rryp hidrauliku	copë	1
	Kalandrim disk gome	copë	1
	Konvergjim këndet e gomave	komplet	1
8.	**Sistemi i frenimit**		
	Kontroll & riparim nofulla frenimi të parë	copë	1
	Kontroll & riparim nofulla frenimi të paseme	copë	1
	Kontroll & riparim sistem frenimi	komplet	1
	Furnizim&vendosje pompë vakumi	copë	1
	Furnizim&vendosje tub fresibël frenimi të para	copë	1
	Furnizim&vendosje tub fresibel frenimi të pasëme	copë	1
	Furnizim&vendosje sensor ABS	copë	1
9.	**Sistemi i qëndrushmërisë**		

	Furnizim&vendosje kokë krah avantreni të poshtëm	copë	1
	Furnizim&vendosje bokulla krah avantreni (I/II)	copë	2
	Furnizim&vendosje tirant avantreni	copë	1
	Furnizim&vendosje stabilizatori i parë	copë	2
	Furnizim&vendosje stabilizatori i pasëm	copë	2
	Furnizim&vendosje gomina ekuilibrator i parë	copë	2
	Furnizim&vendosje gomina ekuilibrator i pasëm	copë	2
10.	**Sistemi i amortizimit**		
	Furnizim&vendosje gomina balestre	copë	2
	Furnizim&vendosje bokulla balestre të parë	copë	2
	Furnizim&vendosje bokulla balestre të pasme	copë	2
	Furnizim&vendosje kapillota balestre	copë	2
	Furnizim&vendosje gomina peshe të parë	copë	2
	Furnizim&vendosje gomina peshe të pasme	copë	2
11.	**Sistemi i kondicionimit**		
	Furnizim&vendosje valvulat e sistemit te A/C	copë	1
	Furnizim&vendosje pulexho kompresori i sistemit A/C	copë	1
	Furnizim&vendosje rrip i kompresorit A/C	copë	1
	Furnizim&vendosje tuba presioni A/C	copë	1
	Mbushje sistemi A/C me gaz pas riparimit	komplet	1
12.	**Sistemi elektrik, ndriçimi dhe sinjalizimi**		
	Kontroll & riaparim grup çels kuadri	copë	1
	Furnizim&vendosje çels sinjalizim frenimi	copë	1
	Furnizim&vendosje çels sinjalizimi indietro	copë	1
	Furnizim&vendosje rele sinjalizimi	copë	1
	Kontroll (Diagnostikim) i gjendjes teknike mjetit	komplet	1
13.	**Gabina**		
	Kontroll & Riparim bravë dere	copë	1
	Kontroll & riparim krik xhami dere	copë	1
	Furnizim&vendosje xham i parë parapritës	copë	1
	Riparim, drejtime dhe lyerje dëmtime	lek/m²	1
	Saldime me oksigjen	lek/orë	1
	Lucidim mjeti	komplet	1

Nr.	**Emërtimi i Riparimit**	**Njësia matëse**	**Sasia e pritshme per dy vjet**
Lloji: Mikrobus, Marka: Hyundai , Tipi: H1, Viti i Prodhimit: 2016, Lënda djegëse: naftë			
1.	**Riparim në agregatin e motorrit**		
	Furnizim&vendosje rrip faze motori	kit	1

	Furnizim&vendosje udhëzues rrip I jashtem	copë	1
	Furnizim&vendosje tensioner rrip I jashtem	copë	1
	Furnizim&vendosje pulexho kollodoku	copë	1
	Furnizim&vendosje tap uji cilindër motorri	copë	1
	Furnizim&vendosje premistop bosht me gunga	copë	1
	Furnizim&vendosje premistop paraolio motorri	copë	1
	Furnizim&vendosje premistop mbrapaolio motorri	copë	1
	Furnizim&vendosje gominë kapak valvulash	copë	1
	Furnizim&vendosje sensor presion vaji	copë	1
	Kontroll & riparim filtër partikular	copë	1
	Furnizim&vendosje gomin marmite	copë	1
	Furnizim&vendosje këmbë motori M/D	copë	1
2.	**Sistemi i ushqimit**		
	Kontroll & Riparim pompë nafte P/Larte	copë	1
	Kontroll & Riparim injektor sistemit ushq. motorrit P/L	copë	2
	Kontroll & Riparim turbinë motori	copë	1
	Kontroll & Riparim valvul EGR	copë	1
	Furnizim&vendosje matës sasi ajri (flowmeter)	copë	1
	Kontroll & pastrim sist. ushqimit me karburant motorrit	komplet	1
3.	**Sistemi i ftohjes**		
	Furnizim&vendosje radiator sistem i ftohjes	copë	1
	Furnizim&vendosje kapak depozit uji	copë	1
	Furnizim&vendosje pompë uji	copë	1
	Furnizim&vendosje demfer pompë uji	copë	1
	Furnizim&vendosje rrip pomp uji	copë	1
	Furnizim&vendosje manikot pompë uji	copë	1
	Furnizim&vendosje termostat sist. ftohjes motorrit	copë	1
	Furnizim&vendosje çels (fishek) nxehtësie	copë	1
4.	**Sistemi i lëshimit**		
	Kontroll & riparim motorino	copë	1
	Furnizim&vendosje karbonçina motorino	palë	1
5.	**Sistemi i karikimit**		
	Kontroll & riparim alternator rryme	copë	1
	Furnizim&vendosje karbonçina alternatori	palë	1
	Furnizim&vendosje pulexho alternatori	copë	1
6.	**Sistemi i transmetimit të lëvizjes**		
	Furnizim&vendosje freksioni	kit	1
	Furnizim&vendosje pompë freksioni	copë	1
	Furnizim&vendosje cilinder freksioni	copë	1
	Furnizim&vendosje këmbë kambio	copë	1
	Furnizim&vendosje kryq transmesioni	copë	1
	Furnizim&vendosje moco rrote të pasme	copë	1

	Furnizim&vendosje kushinet moco rrote e pasme	copë	1
	Furnizim&vendosje premistop moco e pasme	copë	1
	Furnizim&vendosje moco rrote të para	copë	1
	Furnizim&vendosje kushinet moco rrote e parë	copë	1
	Furnizim&vendosje premistop moco e parë	copë	1
7.	**Sistemi i drejtimit**		
	Kontroll & riparim grup timoni	copë	1
	Furnizim&vendosje tirant paraleli grup timoni	copë	2
	Furnizim&vendosje gominë tirant grup timoni	copë	2
	Furnizim&vendosje kokë paraleli M/D	copë	2
	Furnizim&vendosje rryp hidrauliku	copë	1
	Kalandrim disk gome	copë	1
	Konvergjim këndet e gomave	komplet	1
8.	**Sistemi i frenimit**		
	Kontroll & riparim nofulla frenimi të parë	copë	1
	Kontroll & riparim nofulla frenimi të paseme	copë	1
	Kontroll & riparim sistem frenimi	komplet	1
	Furnizim&vendosje tub fresibël frenimi të para	copë	1
	Furnizim&vendosje tub fresibel frenimi të pasëme	copë	1
	Furnizim&vendosje sensor ABS	copë	1
9.	**Sistemi i qëndrushmërisë**		
	Furnizim&vendosje kokë krah avantreni të poshtëm	copë	1
	Furnizim&vendosje bokulla krah avantreni (I/II)	copë	2
	Furnizim&vendosje tirant avantreni	copë	1
	Furnizim&vendosje stabilizatori i parë	copë	2
	Furnizim&vendosje stabilizatori i pasëm	copë	2
	Furnizim&vendosje gomina ekuilibrator i parë	copë	2
	Furnizim&vendosje gomina ekuilibrator i pasëm	copë	2
10.	**Sistemi i amortizimit**		
	Furnizim&vendosje gomina balestre	copë	2
	Furnizim&vendosje bokulla balestre të parë	copë	2
	Furnizim&vendosje bokulla balestre të pasme	copë	2
	Furnizim&vendosje kapillota balestre	copë	2
	Furnizim&vendosje gomina peshe të parë	copë	2
	Furnizim&vendosje gomina peshe të pasme	copë	2
11.	**Sistemi i kondicionimit**		
	Furnizim&vendosje valvulat e sistemit te A/C	copë	1
	Furnizim&vendosje pulexho kompresori i sistemit A/C	copë	1
	Furnizim&vendosje rrip i kompresorit A/C	copë	1
	Furnizim&vendosje tuba presioni A/C	copë	1
	Mbushje sistemi A/C me gaz pas riparimit	komplet	1

12.	**Sistemi elektrik, ndriçimi dhe sinjalizimi**		
	Kontroll & riaparim grup çels kuadri	copë	1
	Furnizim&vendosje çels sinjalizim frenimi	copë	1
	Furnizim&vendosje çels sinjalizimi indietro	copë	1
	Furnizim&vendosje rele sinjalizimi	copë	1
	Kontroll (Diagnostikim) i gjendjes teknike mjetit	komplet	1
13.	**Gabina**		
	Kontroll & Riparim bravë dere	copë	1
	Kontroll & riparim krik xhami dere	copë	1
	Furnizim&vendosje xham i parë parapritës	copë	1
	Riparim, drejtime dhe lyerje dëmtime	lek/m²	1
	Saldime me oksigjen	lek/orë	1
	Lucidim mjeti	komplet	1

Nr.	**Emërtimi i Riparimit**	**Njësia matëse**	**Sasia e pritshme per dy vjet**
Lloji: Mikrobus, Marka: Ford, Tipi: Tranzit, Viti i Prodhimit: 2008, Lënda djegëse: naftë			
1.	**Riparim në agregatin e motorrit**		
	Furnizim&vendosje pulexho kollodoku	copë	1
	Furnizim&vendosje tap uji cilindër motorri	copë	1
	Furnizim&vendosje premistop bosht me gunga	copë	1
	Furnizim&vendosje premistop paraolio motorri	copë	1
	Furnizim&vendosje premistop mbrapaolio motorri	copë	1
	Furnizim&vendosje gominë kapak valvulash	copë	1
	Furnizim&vendosje sensor presion vaji	copë	1
	Kontroll & riparim filtër partikular	copë	1
	Furnizim&vendosje gomin marmite	copë	1
	Furnizim&vendosje këmbë motori M/D	copë	1
2.	**Sistemi i ushqimit**		
	Kontroll & Riparim pompë nafte P/Larte	copë	1
	Kontroll & Riparim injektor sistemit ushq. motorrit P/L	copë	2
	Kontroll & Riparim turbinë motori	copë	1
	Kontroll & Riparim valvul EGR	copë	1
	Furnizim&vendosje matës sasi ajri (flowmeter)	copë	1
	Kontroll & pastrim sist. ushqimit me karburant motorrit	komplet	1
3.	**Sistemi i ftohjes**		
	Furnizim&vendosje radiator sistem i ftohjes	copë	1
	Furnizim&vendosje kapak depozit uji	copë	1
	Furnizim&vendosje pompë uji	copë	1
	Furnizim&vendosje demfer pompë uji	copë	1

	Furnizim&vendosje rrip pomp uji	copë	1
	Furnizim&vendosje manikot pompë uji	copë	1
	Furnizim&vendosje termostat sist. ftohjes motorrit	copë	1
	Furnizim&vendosje çels (fishek) nxehtësie	copë	1
4.	**Sistemi i lëshimit**		
	Kontroll & riparim motorino	copë	1
	Furnizim&vendosje karbonçina motorino	palë	1
5.	**Sistemi i karikimit**		
	Kontroll & riparim alternator rryme	copë	1
	Furnizim&vendosje karbonçina alternatori	palë	1
	Furnizim&vendosje pulexho alternatori	copë	1
	Furnizim&vendosje xhunto alternatori (elastik me dhëmbë)	copë	1
6.	**Sistemi i transmetimit të lëvizjes**		
	Furnizim&vendosje freksioni	kit	1
	Furnizim&vendosje pompë freksioni	copë	1
	Furnizim&vendosje cilinder freksioni	copë	1
	Furnizim&vendosje këmbë kambio	copë	1
	Furnizim&vendosje kryq transmesioni	copë	1
	Furnizim&vendosje moco rrote të pasme	copë	1
	Furnizim&vendosje kushinet moco rrote e pasme	copë	1
	Furnizim&vendosje premistop moco e pasme	copë	1
	Furnizim&vendosje moco rrote të para	copë	1
	Furnizim&vendosje kushinet moco rrote e parë	copë	1
	Furnizim&vendosje premistop moco e parë	copë	1
7.	**Sistemi i drejtimit**		
	Kontroll & riparim grup timoni	copë	1
	Furnizim&vendosje tirant paraleli grup timoni	copë	2
	Furnizim&vendosje gominë tirant grup timoni	copë	2
	Furnizim&vendosje kokë paraleli M/D	copë	2
	Furnizim&vendosje pompë hidraulike	copë	1
	Furnizim&vendosje rryp hidrauliku	copë	1
	Kalandrim disk gome	copë	1
	Konvergjim këndet e gomave	komplet	1
8.	**Sistemi i frenimit**		
	Kontroll & riparim nofulla frenimi të parë	copë	1
	Kontroll & riparim nofulla frenimi të paseme	copë	1
	Kontroll & riparim sistem frenimi	komplet	1
	Furnizim&vendosje pompë vakumi	copë	1
	Furnizim&vendosje tub fresibël frenimi të para	copë	1
	Furnizim&vendosje tub fresibel frenimi të pasëme	copë	1
	Furnizim&vendosje sensor ABS	copë	1
9.	**Sistemi i qëndrushmërisë**		

	Furnizim&vendosje kokë krah avantreni të poshtëm	copë	1
	Furnizim&vendosje bokulla krah avantreni (I/II)	copë	2
	Furnizim&vendosje tirant avantreni	copë	1
	Furnizim&vendosje stabilizatori i parë	copë	2
	Furnizim&vendosje stabilizatori i pasëm	copë	2
	Furnizim&vendosje gomina ekuilibrator i parë	copë	2
	Furnizim&vendosje gomina ekuilibrator i pasëm	copë	2
10.	**Sistemi i amortizimit**		
	Furnizim&vendosje gomina balestre	copë	2
	Furnizim&vendosje bokulla balestre të parë	copë	2
	Furnizim&vendosje bokulla balestre të pasme	copë	2
	Furnizim&vendosje kapillota balestre	copë	2
	Furnizim&vendosje gomina peshe të parë	copë	2
	Furnizim&vendosje gomina peshe të pasme	copë	2
11.	**Sistemi i kondicionimit**		
	Furnizim&vendosje valvulat e sistemit te A/C	copë	1
	Furnizim&vendosje pulexho kompresori i sistemit A/C	copë	1
	Furnizim&vendosje rrip i kompresorit A/C	copë	1
	Furnizim&vendosje tuba presioni A/C	copë	1
	Furnizim&vendosje xhunto A/C (elastik me dhëmbë)	copë	1
	Mbushje sistemi A/C me gaz pas riparimit	komplet	1
12.	**Sistemi elektrik, ndriçimi dhe sinjalizimi**		
	Furnizim&vendosje çels sinjalizim frenimi	copë	1
	Furnizim&vendosje çels sinjalizimi indietro	copë	1
	Furnizim&vendosje rele sinjalizimi	copë	1
	Kontroll (Diagnostikim) i gjendjes teknike mjetit	komplet	1
13.	**Gabina**		
	Kontroll & Riparim bravë dere	copë	1
	Riparim brave dere rrëshqitëse anësore	copë	1
	Kontroll & riparim krik xhami dere	copë	1
	Furnizim&vendosje xham i parë parapritës	copë	1
	Riparim, drejtime dhe lyerje dëmtime	lek/m²	1
	Saldime me oksigjen	lek/orë	1
	Lucidim mjeti	komplet	1

Nr.	**Emërtimi i Riparimit**	**Njësia matëse**	**Sasia e pritshme per dy vjet**
Lloji: Mikrobus, Marka: Mercedes Benz, Tipi: Sprinter, Viti i Prodhimit: 2003 - 2009, Lënda djegëse: naftë			

1.	**Riparim në agregatin e motorrit**		
	Furnizim&vendosje zinxhir faze motori	kit	1
	Furnizim&vendosje udhëzues rrip I jashtem	copë	1
	Furnizim&vendosje tensioner rrip I jashtem	copë	1
	Furnizim&vendosje pulexho kollodoku	copë	1
	Furnizim&vendosje tap uji cilindër motorri	copë	1
	Furnizim&vendosje premistop bosht me gunga	copë	1
	Furnizim&vendosje premistop paraolio motorri	copë	1
	Furnizim&vendosje gominë kapak valvulash	copë	1
	Furnizim&vendosje sensor presion vaji	copë	1
	Kontroll & riparim filtër partikular	copë	1
	Furnizim&vendosje gomin marmite	copë	1
	Furnizim&vendosje këmbë motori M/D	copë	1
2.	**Sistemi i ushqimit**		
	Kontroll & Riparim pompë nafte P/Larte	copë	1
	Kontroll & Riparim turbinë motori	copë	1
	Kontroll & Riparim valvul EGR	copë	1
	Furnizim&vendosje matës sasi ajri (flowmeter)	copë	1
	Kontroll & pastrim sist. ushqimit me karburant motorrit	komplet	1
3.	**Sistemi i ftohjes**		
	Furnizim&vendosje radiator sistem i ftohjes	copë	1
	Furnizim&vendosje kapak depozit uji	copë	1
	Furnizim&vendosje pompë uji	copë	1
	Furnizim&vendosje rrip pomp uji	copë	1
	Furnizim&vendosje manikot pompë uji	copë	1
	Furnizim&vendosje termostat sist. ftohjes motorrit	copë	1
	Furnizim&vendosje çels (fishek) nxehtësie	copë	1
4.	**Sistemi i lëshimit**		
	Kontroll & riparim motorino	copë	1
	Furnizim&vendosje karbonçina motorino	palë	1
5.	**Sistemi i karikimit**		
	Kontroll & riparim alternator rryme	copë	1
	Furnizim&vendosje karbonçina alternatori	palë	1
	Furnizim&vendosje pulexho alternatori	copë	1
6.	**Sistemi i transmetimit të lëvizjes**		
	Furnizim&vendosje freksioni	kit	1
	Furnizim&vendosje pompë freksioni	copë	1
	Furnizim&vendosje cilinder freksioni	copë	1
	Furnizim&vendosje këmbë kambio	copë	1
	Furnizim&vendosje kryq transmesioni	copë	1
	Furnizim&vendosje kushinet moco rrote e pasme	copë	1
	Furnizim&vendosje premistop moco e pasme	copë	1

	Furnizim&vendosje kushinet moco rrote e parë	copë	1
	Furnizim&vendosje premistop moco e parë	copë	1
7.	**Sistemi i drejtimit**		
	Kontroll & riparim grup timoni	copë	1
	Furnizim&vendosje tirant paraleli grup timoni	copë	2
	Furnizim&vendosje gominë tirant grup timoni	copë	2
	Furnizim&vendosje kokë paraleli M/D	copë	2
	Furnizim&vendosje rryp hidrauliku	copë	1
	Kalandrim disk gome	copë	1
	Konvergjim këndet e gomave	komplet	1
8.	**Sistemi i frenimit**		
	Kontroll & riparim nofulla frenimi të parë	copë	1
	Kontroll & riparim nofulla frenimi të paseme	copë	1
	Kontroll & riparim sistem frenimi	komplet	1
	Furnizim&vendosje tub fresibël frenimi të para	copë	1
	Furnizim&vendosje tub fresibel frenimi të pasëme	copë	1
	Furnizim&vendosje sensor ABS	copë	1
9.	**Sistemi i qëndrushmërisë**		
	Furnizim&vendosje kokë krah avantreni të poshtëm	copë	1
	Furnizim&vendosje bokulla krah avantreni (I/II)	copë	2
	Furnizim&vendosje tirant avantreni	copë	1
	Furnizim&vendosje stabilizatori i parë	copë	2
	Furnizim&vendosje stabilizatori i pasëm	copë	2
	Furnizim&vendosje gomina ekuilibrator i parë	copë	2
	Furnizim&vendosje gomina ekuilibrator i pasëm	copë	2
10.	**Sistemi i amortizimit**		
	Furnizim&vendosje gomina balestre	copë	2
	Furnizim&vendosje bokulla balestre të parë	copë	2
	Furnizim&vendosje bokulla balestre të pasme	copë	2
	Furnizim&vendosje kapillota balestre	copë	2
	Furnizim&vendosje gomina peshe të parë	copë	2
	Furnizim&vendosje gomina peshe të pasme	copë	2
11.	**Sistemi i kondicionimit**		
	Furnizim&vendosje valvulat e sistemit te A/C	copë	1
	Furnizim&vendosje pulexho kompresori i sistemit A/C	copë	1
	Furnizim&vendosje rrip i kompresorit A/C	copë	1
	Furnizim&vendosje tuba presioni A/C	copë	1
	Mbushje sistemi A/C me gaz pas riparimit	komplet	1
12.	**Sistemi elektrik, ndriçimi dhe sinjalizimi**		
	Furnizim&vendosje çels sinjalizim frenimi	copë	1
	Furnizim&vendosje çels sinjalizimi indietro	copë	1

	Furnizim&vendosje rele sinjalizimi	copë	1
	Kontroll (Diagnostikim) i gjendjes teknike mjetit	komplet	1
13.	**Karoceria**		
	Kontroll & Riparim bravë dere	copë	1
	Kontroll & riparim krik xhami dere	copë	1
	Riparim, drejtime dhe lyerje dëmtime	lek/m²	1
	Saldime me oksigjen	lek/orë	1
	Lucidim mjeti	komplet	1

Nr.	**Emërtimi i Riparimit**	**Njësia matëse**	**Sasia e pritshme per dy vjet**
Lloji: Kamion, Marka: BMC , Tipi: Fetih, Viti i Prodhimit: 2013, Lënda djegëse: naftë			
1.	**Riparim në agregatin e motorrit**		
	Furnizim&vendosje tap uji cilindër motorri	copë	1
	Furnizim&vendosje premistop paraolio motorri	copë	1
	Furnizim&vendosje sensor presion vaji	copë	1
	Furnizim&vendosje gomin marmite	copë	1
2.	**Sistemi i ushqimit**		
	Kontroll & Riparim injektor nafte mekanike	copë	1
	Kontroll& pastrim linjes sist ushqimit motorrit	copë	1
3.	**Sistem i ftohjes**		
	Furnizim&vendosje rryp pomp uji	copë	1
	Furnizim&vendosje manikot pompë uji	copë	1
	Furnizim&vendosje termostat nxehtësie	copë	1
4.	**Sistemi i lëshimit**		
	Kontroll & riparim motorino	copë	1
	Furnizim&vendosje elektromagnet motorino	copë	1
	Furnizim&vendosje karbonçina motorino	palë	1
5.	**Sistemi i karikimit**		
	Kontroll & riparim alternator rryme	copë	1
	Furnizim&vendosje karbonçina alternatori	copë	1
	Furnizim&vendosje rryp alternatori	copë	1
6.	**Sistemi i transmetimit të lëvizjes**		
	Furnizim&vendosje kushinet freksioni	copë	1
	Riparim pompë freksioni	copë	1
	Furnizim&vendosje cilinder freksioni	copë	1
	Furnizim&vendosje këmb ridoto	copë	1
	Furnizim&vendosje kryq transmesioni	copë	1
	Furnizim&vendosje kushinet moco rrote e pasme	copë	1
7.	**Sistemi i drejtimit**		
	Furnizim&vendosje kokë paraleli	copë	1

	Furnizim&vendosje kokë zbare	copë	1
	Furnizim&vendosje rryp hidrauliku	copë	1
	Kalandrim disk gome	copë	1
	Konvergjim këndet e gomave	komplet	1
8.	**Sistemi i frenimit**		
	Rigjenerim tamburo frenimi të parë/pasme	copë	2
	Furnizim&vendosje riveshje ferrota frenimi I/II	palë	2
	Riparim cilindër frenimi	copë	1
	Riparim pompë frenimi	copë	1
	Furnizim&vendosje tub fresibël frenimi të para	copë	1
	Furnizim&vendosje tub fresibel frenimi të pasëme	copë	1
	Riparim kompresor ajri	copë	1
	Furnizim&vendosje sofjeta ajri të para/pasme	copë	1
9.	**Sistemi i amortizimit**		
	Furnizim&vendosje gomina balestre	copë	2
	Furnizim&vendosje bokulla balestre	copë	2
	Furnizim&vendosje kapillota balestre	copë	2
10.	**Sistemi elektrik, ndriçimi dhe sinjalizimi**		
	Riparim çels kuadri	copë	1
	Furnizim&vendosje çels sinjalizim frenimi	copë	1
	Furnizim&vendosje çels sinjalizimi indietro	copë	1
11.	**Karoceria**		
	Kontroll & riparim bravë dere	copë	1
	Kontroll & riparim krik xhami dere mekanik	copë	1
	Riparim, drejtime dhe lyerje dëmtime	lek/m²	1
	Saldime me oksigjen	lek/orë	1
12.	**Sistemi hidraulik i komandimit te kazanit**		
	Furnizim&vendosje tuba presioni hidraulike	copë	1
	Riparim rrjedhje te ndryshme sistemi hidraulik (agregatit)	orë	1
	Kontroll (Diagnostikim) i gjendjes teknike mjetit	Komplet	1

Nr.	**Emërtimi i Riparimit**	**Njësia matëse**	**Sasia e pritshme per dy vjet**
Lloji: Kamion, Marka: Iveco, Tipi: ACM 80, Viti i Prodhimit: 1994, Lënda djegëse: naftë			
1.	**Riparim në agregatin e motorrit**		
	Furnizim&vendosje tap uji cilindër motorri	copë	1
	Furnizim&vendosje premistop paraolio motorri	copë	1
	Furnizim&vendosje sensor presion vaji	copë	1
	Furnizim&vendosje gomin marmite	copë	1
2.	**Sistemi i ushqimit**		

	Kontroll & Riparim injektor nafte mekanike	copë	1
	Kontroll& pastrim linjes sist ushqimit motorrit	copë	1
3.	**Sistem i ftohjes**		
	Furnizim&vendosje kapak depozit uji	copë	1
	Furnizim&vendosje rryp pomp uji	copë	1
	Furnizim&vendosje manikot pompë uji	copë	1
4.	**Sistemi i lëshimit**		
	Kontroll & riparim motorino	copë	1
	Furnizim&vendosje elektromagnet motorino	copë	1
	Furnizim&vendosje karbonçina motorino	palë	1
5.	**Sistemi i karikimit**		
	Kontroll & riparim alternator rryme	copë	1
	Furnizim&vendosje karbonçina alternatori	copë	1
	Furnizim&vendosje rryp alternatori	copë	1
6.	**Sistemi i transmetimit të lëvizjes**		
	Furnizim&vendosje kushinet freksioni	copë	1
	Riparim pompë freksioni	copë	1
	Furnizim&vendosje këmb ridoto	copë	1
	Furnizim&vendosje kushinet moco rrote e pasme	copë	1
7.	**Sistemi i drejtimit**		
	Furnizim&vendosje kokë paraleli	copë	1
	Furnizim&vendosje kokë zbare	copë	1
	Furnizim&vendosje rryp hidrauliku	copë	1
	Kalandrim disk gome	copë	1
	Konvergjim këndet e gomave	komplet	1
8.	**Sistemi i frenimit**		
	Rigjenerim tamburo frenimi të parë/pasme	copë	2
	Furnizim&vendosje riveshje ferrota frenimi I/II	palë	2
	Riparim cilindër frenimi	copë	1
	Riparim pompë frenimi	copë	1
	Furnizim&vendosje tub fresibël frenimi të para	copë	1
	Furnizim&vendosje tub fresibel frenimi të pasëme	copë	1
	Furnizim&vendosje sofjeta ajri të para/pasme	copë	1
9.	**Sistemi i amortizimit**		
	Furnizim&vendosje gomina balestre	copë	2
	Furnizim&vendosje bokulla balestre	copë	2
	Furnizim&vendosje kapillota balestre	copë	2
10.	**Sistemi elektrik, ndriçimi dhe sinjalizimi**		
	Riparim çels kuadri	copë	1
	Furnizim&vendosje çels sinjalizim frenimi	copë	1
	Furnizim&vendosje çels sinjalizimi indietro	copë	1
11.	**Karoceria**		
	Kontroll & riparim bravë dere	copë	1

	Kontroll & riparim krik xhami dere mekanik	copë	1
	Riparim, drejtime dhe lyerje dëmtime	lek/m²	1
	Saldime me oksigjen	lek/orë	1
	Sistemi hidraulik		
	Furnizim&vendosje tuba presioni hidraulike	copë	1
	Riparim rrjedhje te ndryshme sistemi hidraulik	orë	1
	Kontroll (Diagnostikim) i gjendjes teknike mjetit	Komplet	1

Nr.	**Emërtimi i Riparimit**	**Njësia matëse**	**Sasia e pritshme per dy vjet**
Lloji: Kamion, Marka: Volvo, Tipi: FL-10, Viti i Prodhimit: 1994, Lënda djegëse: naftë			
1.	**Riparim në agregatin e motorrit**		
	Furnizim&vendosje tap uji cilindër motorri	copë	1
	Furnizim&vendosje premistop paraolio motorri	copë	1
	Furnizim&vendosje sensor presion vaji	copë	1
	Furnizim&vendosje gomin marmite	copë	1
2.	**Sistemi i ushqimit**		
	Kontroll & Riparim injektor nafte mekanike	copë	1
	Kontroll& pastrim linjes sist ushqimit motorrit	copë	1
	Sistem i ftohjes		
	Furnizim&vendosje rryp pomp uji	copë	1
	Furnizim&vendosje manikot pompë uji	copë	1
3.	**Sistemi i lëshimit**		
	Kontroll & riparim motorino	copë	1
	Furnizim&vendosje indoto motorino	copë	1
	Furnizim&vendosje pinjon motorino	copë	1
	Furnizim&vendosje karbonçina motorino	palë	1
4.	**Sistemi i karikimit**		
	Kontroll & riparim alternator rryme	copë	1
	Furnizim&vendosje karbonçina alternatori	copë	1
	Furnizim&vendosje rryp alternatori	copë	1
5.	**Sistemi i transmetimit të lëvizjes**		
	Riveshje disk freksioni	copë	1
	Furnizim&vendosje këmbë kambio	copë	1
	Furnizim&vendosje kushinet moco rrote e pasme	copë	1
	Furnizim&vendosje kushinet moco rrote e parë	copë	1
6.	**Sistemi i drejtimit**		
	Furnizim&vendosje kokë paraleli	copë	1
	Furnizim&vendosje kokë zbare	copë	1
	Furnizim&vendosje rryp hidrauliku	copë	1
	Kalandrim disk gome	copë	1

	Konvergjim këndet e gomave	komplet	1
7.	**Sistemi i frenimit**		
	Rigjenerim tamburo frenimi të parë/pasme	copë	2
	Furnizim&vendosje riveshje ferrota frenimi I/II	palë	2
	Riparim cilindër frenimi	copë	1
	Riparim pompë frenimi	copë	1
	Furnizim&vendosje tub fresibël frenimi të para	copë	1
	Furnizim&vendosje tub fresibel frenimi të pasëme	copë	1
	Furnizim&vendosje sofjeta ajri të para/pasme	copë	1
8.	**Sistemi i amortizimit**		
	Furnizim&vendosje fije balestre	copë	1
	Furnizim&vendosje gomina balestre	copë	2
	Furnizim&vendosje bokulla balestre	copë	2
	Furnizim&vendosje kapillota balestre	copë	2
9.	**Sistemi elektrik, ndriçimi dhe sinjalizimi**		
	Riparim çels kuadri	copë	1
	Furnizim&vendosje çels sinjalizimi	copë	1
	Furnizim&vendosje çels sinjalizim frenimi	copë	1
	Furnizim&vendosje çels sinjalizimi indietro	copë	1
10.	**Karoceria**		
	Kontroll & riparim bravë dere	copë	1
	Kontroll & riparim krik xhami dere mekanik	copë	1
	Riparim, drejtime dhe lyerje dëmtime	lek/m²	1
	Saldime me oksigjen	lek/orë	1
11.	**Sistemi hidraulik**		
	Kontroll & Riparim shpërndarësi hidraulike	copë	1
	Furnizim&vendosje tuba presioni hidraulike	copë	1
	Riparim rrjedhje te ndryshme sistemi hidraulik(agregatit)	orë	1
	Kontroll (Diagnostikim) i gjendjes teknike mjetit	Komplet	1

Nr.	**Emërtimi i Riparimit**	**Njësia matëse**	**Sasia e pritshme per dy vjet**
Lloji: Kamion, Marka: Hyundai, Tipi: HD-120, Viti i Prodhimit: 2000, Lënda djegëse: naftë			
1.	**Riparim në agregatin e motorrit**		
	Furnizim&vendosje tap uji cilindër motorri	copë	1
	Furnizim&vendosje premistop paraolio motorri	copë	1
	Furnizim&vendosje sensor presion vaji	copë	1
	Furnizim&vendosje gomin marmite	copë	1
2.	**Sistemi i ushqimit**		
	Kontroll & Riparim injektor nafte mekanike	copë	1

	Kontroll& pastrim linjes sist ushqimit motorrit	copë	1
3.	**Sistem i ftohjes**		
	Furnizim&vendosje kapak depozit uji	copë	1
	Furnizim&vendosje pompë uji	copë	1
	Furnizim&vendosje rryp pomp uji	copë	1
	Furnizim&vendosje manikot pompë uji	copë	1
4.	**Sistemi i lëshimit**		
	Kontroll & riparim motorino	copë	1
	Furnizim&vendosje indoto motorino	copë	1
	Furnizim&vendosje karbonçina motorino	palë	1
5.	**Sistemi i karikimit**		
	Kontroll & riparim alternator rryme	copë	1
	Furnizim&vendosje karbonçina alternatori	copë	1
	Furnizim&vendosje rryp alternatori	copë	1
6.	**Sistemi i transmetimit të lëvizjes**		
	Riveshje disk freksioni	copë	1
	Furnizim&vendosje pompë freksioni	copë	1
	Furnizim&vendosje kryq transmesioni	copë	1
	Furnizim&vendosje kushinet moco rrote e parë	copë	1
7.	**Sistemi i drejtimit**		
	Furnizim&vendosje kokë paraleli	copë	1
	Furnizim&vendosje kokë zbare	copë	1
	Furnizim&vendosje rryp hidrauliku	copë	1
	Kalandrim disk gome	copë	1
	Konvergjim këndet e gomave	komplet	1
8.	**Sistemi i frenimit**		
	Rigjenerim tamburo frenimi të parë/pasme	copë	2
	Furnizim&vendosje riveshje ferrota frenimi I/II	palë	2
	Riparim cilindër frenimi	copë	1
	Furnizim&vendosje pompë frenimi	copë	1
	Riparim pompë frenimi	copë	1
	Furnizim&vendosje tub fresibël frenimi të para	copë	1
	Furnizim&vendosje tub fresibel frenimi të pasëme	copë	1
	Furnizim&vendosje sofjeta ajri të para/pasme	copë	1
9.	**Sistemi i amortizimit**		
	Furnizim&vendosje fije balestre	copë	1
	Furnizim&vendosje gomina balestre	copë	2
	Furnizim&vendosje bokulla balestre	copë	2
	Furnizim&vendosje kapillota balestre	copë	2
10.	**Sistemi elektrik, ndriçimi dhe sinjalizimi**		
	Riparim çels kuadri	copë	1
	Furnizim&vendosje çels sinjalizim frenimi	copë	1
	Furnizim&vendosje çels sinjalizimi indietro	copë	1
11.	**Karoceria**		

	Kontroll & riparim bravë dere	copë	1
	Kontroll & riparim krik xhami dere mekanik	copë	1
	Riparim, drejtime dhe lyerje dëmtime	lek/m²	1
	Saldime me oksigjen	lek/orë	1
12.	**Sistemi hidraulik**		
	Kontroll & Riparim shpërndarësi hidraulike	copë	1
	Furnizim&vendosje tuba presioni hidraulike	copë	1
	Riparim rrjedhje te ndryshme sistemi hidraulik(agregatit)	orë	1
	Kontroll (Diagnostikim) i gjendjes teknike mjetit	Komplet	1

Nr.	**Emërtimi i Riparimit**	**Njësia matëse**	**Sasia e pritshme per dy vjet**
Lloji: Kamion, Marka: Star, Tipi: 944, Viti i Prodhimit: 2000, Lënda djegëse: naftë			
1.	**Riparim në agregatin e motorrit**		
	Furnizim&vendosje tap uji cilindër motorri	copë	1
	Furnizim&vendosje premistop paraolio motorri	copë	1
	Furnizim&vendosje sensor presion vaji	copë	1
	Furnizim&vendosje gomin marmite	copë	1
2.	**Sistemi i ushqimit**		
	Kontroll & Riparim injektor nafte mekanike	copë	1
	Kontroll& pastrim linjes sist ushqimit motorrit	copë	1
3.	**Sistem i ftohjes**		
	Furnizim&vendosje rryp pomp uji	copë	1
	Furnizim&vendosje manikot pompë uji	copë	1
4.	**Sistemi i lëshimit**		
	Kontroll & riparim motorino	copë	1
	Furnizim&vendosje indoto motorino	copë	1
	Furnizim&vendosje elektromagnet motorino	copë	1
	Furnizim&vendosje karbonçina motorino	palë	1
5.	**Sistemi i karikimit**		
	Kontroll & riparim alternator rryme	copë	1
	Furnizim&vendosje karbonçina alternatori	copë	1
	Furnizim&vendosje rryp alternatori	copë	1
6.	**Sistemi i transmetimit të lëvizjes**		
	Riveshje disk freksioni	copë	1
	Furnizim&vendosje kushinet freksioni	copë	1
	Furnizim&vendosje pompë freksioni	copë	1
	Furnizim&vendosje këmbë kambio	copë	1
	Furnizim&vendosje kryq transmesioni	copë	1
	Furnizim&vendosje kushinet moco rrote e parë	copë	1
7.	**Sistemi i drejtimit**		

	Furnizim&vendosje kokë paraleli	copë	1
	Furnizim&vendosje kokë zbare	copë	1
	Furnizim&vendosje rryp hidrauliku	copë	1
	Kalandrim disk gome	copë	1
	Konvergjim këndet e gomave	komplet	1
8.	**Sistemi i frenimit**		
	Rigjenerim tamburo frenimi të parë/pasme	copë	2
	Furnizim&vendosje riveshje ferrota frenimi I/II	palë	2
	Riparim cilindër frenimi	copë	1
	Riparim pompë frenimi	copë	1
	Furnizim&vendosje tub fresibël frenimi të para	copë	1
	Furnizim&vendosje tub fresibel frenimi të pasëme	copë	1
	Furnizim&vendosje sofjeta ajri të para/pasme	copë	1
9.	**Sistemi i amortizimit**		
	Riparim valvul ajri	copë	1
	Furnizim&vendosje fije balestre	copë	1
	Furnizim&vendosje gomina balestre	copë	2
	Furnizim&vendosje bokulla balestre	copë	2
	Furnizim&vendosje kapillota balestre	copë	2
10.	**Sistemi elektrik, ndriçimi dhe sinjalizimi**		
	Riparim çels kuadri	copë	1
	Furnizim&vendosje çels sinjalizimi	copë	1
	Furnizim&vendosje çels sinjalizim frenimi	copë	1
	Furnizim&vendosje çels sinjalizimi indietro	copë	1
11.	**Karoceria**		
	Kontroll & riparim bravë dere	copë	1
	Kontroll & riparim krik xhami dere mekanik	copë	1
	Riparim, drejtime dhe lyerje dëmtime	lek/m²	1
	Saldime me oksigjen	lek/orë	1
12.	**Sistemi hidraulik i komandimit te vinxhit**		
	Kontroll & Riparim shpërndarësi hidraulike	copë	1
	Furnizim&vendosje tuba presioni hidraulike	copë	1
	Riparim rrjedhje te ndryshme sistemi hidraulik(agregatit vincit)	orë	1
	Kontroll (Diagnostikim) i gjendjes teknike mjetit	Komplet	1

Afatet e ekzekutimit: Duke filluar nga data e lidhjes së kontratës/kontratave me përfundim deri në plotësimin e nevojave të autoritetit kontraktor, sipas marrëveshjes kuadër.

Shtojca 7

(*Shtojcë për t'u plotësuar nga Autoriteti/Enti Kontraktor)*

FORMULARI I TERMAVE TË REFERENCËS

1. **"Autoriparim"** është ***riparimi dhe mirëmbajtja*** e mjeteve me motor dhe e rimorkiove, të destinuara për transportin rrugor të udhëtarëve dhe të mallrave, ***me përjashtim të*** shërbimeve të larjes, të fryrjes së gomave, të furnizimit me karburant, zëvendësimit të filtrit të ajrit dhe të vajit, të lëndës djegëse dhe të lubrifikantëve, të lëngjeve punuese hidraulike dhe të lëngjeve ftohëse.
2**. "Veprimtari të riparimit"** janë të gjitha operacionet për zëvendësimin dhe modifikimin e çdo komponenti të mjeteve me motor dhe rimorkiove, si dhe instalimin e impianteve e të komponenteve fikse në një mjet të vetëm ose në një kompleks mjetesh me motor.
3. **"Veprimtari e mirëmbajtjes së mjeteve me motor dhe të rimorkiove"** është mirëmbajtja e pjesëve mekanike dhe të motorit, të karrocerisë, të impiantit elektrik dhe të gomave.
4. "**Agregat":** përbëhet nga shumë pjesë këmbimi të ndryshme të lidhura në çiftëzime, të lëvizëshme dhe të palëvizëshme për të kryer një proçes pune të caktuar e cila ka një vlerë monetare relativisht të lartë (p.sh. agregati i motorit, kutia e shpejtësisë, ridoto, diferencial).
5. "**Paijsja**": përbëhet nga disa pjesë këmbimi të çiftëzuara, që kryen një punë të caktuar dhe ka një vlerë relativisht mesatare (p.sh. pompa të ndryshme, motorino, alternator, amortizator transmesion etj).
6. "**Pjesë këmbimi**": përbëhet nga një ose më shumë detale dhe kryen nje funksion të caktuar dhe ka një vlerë relativisht të ulët (p.sh. koka paraleli, koka avantreni, krah të ndryshëm, ferrota freni, ingranazhe, kushineta, premistop, gomina etj).

Shtojca 8

[Shtojcë për t'u plotësuar nga Autoriteti/Enti Kontraktor]

FORMULAR I I KRITEREVE TË PËRZGJEDHJES/KUALIFIKIMIT

1. KRITERET E PËRGJITHSHME TË PËRZGJEDHJES/ KUALIFIKIMIT

Ofertuesi deklaron se:

a) është i regjistruar në regjistrin tregtar sipas legjislacionit të vendit ku ushtron aktivitetin, ose sipas legjislacionit të posaçëm në rastin e një organizate jofitimprurëse, ka në fushën e veprimtarisë objektin e prokurimit, dhe ka statusin aktiv;

b) nuk është në proces falimentimi (status aktiv);

c) nuk është dënuar për ndonjë vepër penale, në përputhje me nenin 76/1 të LPP-së;

ç) personi (personat) që veprojnë si anëtar i organit administrativ, drejtori ose mbikëqyrësi, aksioneri ose ortaku, ose që ka fuqi përfaqësuese, vendimmarrëse ose kontrolluese brenda Operatorit Ekonomik, nuk është i dënuar ose nuk ka qenë i dënuar nga një vendimi i gjykatës i formës së prerë për çdo vepër penale, të përcaktuar në nenin 76/1 të LPP-së;

d) nuk është dënuar me vendim gjyqësor të formës së prerë në lidhje me veprimtarinë profesionale;

dh) nuk ka pagesa të pashlyera të taksave dhe kontributeve të sigurimeve shoqërore, ose ndodhet në një prej kushteve të parashikuara në nenin 76/2 të LPP-së;

e) ka paguar energjinë elektrike dhe plotëson kërkesat që burojnë nga legjislacioni në fuqi. Ky informacion kërkohet për Operatorët Ekonomikë, të cilët operojnë në territorin e Republikës së Shqipërisë.

f) nuk është në kushtet e konfliktit të interesit, sipas legjislacionit në fuqi;

g) ushtron veprimtarinë në përputhje me legjislacionin përkatës mjedisor, social dhe të punës;

gj) ka paraqitur një Ofertë të pavarur, sipas kërkesave të legjislacionit në fuqi;

h) kryen aktivitetin në përputhje me kërkesat e legjislacionit në fuqi.

i) nuk ka në cilësinë e anëtarit të organit të administrimit, drejtues ose mbikëqyrës i atij, aksionar ose ortak, ose me kompetenca përfaqësuese, vendimmarrjeje ose kontrolluese brenda tij persona të cilët janë/kanë qenë në këtë cilësi në një operator ekonomik të përjashtuar nga e drejta për të përfituar fonde publike, me vendim të Agjencisë së Prokurimit Publik, gjatë kohës që ky vendim është në fuqi.

Nëse gjuha e përdorur në procedurë është gjuha shqipe, atëherë dokumentet e gjuhës së huaj duhet të shoqërohen nga një përkthim i noterizuar në shqip.

Këto kritere duhet të përmbushen me paraqitjen e Formularit Përmbledhës të Vetëdeklarimit të operatorit ekonomik në ditën e hapjes së Ofertës, sipas Shtojcës 9.

Në rast bashkimi të operatorëve ekonomikë, secili anëtar i grupit duhet të paraqesë Vetëdeklarimin e lartpërmendur.

Në rast se operatori ekonomik ofertues do të mbështetet në kapacitetet e subjekteve të tjera, Vetdeklarimi i lartpërmendur duhet të paraqitet edhe nga subjekti mbështetës.

Kriteret e Përgjithshme të Pranimit nuk duhet të ndryshohen nga Autoritetet/Entet Kontraktore.

Në çdo rast, Autoriteti/EntiKontraktor ka të drejtë të kryejë verifikimet e nevojshme për vërtetësinë e informacionit të deklaruar nga Operatori Ekonomik, për sa më sipër.

- Nëse oferta paraqitet nga një bashkim Operatorësh Ekonomikë, do të paraqitet :

Marrëveshje bashkëpunimi ndërmjet Operatorëve Ekonomikë, ku caktohet përfaqësuesi, përqindja e pjesëmarrjes në bashkim, dhe elementët që merr përsipër të realizojë secili prej anëtarëve të bashkimit.

- Nëse, një operator ekonomik dëshiron të mbështetet në kapacitetet e subjekteve të tjera, ai i vërteton autoritetit ose entit kontraktor se do të ketë në dispozicion burimet e nevojshme, duke dorëzuar një angazhim me shkrim të këtyre subjekteve për këtë qëllim.

2. KRITERET E VEÇANTA TË KUALIFIKIMIT

1. Ofertuesi duhet të paraqesë:

a. *Formularin Përmbledhës të Vetëdeklarimit, sipas shtojcës 9*

b. Sigurimin e Ofertës, sipas Shtojcës 3;

2. Ofertuesi duhet të paraqesë:

2.1 Kapacitetin profesional të operatorëve ekonomikë:

1. Operatori ekonomik ofertues duhet të jetë i pajisur me **Licencën e kategorisë VII.3.B.1, "Riparimi dhe mirembajtja e pjeseve mekanike dhe te motorit, të mjeteve rrugore me motor dhe rimorkiove", për pikat a, b, c, ç,** në përputhje me legjislacionin, për lejet dhe licencat, si dhe Udhëzimin e Ministrisë së Transportit dhe Infrastrukturës, me nr.1546, datë 29.03.2016, "Autoriparimi i mjeteve rrugore me motor dhe rimorkiove", për ambientin ku ushtron këtë aktivitet.

2. Operatori ekonomik ofertues, në lidhje me repartin e bojatisjes së mjeteve, duhet të jetë i pajisur me leje mjedisore të tipit B, Kodi III.1.B (ne pronesi ose me kontrate sherbimi), lëshuar nga Qendra Kombëtare e Biznesit (QKB), për vendin ku ushtron këtë aktivitet.

<u>Shenim 2.1:</u>
Nëse Operatori Ekonomik, nuk disponon ne pronesi ambient per rapartin e bojatisjes por e siguron kete sherbim nepermjet nenkontraktimit, duhet të marrë përsipër, nëpërmjet një vetdeklarate, se do të kryerjë, me shpenzimet e veta, transportin e mjeteve për të gjitha shërbimet e kërkuara në shtojcën 6.

2.2 Kapaciteti ekonomik dhe financiar:

1. Operatorët ekonomikë duhet të paraqesin vërtetim për xhiron vjetore për vitet financiare (2018, 2019, 2020), ku vlera e xhiros për të paktën një nga vitet e periudhës së kërkuar duhet të jetë **jo më pak se 40% e vlerës së fondit limit.** *Kriteri konsiderohet i përmbushuar nëse operatorët ekonomikë arrijnë vlerën e xhiros minimale, pra 40% e vlerës së fondit limit, në të paktën 1(një) vit të periudhës së kërkuar të viteve financiare.*

2. Operatorët ekonomikë duhet të paraqesin kopje të çertifikuara të bilanceve të viteve: (2018, 2019, 2020) të paraqitura pranë autoriteteve përkatëse tatimore. Në rast se operatori ekonomik është në kushtet e përcaktimeve të nenit 41, të ligjit nr.10091, datë 05.03.2009, atëherë bilancet duhet të shoqërohen edhe me *raportet e auditimit ligjor të pasqyrave financiare vjetore, të kryera, nga auditues ligjorë ose shoqëri audituese*. *Kriteri konsiderohet i përmbushuar nëse në dy bilance të njëpasnjëshme nuk ka raport negative ndërmjet aktivit dhe pasivit.*

2.3 Kapaciteti teknik:

1. Operatori ekonomik duhet të paraqesë dëshmi për shërbimet e mëparshme, të ngjashme, të kryera gjatë 3 (tre) viteve të fundit, nga data e shpalljes së njoftimit të kontratës, në vlerën jo më pak se 40% e vlerës së fondit limit. Këto shërbime të mëparshme, të ngjashme, duhet të vërtetohen me dokumentacionin si më poshtë:

- Kur shërbimet e ngjashme janë realizuar me ente publike, operatori ekonomik duhet të paraqesë vërtetimin e lëshuar nga institucioni shtetëror ose faturat tatimore ku të shënohen datat, shumat dhe shërbimet e kryera.
- Kur shërbimet e ngjashme janë realizuar me subjekte private, operatori ekonomik duhet të paraqesë dëshmin përkatëse, si dëshmi pranohen vetëm fatura tatimore të shitjes, të plotësuara sipas kërkesave të legjislacionit në fuqi, dhe **të deklaruara në organet tatimore,** ku shënohen datat, shumat dhe shërbimet e realizuara.

2. Operatori ekonomik pjesemarrës duhet të ketë **personelin teknik të nevojshëm për realizimin e kontratës**, në përbërje të të cilit të ketë **minimalisht 9 (nëntë) punonjës sipas profileve të mëposhtme**:

- 1 (një) motorrist;
- 1 (një) pompist;
- 4 (katër) xhenerikë;
- 1 (një) elektroauto;
- 1 (një) bojaxhi;
- 1 (një) llamarinist;

Për të vertetuar se operatori ekonomik ka të punësuar në stafin e tij teknik personelin teknik të me profilet e punës të cituara më sipër, për secilin prej tyre duhet të paraqesë:

- kontratat individuale të punës.
- Operatori ekonomik te paraqes deklarate ne lidhje me stafin qe disponon sipas formatit te meposhtem:

Nr	Emër Mbiemër	Profesioni	Kodi i deklarimit në Listë Pagesë	Data e fillimit të marredhënieve të punës
1				
2				

<u>Stafi që do të deklarohet detyrimisht do ti paraqitet Autoritetit Kontraktor për të qenë pjesë e planit të zbatimit të kontratës</u>.

Shënim 2.1:
Me qëllim garantimin e gjithëpërfshirjes, për ti dhënë mundësi cdo operatori ekonomik për të marrë pjesë në proceduren përkatëse të prokurimit, punonjësit e mësiperm jo domosdoshmërisht duhet të figurojnë në listëpagesat e shoqerisë. Punonjësit mund të kontraktohen nga operatori ekonomik enkas për këtë procedurë prokurimi.
Në zbatim të ndryshimeve të reja ligjore Operatorët ekonomikë duhet të paraqesin kontratat individuale të punës të çdo punonjësi pranë AK jo më vonë se 5 ditë nga publikimi i njoftimit te fituesit.

3. Operatori ekonomik duhet të ketë te punësuar në stafin e tij, të paktën:

- **1 (një)** Inxhinier **mekanik/ teknik/ mekanik transporti**, në detyrën/rolin e drejtuesit teknik.

Për punonjësin e drejtuesit teknik, OE duhet të paraqesi diplomë perkatëse si dhe kontratën e punës ku te jete percaktuar roli i tij si drejtues teknik. Drejtuesi teknik duhet të jetë me kohë të plotë pune pranë operatorit ekonomik.

Shënim 3.1:
Me qellim garantimin e gjithe perfshirjes, per ti dhene mundesi cdo operatori ekonomik per te marre pjese ne proceduren perkatese te prokurimit, punonjesit e mesiperm jo domosdoshmerisht duhet te figurojne ne listepagesat e shoqerise. Punonjesit mund te kontraktohen nga operatori ekonomik enkas per kete procedure prokurimi.
Ne zbatim te ndryshimeve te reja ligjore Operatorët ekonomikë duhet të paraqesinkontratat individuale te punes te cdo punonjesi prane AK jo me vone se 5 dite nga publikimi i njoftimit te fituesit.
Stafi që do të deklarohet detyrimisht do ti paraqitet Autoritetit Kontraktor për të qenë pjesë e planit të zbatimit të kontratës.

4. Operatori ekonomik duhet të provojë se disponon të paktën **1 (një) ambjent, ku ushtron veprimtarinë, për kryerjen e shërbimit të riparimit dhe mirëmbajtjes së automjeteve.**

Per sa me siper operatori ekonomik te paraqes nje deklarate perkatese sipas formatit te meposhtem:

Nr.	Vendodhja	Statusi
1		Pronesi/qira/perdorim

Vendodhja që do të deklarohet detyrimisht do ti paraqitet Autoritetit Kontraktor për të qenë pjesë e planit te zbatimit të kontratës.

Shënim 4.1:
Nëse servisi, që disponon operatori ekonomik, ndodhet jashtë qarkut, ku ndodhet autoriteti kontraktor, operatori ekonomik duhet të marrë përsipër, nëpërmjet një vetdeklaratë, se do të kryerjë, me shpenzimet e veta, transportin e mjeteve, nga vendndodhja e autoritetit kontraktor deri në servis dhe anasjelltas, për të gjitha shërbimet e kërkuara në shtojcën 6.

Shënim 4.2:
Në zbatim të ndryshimeve te reja ligjore Operatorët ekonomikë për ambjentin që ushtron aktivitetin duhet të paraqesin pranë AK jo me vonë se 5 dite nga publikimi i njoftimit te fituesit, dokumentacion që vërtetojnë pronësinë, ose qiramarrjen, ose huapërdorjen (certifikatë pronësie/ kontrata qiraje / kontrata huapërdorje / çdo dokument tjetër me anë të të cilit fitohet e drejta e pronësisë ose përdorimit sipas Kodit Civil të Republikës së Shqipërisë).

5. Operatori ekonomik duhet të disponojë pajisje dhe instrumente minimale të nevojshme për zbatimin e kontratës, si vijon:

a) pajisje për kontrollin dhe realizimin e gjeometrisë (konvergjences) së rrotave të mjetit, të paktën 1(një) copë;
b) pajisje bango provë, për motorrinë dhe alternator (dinamo);
c) pajisje diagnostikuese, të difekteve elektronike në mjete, të paktën 1 (një) copë;
d) pajisje për kontrollin dhe furnizimin e gazit të A/C;
e) Paisje për kontrollin dhe testimin e sistemit të frenimit të automjetit.
f) pajisje të lëvizshme (portabile) për ndezje emergjente të mjetit 12v & 24v;
g) pajisje urë ngritese për automjetet, të paktën 4 (katër) ura per mjetet objekt prokurimi.
h) pajisje për kontrollin në presion të difektimit të cilindrave dhe testatave të motorrit;
i) paisje për kontrollin në presion të difektimit të sistemit të ftohjes;
j) paisje për zëvendësimin e vajit të motorrit;
k) paisje për zmontimin dhe montimin e gomave në diskun e gomës të mjetit;
l) paisje për kontrollin & balancimin e disqeve & gomave në mjet.

Pajisjet që do të deklarohet detyrimisht do ti paraqitet Autoritetit Kontraktor për të qenë pjesë e planit të zbatimit të kontratës.

Shënim 5.1:
Në zbatim të ndryshimeve te reja ligjore operatorët ekonomikë duhet të paraqesin pranë AK jo më vonë se 5 ditë nga publikimi i njoftimit te fituesit, dokumentacion për pajisjet dhe instrumentet e mësipërme, që vërtetojnë se, këto pajisje dhe insntrumente i ka në pronësi, ose me qera, ose me huapërdorje (fatura blerje / dokumente zhdoganimi / kontrata qiraje / kontrata huapërdorje / kontratë dhurimi / çdo dokument tjetër me anë të të cilit fitohet e drejta e pronësisë ose përdorimit sipas Kodit Civil të Republikës së Shqipërisë).

6. Operatori ekonomik duhet të disponoje minimalisht 1 (një) karrotrec, për transportimin e automjeteve të difektuara, ose në funksion të plotësimit të kriterit të përcaktuar në Shënim 4.1, të pikës 4, të Kapacitetit Teknik,
Për sa më sipër operatori ekonomik të paraqes një deklaratë perkatese sipas formatit te meposhtem:

Nr.	Lloji i mjetit	Targa	Kapaciteti mbajtes	Statusi
1				Pronesi/qira/perdorim

Mjeti i transportit që do të deklarohet detyrimisht do ti paraqitet Autoritetit Kontraktor për të qenë pjesë e planit të zbatimit të kontratës.

Shënim 6.1:
Në zbatim të ndryshimeve te reja ligjore Operatorët ekonomikë për mjetin që disponon duhet të paraqesin pranë AK jo me vone se 5 dite nga publikimi i njoftimit te fituesit, dokumentat që vërtetojnë që vërtetojnë pronësinë, ose qiramarrjen, ose me huapërdorjen (certifikatë pronësie/ kontrata qiraje / kontrata huapërdorje / kontratë bashkëpunimi çdo dokument tjetër me anë të të cilit fitohet e drejta e pronësisë ose përdorimit sipas Kodit Civil të Republikës së Shqipërisë).

7. Operatori ekonomik duhet të deklarojë se për ambjentin ku ushtron veprimtarinë, për kryerjen e shërbimit të riparimit dhe mirëmbajtjes së automjeteve të jetë i survejuar me kamera si dhe punonjës të sigurimit privat ose të kompanisë.

8. Operatori ekonomik duhet të deklaroj se Agregatet / Pajisjet / Pjesët e këmbimit duhet të jenë të reja dhe kanë një garanci për një periudhë 12 (dymbëdhjetë) mujore.

Të gjitha dokumentet duhet të jenë origjinale ose kopje të noterizuara.

Rastet e mosparaqitjes së një dokumenti, ose dokumente false dhe të pasakta, konsiderohen kushte për skualifikim.

Shtojca 9.

(Shtojcë për tu paraqitur nga operatori ekonomik)

FORMULARI PËRMBLEDHËS I VETËDEKLARIMIT

I. Unë i nënshkruari _____ në cilësinë e _____ të operatorit ekonomik _____ deklaroj nën përgjegjësinë time të plotë që:

Pjesa I: Informacion në lidhje me Operatorin Ekonomik

Identifikimi	**Përgjigjja**
Emri i operatorit ekonomik: (Ju lutemi renditni të gjithë operatorët ekonomikë nëse jeni një BOE. Ju lutemi tregoni rolin e operatorit ekonomik në BOE	----------
Numri NIPT/et:	----------
Adresa postare: Qyteti / qyteti; Kodi postar	----------
Përfaqësuesi (emri):	----------
Telefoni:	----------
E-mail:	----------

B: DEKLARATË

Për nënkontraktorët dhe subjektet në kapacitetet, e të cilave do të mbështetet Operatori Ekonomik (nëse është e zbatueshme)

Në cilësinë e operatorit ekonomik, deklaroj nën përgjegjësinë time të plotë se:

- **Informacione për nënkontraktorin**

Emri i nënkontraktorit të propozuar	**NIPT – i**	**Përqindja e nënkontraktimit**	**Shërbimet /Mallrat e lidhura me to për t'u nënkontraktuar**

- **Informacion mbi subjektet mbi kapacitetin, e të cilëve do të mbështetet operatori ekonomik**

Emri (at) e subjekteve	**NIPT-i**	**Lloji i kapacitetit për të cilin do të mbështetet operatori ekonomik**	**Specifiko konkretisht kapacitetin/et**

Deklaroj se, për subjektin / subjektet në kapacitetin/et, e të cilit/ëve do të mbështetem, nuk ka arsye për skualifikimin ose përjashtimin e tij / tyre nga procedura, në përputhje me dispozitat e nenit 76 të LPP-së, dhe konfirmoj me dokumente provuese që do të ketë burimet e kërkuara siç janë deklaruar.

Pjesa II: Shkaqet e përjashtimit

A: DEKLARATA PËR PËRMBUSHJEN E KRITEREVE TË PËRGJITHSHME TË KUALIFIKIMIT

Deklarata	**Referencat (kur janë të zbatueshme)**
Operatori ekonomik është i regjistruar në regjistrin tregtar sipas legjislacionit të vendit ku ushtron aktivitetin, ose sipas legjislacionit të posaçëm në rastin e një organizate jofitimprurëse, ka në fushën e veprimtarisë objektin e prokurimit, dhe ka statusin aktiv.	Nëse dokumentacioni përkatës është i disponueshëm në formë elektronike, ju lutemi tregoni: Adresën e ueb-it: [shkruajeni] Autoritetin ose organin lëshues: [shkruajeni] Lloji i dokumentit: [shkruajeni]

Operatori ekonomik nuk është dënuar për ndonjë nga veprat penale të parashikuara në nenin 76/1 të LPP-së ose ka qenë i dënuar dhe ka kaluar një periudhë 5-vjeçare nga data e ekzekutimit të dënimit, nëse nuk është përcaktuar një periudhë tjetër nga gjykata, sipas parashikimeve të nenit 76 të LPP-së.	Nëse dokumentacioni përkatës është i disponueshëm në formë elektronike, ju lutemi tregoni: Adresën e ueb-it: [shkruajeni] Autoritetin ose organin lëshues: [shkruajeni] Lloji i dokumentit: [shkruajeni]
Personi / personat në cilësinë e anëtarit të organit administrativ, drejtorit ose mbikëqyrësit, si aksionar ose si ortak, ka ose fuqi përfaqësuese, vendimmarrëse ose kontrolluese brenda operatorit ekonomik, si më poshtë: **Emër, Atësi, Mbiemër, Ditëlindje, Vendlindje** etj. nuk janë të dënuar me vendim gjyqësor të formës së prerë për ndonjë nga veprat penale të përcaktuara në nenin 76/1 të LPP-së ose kanë qenë i dënuar dhe ka kaluar një periudhë 5-vjeçare nga data e ekzekutimit të dënimit, nëse nuk është përcaktuar një periudhë tjetër nga gjykata, sipas parashikimeve të nenit 76 të LPP-së, etj.	Nëse dokumentacioni përkatës është i disponueshëm në formë elektronike, ju lutemi tregoni: Adresën e ueb-it: [shkruajeni] Autoritetin ose organin lëshues: [shkruajeni] Lloji i dokumentit: [shkruajeni]]
Operatori ekonomik nuk është dënuar me vendim gjyqësor të formës së prerë për vepra që lidhen me veprimtarinë profesionale.	Nëse dokumentacioni përkatës është i disponueshëm në formë elektronike, ju lutemi tregoni: Adresën e ueb-it: [shkruajeni] Autoritetin ose organin lëshues: [shkruajeni] Lloji i dokumentit: [shkruajeni]
Operatori ekonomik nuk është në proces falimentimi (statusi aktiv).	Nëse dokumentacioni përkatës është i disponueshëm në formë elektronike, ju lutemi tregoni: Adresën e ueb-it: [shkruajeni]

	Autoritetin ose organin lëshues: [shkruajeni] Lloji i dokumentit: [shkruajeni]
Operatori Ekonomik ka paguar të gjitha detyrimet për taksat dhe kontributet e sigurimeve shoqërore, sipas legjislacionit në fuqi, ose ndodhet në një nga rastet e parashikuara në nenin 76/2 të LPP-së	Nëse dokumentacioni përkatës është i disponueshëm në formë elektronike, ju lutemi tregoni: Adresën e ueb-it: [shkruajeni] Autoritetin ose organin lëshues: [shkruajeni] Lloji i dokumentit: [shkruajeni]
Operatori ekonomik ka paguar të gjitha detyrimet e energjisë elektrike, për të gjitha adresat e ushtrimit të aktivitetit, sipas legjislacionit përkatës në fuqi. Ky informacion kërkohet për operatorët ekonomikë, të cilët operojnë në territorin e Republikës së Shqipërisë.	Nëse dokumentacioni përkatës është i disponueshëm në formë elektronike, ju lutemi tregoni: Adresën e ueb-it: [shkruajeni] Autoritetin ose organin lëshues: [shkruajeni] Lloji i dokumentit: [shkruajeni]
Operatori ekonomik ushtron aktivitetin e tij në zbatimin e kërkesave ligjore në fuqi, përfshirë legjislacionin mjedisor, social dhe të punës.	Nëse dokumentacioni përkatës është i disponueshëm në formë elektronike, ju lutemi tregoni: Adresën e ueb-it: [shkruajeni] Autoritetin ose organin lëshues: [shkruajeni] Lloji i dokumentit: [shkruajeni]
Operatori ekonomik nuk është në listën e operatorëve ekonomikë të ndaluar për të fituar kontrata publike në përputhje me nenin 78 të LPP-së. Operatori ekonomik nuk ka në cilësinë e anëtarit të organit të administrimit, drejtues ose mbikëqyrës i atij, aksionar ose ortak, ose me kompetenca përfaqësuese, vendimmarrjeje ose kontrolluese brenda tij persona të cilët janë /kanë qenë në këtë cilësi në një operator ekonomik të përjashtuar nga e drejta për të përfituar fonde publike, me vendim të Agjencisë së Prokurimit Publik, gjatë kohës që ky vendim është në fuqi.	Nëse dokumentacioni përkatës është i disponueshëm në formë elektronike, ju lutemi tregoni: Adresën e ueb-it: [shkruajeni] Autoritetin ose organin lëshues: [shkruajeni] Lloji i dokumentit: [shkruajeni]

B: DEKLARATA

Për Dorëzimin e Ofertave të Pavarura

Deklarata	**Përgjigje**
Në cilësinë e operatorit ekonomik, bëj këtë deklaratë në përputhje me nenin 1 të Ligjit Nr. 162/2020, datë 23.12.2020 "Për Prokurimin Publik", dhe në zbatim të Ligjit Nr. 9121/2003 "Për Mbrojtjen e Konkurrencës", dhe garantoj që deklaratat e mëposhtme janë të vërteta dhe të plota në çdo aspekt:	_____
1. Kam lexuar dhe kuptuar përmbajtjen e kësaj deklarate;	**Po [ ]**
2. Kuptoj që oferta e paraqitur do të skualifikohet dhe / ose përjashtohet nga pjesëmarrja në prokurimin publik nëse kjo Deklaratë konstatohet se nuk është e plotë dhe / ose e pasaktë në të gjitha aspektet;	**Po [ ]**
3. Jam i autorizuar nga Ofertuesi për të nënshkruar këtë Deklaratë dhe për të paraqitur një Ofertë në emër të Ofertuesit;	**Po [ ]**
4. Çdo person, nënshkrimi i të cilit paraqitet në dokumentacionin e ofertës është i autorizuar nga ofertuesi për të përgatitur dhe për të nënshkruar ofertën në emër të ofertuesit;	**Po [ ]**
5. Për efekt të kësaj deklarate dhe ofertës së paraqitur, unë e kuptoj se fjala "konkurrent" nënkupton çdo operator tjetër ekonomik, përveç Ofertuesit, pavarësisht nëse paraqitet si një bashkim i operatorëve ekonomikë ose jo, që: a) paraqet një ofertë në përgjigje të Njoftimit të Kontratës të bërë nga Autoriteti/Enti Kontraktor; b) është ofertues i mundshëm i cili, bazuar në kualifikimet, aftësitë ose përvojat e tij, mund të paraqesë një Ofertë në përgjigje të Njoftimit të Kontratës.	**Po [ ]**

6. Ofertuesi deklaron se e ka përgatitur ofertën e tij në mënyrë të pavarur, pa u konsultuar, komunikuar dhe pa pasur ndonjë marrëveshje ose dakord me ndonjë konkurrent tjetër;	**Po [ ] Jo [ ]**
7. Ofertuesi deklaron se është konsultuar, ka komunikuar, ka lidhur marrëveshje me një ose më shumë konkurrentë në lidhje me këtë procedurë prokurimi. Ofertuesi deklaron se në dokumentet e bashkangjitura, detajet e kësaj oferte përfshijnë emrat e konkurrentëve, natyrën dhe arsyet e konsultimit, komunikimit, marrëveshjes ose angazhimit (në rast të një bashkimi të operatorëve ekonomikë ose nën-kontraktimit).	**Po [ ] Jo [ ]**
8. Në veçanti, pa cenuar pikat 6 dhe 7 më lart, nuk ka pasur asnjë konsultim, komunikim, kontratë ose marrëveshje me ndonjë konkurrent në lidhje me : a) çmimet; b) metodat, faktorët ose formulat e përdorura për llogaritjen e çmimit; c) qëllimin ose vendimin për të paraqitur një ofertë ose jo; ose d) paraqitjen e një oferte që nuk plotëson specifikimet e kërkesës së ofertës.	**Po [ ] Jo [ ]**
9. Për më tepër, nuk ka pasur asnjë konsultim, komunikim, marrëveshje ose kontratë me ndonjë konkurrent në lidhje me cilësinë, sasinë, specifikimet ose dërgesat specifike të mallrave ose shërbimeve në lidhje me prokurimin përkatës, përveç kur thuhet në pikën 7 më lart.	**Po [ ] Jo [ ]**
10. Kushtet e ofertës nuk u janë bërë të ditura ose treguar ofertuesve të tjerë në asnjë mënyrë, qoftë para datës dhe orës së hapjes zyrtare të ofertave, shpalljes së	**Po [ ] Jo [ ]**

ofertës fituese dhe nënshkrimit të kontratës, përveç nëse kërkohet nga ligji ose nëse thuhet specifikisht nën pikën 7 më lart.	

C: DEKLARATA

Mbi Konfliktin e Interesit

Deklarata
Në cilësinë e operatorit ekonomik, ne deklarojmë se jemi të vetëdijshëm për sa vijon: Konflikti i interesit është një situatë e konfliktit midis detyrës publike dhe interesit privat të një zyrtari, në të cilën ai / ajo ka interesa private direkte ose indirekte që ndikojnë, ose që mund të ndikojë ose që duket se ndikojnë në kryerjen e padrejtë të detyrave dhe detyrimeve publike. Në përputhje me nenin 21, paragrafi 1, Ligji Nr. 9367, datë 07.04.2005, kategoritë e zyrtarëve siç parashikohen në Kapitullin III, Seksioni II, që janë absolutisht të ndaluara të përfitojnë drejtpërdrejt ose indirekt nga nënshkrimi i kontratave midis një pale dhe institucionit publik janë: - Presidenti i Republikës, Kryeministri, Zëvendës Kryeministri, Ministrat, ose Zëvendësministrat, Deputetët, Gjyqtarët e Gjykatës Kushtetuese, Gjyqtarët e Gjykatës së Lartë, Kreu i Kontrollit të Lartë të Shtetit, Prokurori i Përgjithshëm, Gjyqtarët dhe Prokurorët në nivelin e Gjykatës së Shkallës së Parë dhe Gjykatës së Apelit, Avokati i Popullit, Anëtarët e Komisionit Qendror të Zgjedhjeve, Anëtarët e Këshillit të Lartë të Drejtësisë, Inspektori i Përgjithshëm i Inspektoratit të Lartë të Deklarimit dhe Kontrollit të Pasurive dhe Konfliktit të Interesit, Anëtarët e Enteve Rregullatore (Këshilli Mbikëqyrës i Bankës së Shqipërisë, përfshirë Guvernatorin dhe Zëvendësguvernatorin; konkurrenca; telekomunikacioni; energjia elektrike; furnizimi me ujë; sigurimi; bonot; autoritetet e medias), sekretarët e përgjithshëm të institucioneve qendrore si dhe çdo zyrtar publik në çdo institucion publik pozicioni i të cilit është i barabartë me atë të Drejtori i Përgjithshëm, drejtuesit e organeve të administratës publike që nuk janë pjesë e shërbimit civil. Për nëpunësit civilë të nivelit të mesëm, sipas nenit 31 dhe zyrtarët sipas nenit 32 të kreut III, seksionit 2 të këtij ligji, ndalimi në paragrafin 1 të këtij neni, për shkak të interesave private të zyrtarit, siç përcaktohet këtu të zbatohet vetëm në rast të lidhjes së kontratave brenda fushës dhe territorit të institucionit dhe juridiksionit të institucionit, ku punon zyrtari. Ky ndalim do të zbatohet edhe kur pala në kontratë është një institucion varësie. Kur zyrtari është kryetar bashkie ose nënkryetar i një bashkie ose komune, ose kryetar i një këshilli rajonal, anëtar i këshillit përkatës, ose një zyrtar i lartë i menaxhimit të një njësie të qeverisjes vendore, ndalimi për shkak të interesave private të zyrtarit, specifikuar këtu, do të zbatohet vetëm në rastin e lidhjes së kontratave, nëse ka, me bashkinë, komunën ose rajonin ku zyrtari ushtron një detyrë të tillë. Ky ndalim do të zbatohet gjithashtu kur pala në kontratë është një institucion publik në varësi të kësaj njësie (neni 21, paragrafi 2, Ligji Nr. 9367, datë 07.04.2005. Ndalimet e parashikuara në nenin 21, paragrafët 1, 2 të Ligjit Nr. 9367, datë 07.04.2005, me

përjashtimet përkatëse, do të zbatohen në të njëjtën masë edhe për personat e lidhur me zyrtarin, d.m.th. **bashkëshortin, bashkëjetuesin, fëmijët madhorë e prindërit e zyrtarit dhe të bashkëshortit dhe bashkëjetuesit**.
Unë jam në dijeni të kërkesave dhe ndalimeve të parashikuara në Ligjin Nr. 9367, datë 07.04.2005 "Për Parandalimin e Konfliktit të Interesit në Ushtrimin e Funksioneve Publike", të ndryshuar, dhe aktet nënligjore të miratuara në bazë të tij nga Inspektorati i Lartë i Deklarimi dhe Kontrolli i Pasurive, si dhe Ligji Nr. 162/2020, datë 23.12.2022 "Për Prokurimin Publik". Në përputhje me to, unë deklaroj këtu se asnjë zyrtar publik, siç përcaktohet në Kapitullin III, Seksioni II të Ligjit Nr. 9367, datë 07.04.2005, dhe në këtë deklaratë, nuk ka ndonjë interes privat, direkt ose indirekt, me personin juridik që unë përfaqësoj këtu.

D: DEKLARATA

Për zbatimin e dispozitave ligjore në marrëdhëniet e punës

Deklarata	**Përgjigje**
Në cilësinë e operatorit ekonomik, deklaroj nën përgjegjësinë time të vetme se:	
1. Operatori ekonomik garanton mbrojtjen e së drejtës për punësim dhe profesion nga çdo formë e diskriminimit parashikuar nga legjislacioni i punës në fuqi.	Po [ ] Jo [ ]
2. Operatori ekonomik ka kontratat përkatëse të punës me punonjësit e tij dhe garanton masa sigurie dhe shëndetësore për të gjithë dhe, në veçanti, për grupet në nevojë, bazuar në legjislacionin e punës në fuqi.	Po [ ] Jo [ ]
3. Operatori ekonomik nuk ka ndonjë masë efektive ligjore të vendosur nga Inspektorati Shtetëror i Punës dhe Shërbimeve Sociale (ISHPSHSH). Në rastet kur janë identifikuar shkelje ligjore, operatori ekonomik ka marrë masat e nevojshme për adresimin e tyre brenda afateve të përcaktuara nga ISHPSHSH.	Po [ ] Jo [ ]

Pjesa III Kriteret e Përzgjedhjes/Kualifikimit

A: DEKLARATË

Në përputhje me specifikimet teknike dhe grafikun e realizimit të objektit të kontratës:

Deklarata	**Përgjigje**
Në cilësinë e operatorit ekonomik, ne deklarojmë se plotësojnë të gjitha specifikimet teknike dhe termat e referencës, siç udhëzohet në dokumentet e tenderit, dhe këtë e provojmë përmes certifikatave dhe dokumenteve të paraqitura me këtë deklaratë (nëse kërkohet nga Autoriteti/Enti Kontraktor), dhe marrim përsipër të realizojmë objektin në përputhje me Listën e shërbimeve dhe grafikun e ekzekutimit të përcaktuar nga Autoriteti/Enti kontraktor.	Po [ ] Jo [ ]

B: DEKLARATË

Për disponimin e punonjësve dhe makinerive të nevojshme (nëse kërkohen)

Deklarata	**Përgjigje**
Në cilësinë e operatorit ekonomik, deklaroj nën përgjegjësinë time të vetme se: Unë kam punonjësit e nevojshëm si dhe mjetet dhe makineritë për ekzekutimin e kontratës, siç përcaktohet në dokumentet e tenderit, dhe e vërtetoj këtë me dokumentacionin përkatës, të cilin do ta paraqes në kopje origjinale ose të noterizuar nëse fitoj, ose nëse më kërkohen sqarime nga autoriteti/enti kontraktor.	<u>Punonjës</u> Po [ ] Jo [ ] Nëse, po, numri i punonjësve: Profili i punonjësve _____ <u>Makineri e mjete</u> Po [ ] Jo [ ] Nëse po, të listohen me të dhënat konkrete:
Data e dorëzimit të deklaratës _____ Vula_____ Emri, Mbiemri, Firma _____	

Ju lutemi sigurohuni që:

- **Secili pjesëmarrës i renditur në një bashkim operatorësh ekonomikë të paraqesë një Formular të veçantë të Vetëdeklarimit.**

- Në rast se operatori ekonomik ofertues do të mbështetet në kapacitetet e subjekteve të tjera, **një Formular i veçantë i Vetëdeklarimit** duhet të paraqitet edhe nga subjekti mbështetës.

Në çdo rast, autoriteti/enti kontraktor ka të drejtë të kryejë verifikimet e nevojshme për vërtetësinë të informacionit të deklaruar nga operatori ekonomik për sa më sipër.

Shënim: Në çdo rast, përpara se të japë kontratën, autoriteti/enti kontraktor duhet t'i kërkojë ofertuesit fitues që të dorëzojë dokumentet provuese për vetëdeklarimet në formularin përmbledhës të vetëdeklarimit, si dhe dokumentet e paraqitura si pjesë e ofertës në rrugë elektronike. Këto dokumente duhet të paraqiten në origjinal ose në kopje të njësuara me origjinalin.

Shtojca 10

[Shtojcë për t'u plotësuar nga Autoriteti/Enti Kontraktor]

Formulari i Njoftimit të Skualifikimit 2

[Vendndodhja dhe data]

[Emri dhe adresa e Autoritetit/entit Kontraktor]

[Adresa e Ofertuesit]

I nderuar, Z. / Znj. <Emri i kontaktit >

Ju falënderojmë për pjesëmarrjen tuaj në procedurën e sipërpërmendur të prokurimit publik. Procedura u zhvillua në përputhje me Ligjin Nr. 162/2020 "Për Prokurimin Publik".

Oferta juaj u vlerësua me kujdes në bazë të kushteve dhe kërkesave të përcaktuara në Njoftimin e Kontratës dhe dosjen e ofertës. Me keqardhje ju informojmë se jeni skualifikuar pasi oferta e paraqitur nga ju është refuzuar për arsyen (et) e mëposhtme:

_____

_____

_____

_____

Nëse mendoni se autoriteti/enti kontraktor ka shkelur LPP-në ose RPP-në gjatë procedurës së prokurimit publik, ju keni të drejtë të inicioni një procedurë rishikimi pas publikimit të njoftimit të fituesit sipas parashikimeve në Kapitullin XIV të Ligjit të Prokurimit Publik.

Megjithëse nuk mund t'i përdorim shërbimet tuaja në këtë rast, ne besojmë se do të mbeteni të interesuar për iniciativat tona të prokurimit.

Me respekt,

Titullari i Autoritetit/Entit Kontraktor

[2] *Ky njoftim do të përdoret në rastin e procedurave të prokurimit të zhvilluara në rrugë shkresore*

Shtojca 11

[*Shtojcë për tu plotësuar nga Autoriteti/Enti Kontraktor*]

FORMULARI I NJOFTIMIT TË FITUESIT

[Data]

Drejtuar: *[Emri dhe adresa e Ofertuesit fitues]*

Procedura e prokurimit/lotit:

Numri i procedurës/referenca e Lotit: Përshkrimi i shkurtër i kontratës: *[Objekti, sasitë dhe kohëzgjatja e kontratës]*

Publikimet e mëparshme (*nëse është rasti*): Buletini i Njoftimeve Publike *[Data] [Numri]*

Kriteret e përzgjedhjes së fituesit:

oferta ekonomikisht më e favorshme bazuar në kosto ☐

oferta ekonomikisht më e favorshme bazuar në çmim ☐

Me anë të këtij Njoftimi ju informojmë se, në këtë procedurë kanë marrë pjesë Ofertuesit e mëposhtëm me këto vlera përkatëse të ofruara:

1._____ _____

Emri i plotë i shoqërisë *Numri i NIPT-t*

Vlera

_____

(e shprehur në shifra dhe fjalë)

2._____ _____

Emri i plotë i shoqërisë *Numri i NIPT-it*

Vlera

_____

(e shprehur në shifra dhe fjalë)

Etj._____

Nga pjesërmarrësit janë skualifikuar Ofertuesit e mëposhtëm:

1._____ _____

Emri i plotë i shoqërisë *Numri i NIPT-it* *arsyet e mëposhtme*

2._____ _____ _____

Emri i plotë i shoqërisë *Numri i NIPT-it* *arsyet e mëposhtme*

* * *

Duke iu referuar procedurës së lartpërmendur, informojmë [*emri dhe adresa e ofertuesit fitues*], se oferta e paraqitur me vlerë totale prej _____ [*shuma përkatëse e shprehur me fjalë dhe shifra*] / totali i pikëve të marra [_____] është identifikuar si Oferta e suksesshme.

Me publikimin e këtij njoftimi, fillojnë afatet e ankimit sipas përcaktimeve në nenin 109 të Ligjit Nr. 162/2020, datë 23.12.2020, "Për Prokurimin Publik´.

[Titullari i Autoritetit/entit Kontraktor]

Shtojca 12

[Shtojcë për tu plotësuar nga Autoriteti/Enti Kontraktor]

FORMULARI I NJOFTIMIT TË FITUESIT 3

(PAS PROCESIT TË ANKIMIT)

[Data]

Drejtuar: *[Emri dhe adresa e Ofertuesit fitues]*

Procedura e prokurimit/lotit

Numri i procedurës / referenca e Lotit: Përshkrimi i shkurtër i kontratës: *[Objekti, Sasitë dhe kohëzgjatja e kontratës]* Publikimet e mëparshme (*nëse është rasti*): Buletini i Njoftimeve Publike *[Data] [Numri]*

Kriteret e përzgjedhjes së fituesit:

oferta ekonomikisht më e favorshme bazuar në kosto ☐

oferta ekonomikisht më e favorshme bazuar në çmim ☐

Me anë të kësaj ju informojmë se Ofertuesit e mëposhtëm kanë marrë pjesë në këtë procedurë me këto vlera përkatëse të ofruara:

1._____ _____ _____

Emri i plotë i shoqërisë *Numri i NIPT-t* Vlera *(e shprehur në shifra dhe fjalë)*

2._____ _____ _____

Emri i plotë i shoqërisë *Numri i NIPT-it* Vlera *(e shprehur në shifra dhe fjalë)*

Etj._____

Janë skualifikuar Ofertuesit e mëposhtëm:

1._____ _____ _____

Emri i plotë i shoqërisë *Numri i NIPT-it* *arsyet*

2._____ _____ _____

Emri i plotë i shoqërisë *Numri i NIPT*-it arsyet

* * *

Duke iu referuar procedurës së lartpërmendur, informojmë *[emri dhe adresa e ofertuesit të shpallur fitues]* se oferta e paraqitur, me një vlerë të përgjithshme prej *[shuma përkatëse e shprehur në fjalë dhe shifra]*/pikët totale të marra *[_____]*është identifikuar si oferta e suksesshme.

[3] Ky Formular eshte i aplikueshëm nëse ka Ankime

Rrjedhimisht, jeni i lutur të paraqisni pranë *[emri dhe adresa e autoritetit/entit kontraktor dhe referenca e kontaktit]* sigurimin e kontratës, siç parashikohet në dokumentat e tenderit, brenda _____ ditëve nga dita e marrjes/publikimit të këtij njoftimi.

Në rast se nuk pajtoheni me këtë kërkesë, ose nuk dorëzon sigurimin e kontratës brenda afatit përfundimtar tërhiqeni nga nënshkrimi i kontratës, do të konfiskohet sigurimi i ofertës suaj) dhe kontrata do t'i akordohet ofertuesit vijues në klasifikimin përfundimtar, oferta e të cilit është dorëzuar me një vlerë të përgjithshme prej *[vlera përkatëse e shprehur në fjalë dhe shifra]*, siç parashikohet në nenin 83 të Ligjit nr. 162/2020 "Për prokurimin publik".

Ankesat: (*vendimi përfundimtar për trajtimin e ankesës/ave nr. datë*)_____

[Titullari i autoritetit /Entit kontraktor]

Shtojca 13

[Shtojcë për t'u plotësuar nga Autoriteti/enti Kontraktor në rastin e Marrëveshjes Kuadër]

FORMULARI I NJOFTIMIT TË OPERATORËVE EKONOMIKË TË SUKSESSHËM NË MARRËVESHJEN KUADËR

[Data]

Drejtuar: [Emri dhe adresa e operatorëve ekonomikë të suksesshëm]

1._____
2. _____
*3.*_____

* * *

Procedura e prokurimit:

Përshkrimi i shkurtër i kontratës: [shuma, objekti, kohëzgjatja e kontratës, etj.]

Publikimet e mëparshme (nëse aplikohet): Buletini i Njoftimeve Publike [Data] [Numri]

Kriteret e përzgjedhjes së fituesit:

oferta ekonomikisht më e favorshme bazuar në kosto □
oferta ekonomikisht më e favorshme bazuar në çmim □

Me anë të kësaj bëjmë me dije se, në këtë procedurë /lot kanë marrë pjesë operatorët ekonomikë të mëposhtëm me vlerat përkatëse si më poshtë:

1._____ _____
Emri i plotë i shoqërisë *Numri i NIPT-it*

Vlera e ofruar/ Totali i çmimeve për njësi dhe vlera e pritshme e kontratave (nëse është e zbatueshme_____
(e shprehur në shifra dhe në fjalë)

2._____ _____
Emri i plotë i shoqërisë *Numri i NIPT-it*

Vlera e ofruar/ Totali i çmimeve për njësi dhe vlera e pritshme e kontratave (nëse është e zbatueshme) _____
e shprehur në shifra dhe në fjalë)

Etj._____

Janë skualifikuar Operatorët ekonomikë e mëposhtëm:

1._____ _____ _____

Emri i plotë i shoqërisë *Numri i NIPT-it* *arsyet*

2._____ _____ _____

Emri i plotë i shoqërisë *Numri i NIPT-it* *arsyet*

* * *

Duke iu referuar procedurës së mësipërme, ju informojmë se operatorët ekonomikë të mëposhtëm janë identifikuar si të suksesshëm:

1._____ _____

Emri i plotë i shoqërisë *Numri i NIPT-it*

Vlera / Totali i çmimeve për njësi dhe vlera e pritshme e kontratave (nëse është e zbatueshme) _____

(e shprehur në shifra dhe në fjalë)

Totali i pikëve të marra _____

2._____ _____

Emri i plotë i shoqërisë *Numri i NIPT-it*

Vlera e ofruar/ Totali i çmimeve për njësi dhe vlera e pritshme e kontratave (nëse është e zbatueshme) _____

(e shprehur në shifra dhe në fjalë)

Totali i pikëve të marra _____

Etj._____

Me publikimin e këtij njoftimi, fillojnë afatet e ankimit sipas përcaktimeve në nenin 109 të Ligjit Nr. 162/2020, datë 23.12.2020, "Për Prokurimin Publik".

[Drejtuesi i Autoritetit /Entit Kontraktor]

Shtojca 14

[*Shtojcë për t'u plotësuar nga Autoriteti/enti Kontraktor në rastin e Marrëveshjes Kuadër*]

FORMULARI I NJOFTIMIT TË OPERATORËVE EKONOMIKË TË SUKSESSHËM NË MARRËVESHJEN KUADËR

(PAS PROCESIT TË ANKIMIT[4])

[Data]

Drejtuar: [Emri dhe adresa e operatorëve ekonomikë të suksesshëm]
1._____
2. _____
*3.*_____

* * *

Procedura e prokurimit:

Përshkrimi i shkurtër i kontratës: [shuma, objekti, kohëzgjatja e kontratës, etj.]

Publikimet e mëparshme (nëse aplikohet): Buletini i Njoftimeve Publike [Data] [Numri]

Kriteret e përzgjedhjes së fituesit:
oferta ekonomikisht më e favorshme bazuar në kosto □
oferta ekonomikisht më e favorshme bazuar në çmim □

Me anë të kësaj bëjmë me dije se në këtë procedurë /lot kanë marrë pjesë operatorët ekonomikë me vlerat përkatëse si më poshtë:

1._____ _____
Emri i plotë i shoqërisë *Numri i NIPT-it*

Vlera/ Totali i çmimeve për njësi dhe vlera e pritshme e kontratave (nëse është e zbatueshme)_____ _____
(e shprehur në shifra dhe në fjalë)
2._____ _____
Emri i plotë i shoqërisë *Numri i NIPT-it*

Vlera/ Totali i çmimeve për njësi dhe vlera e pritshme e kontratave (nëse është e zbatueshme)_____

(e shprehur në shifra dhe në fjalë)

Etj._____

[4] Ky Formulari është i aplikueshëm nëse ka ankime

Janë skualifikuar Operatorët ekonomikë e mëposhtëm:

1._____ _____ _____

Emri i plotë i shoqërisë *Numri i NIPT-it* *arsyet*

2._____ _____ _____

Emri i plotë i shoqërisë *Numri i NIPT-it* *arsyet*

* * *

Duke iu referuar procedurës së mësipërme, ju informojmë se operatorët ekonomikë të mëposhtëm janë identifikuar si të suksesshëm:

1._____ _____

Emri i plotë i shoqërisë *Numri i NIPT-it*

Vlera/ Totali i çmimeve për njësi dhe vlera e pritshme e kontratave (nëse është e zbatueshme)_____

(e shprehur në shifra dhe në fjalë)

Totali i pikëve të marra _____

2._____ _____

Emri i plotë i shoqërisë *Numri i NIPT-it*

Vlera/ Totali i çmimeve për njësi dhe vlera e pritshme e kontratave (nëse është e zbatueshme)_____

(e shprehur në shifra dhe në fjalë)

Totali i pikëve të marra _____

Etj._____

Si pasojë, nga ju kërkohet të paraqisni tek [*emri dhe adresa e Autoritetit/Entit Kontraktor*] sigurimin e kontratës brenda _____ ditëve nga data e marrjes të këtij njoftimi për të lidhur draft marrëveshjen.

Ankesat: (vendimi përfundimtar për trajtimin e ankesës/ave nr dhe datë)_____

[Titullari i Autoritetit /Entit Kontraktor]

Seksioni III Termat dhe Kushtet e Kontratës (TKK)

Ky Seksion përmban :

Shtojca 15: Kushtet e Përgjithshme të Kontratës

Shtojca 16: Kushtet e Vecanta të Kontratës

Shtojca 17: Formulari i Sigurimit të Kontratës

Shtojca 18: Draftmarrëveshje kuadër ku përcaktohen të gjitha kushtet

Shtojca 19: Draftmarrëveshje kuadër ku nuk përcaktohen të gjitha kushtet

Shtojca 15

Kushtet e Përgjithshme të Kontratës (KPK)

Këto Kushte të Përgjithshme të Kontratës (KPK), së bashku me Kushtet e Veçanta dhe dokumentet e tjera të renditura në to, përbëjnë një dokument të plotë që shpreh të drejtat dhe detyrimet e palëve.

Neni 1 Dispozitat e përgjithshme

1.1 Përkufizimet

Në Kushtet e Kontratës ("këto Kushte"), të cilat përfshijnë Kushtet e Veçanta dhe këto Kushte të Përgjithshme, fjalët dhe shprehjet e mëposhtme kanë këto kuptime:

1.1.1 Kontrata

1.1.1.1 "Kontrata" do të thotë kontrata me shpërblim, e lidhur me shkrim, ndërmjet një apo më shumë operatorëve ekonomikë dhe një ose më shumë autoriteteve ose enteve kontraktore, që kanë si objekt kryerjen e punimeve, furnizimin e mallrave dhe shërbimeve, në përputhje me LPP.

1.1.1.2 "Dokumentet e Kontratës" do të thotë dokumentet e renditura në Kontratë, përfshirë çdo ndryshim të saj.

1.1.1.3 "Çmimi i Kontratës" do të thotë çmimi që i paguhet Furnizuesit siç specifikohet në kontratë.

1.1.1.4 "Përfundimi" do të thotë përmbushja e të gjitha detyrimeve, me ose pa penalitet, nga Furnizuesi në përputhje me termat dhe kushtet e përcaktuara në Kontratë.

1.1.1.5 "Ndërprerje e Kontratës" do të thotë mosvijimi i ekzekutimit të Kontratës sipas përcaktimeve në Nenin 23.

1.1.1.6 "Specifikime teknike" do të thotë karakteristikat e Shërbimeve objekt kontrate dhe çdo shtesë dhe modifikim i këtyre karakteristikave në përputhje me Kontratën.

1.1.1.7 "Termat e Referencës" shprehin objektin dhe qëllimin e kontratës, përcaktojnë detyrat, kërkesat, objektivat, shpërndarjen, vendin dhe dorëzimin e Shërbimeve që do të sigurohen.

1.1.1.8 "Listat" do të thotë dokumenti (et) me titull Listat të plotësuara nga Furnizuesi dhe të dorëzuara me ofertën, siç janë të përfshira në Kontratë . Dokumente të tilla mund të përfshijnë Listat e Çmimeve të dhëna, Listat e tarifave dhe / ose çmimeve.

1.1.1.9 "Ofertë" do të thotë oferta ekonomike dhe të gjitha dokumentet e tjera që Furnizuesi ka dorëzuar me ofertën ekonomike, siç janë përfshirë në Kontratë.

1.1.1.10 "KPK" do të thotë Kushtet e Përgjithshme të Kontratës.

1.1.1.11 "KVK" do të thotë Kushtet e Veçanta të Kontratës.

1.1.2 Palët e Kontratës

1.1.2.1 "Palë" do të thotë nënshkruesit e kontratës, në cilësinë e Blerësit dhe Furnizuesit sipas kontekstit.

1.1.2.2 "Blerës" do të thotë Autoriteti/Enti Kontraktor përfituesi i Shërbimeve objekt kontrate.

1.1.2.3 "Furnizues" do të thotë operatori (ët) ekonomik që kryen furnizimine Shërbimeve objekt kontrate.

1.1.2.4 "Nënkontraktor" do të thotë çdo subjekt i caktuar si nënkontraktor për kryerjen e një pjese të Shërbimeve.

1.1.3 Llogaritja e afateve

1.1.3.1 "Ditë" do të thotë një ditë kalendarike.

1.1.4 Shërbimet

1.1.4.1 "Shërbime" do të thotë të gjitha detyrat që do të kryhen nga Furnizuesi sipas Kontratës.

1.1.5 Përkufizime të tjera

1.1.5.1 "Adresa e Blerësit" është adresa e specifikuar në KVK.

1.1.5.2 "Forca Madhore" është përcaktuar në Nenin 20 "Forca Madhore".

1.1.5.3 "Sigurimi i Kontratës" është sipas përcaktimeve të Nenit 11 "Sigurimi i Kontratës".

1.1.5.4 "Vendi i kryerjes së Shërbimeve", do të thotë vendi i përcaktuar në KVK.

1.1.5.5 "E paparashikueshme" ose "E paparashikuar" do të thotë një ngjarje objektivisht e pamundur të parashikohet në momentin e publikimit të Njoftimit të Kontratës në SPE.

1.1.5.6 Modifikimi i kontratës" është sipas përcaktimeve në Nenin 21.

1.1.5.7 "Legjislacioni në fushën e prokurimit" do të thotë LPP-ja, Rregullat e Prokurimit Publik dhe akte të tjera nënligjore në bazë dhe për zbatim të LPP –së siç specifikohet në KVK.

1.1.5.8 "Praktikat e Ndaluara" kanë kuptimin e përcaktuar në LPP.

1.2 Interpretimi

1.2.1 Interpretimi i Kontratës, përveç kur konteksti kërkon ndryshe:

(a) fjalët që tregojnë një gjini përfshijnë të gjitha gjinitë;

(b) fjalët që tregojnë njëjësin përfshijnë edhe shumësin dhe fjalët që tregojnë shumësin përfshijnë edhe njëjësin;

(c) dispozitat që përfshijnë fjalën "bie dakord", "rënë dakord" ose "marrëveshje" kërkojnë që marrëveshja të dokumentohet me shkrim;

(d) "i shkruar" ose "me shkrim" do të thotë i shkruar me dorë, i shkruar me makinë, printuar ose i bërë në mënyrë elektronike.

1.2.2 Modifikimi

Çdo modifikim i Kontratës i cili nuk kryhet me shkrim, dhe nuk përmban datën, apo nuk i referohet shprehimisht Kontratës dhe nuk nënshkruhet nga një përfaqësues i autorizuar rregullisht i secilës Palë është i pavlefshëm. Palët nuk mund të bëjnë modifikime të asnjë elementi të kontratës që do të sillnin ndryshime thelbësore në kushtet mbi bazën e të cilave është përzgjedhur Furnizuesi.

1.2.3 Heqja dorë

Çdo heqje dorë nga të drejtat, kompetencat ose mjetet ligjore të një Pale sipas Kontratës duhet të bëhet me shkrim, me datë dhe e nënshkruar nga një përfaqësues i autorizuar i Palës që bën këtë dorëheqje, dhe duhet të specifikojë të drejtën dhe masën nga e cila po hiqet dorë.

1.2.4 Ndikimi i pavarur i dispozitave të kontratës

Nëse ndonjë dispozitë ose kusht i Kontratës është i ndaluar ose bëhet i pavlefshëm ose i pazbatueshëm, një ndalim, pavlefshmëri apo pazbatueshmëri e tillë nuk ndikon në vlefshmërinë ose zbatueshmërinë e ndonjë dispozite dhe kushti tjetër të Kontratës.

1.3 Komunikimet

Kurdo këto Kushte parashikojnë dhënien ose lëshimin e miratimeve, certifikatave, pëlqimeve, përcaktimeve, njoftimeve, kërkesave dhe shlyerjeve këto komunikime do të jenë:

(a) me shkrim dhe të dorëzuara dorazi (kundrejt marrjes), dërguar me postë ose korrier, ose transmetuar duke përdorur ndonjë nga sistemet e rëna dakord të transmetimit elektronik siç përshkruhet në KVK;

Dhe

(b) dorëzuar, dërguar ose transmetuar në adresën për komunikimet e marrësit siç përshkruhet në KVK. Sidoqoftë:

(i) nëse marrësi njofton një adresë tjetër, komunikimet do të dorëzohen në përputhje me rrethanat; dhe

(ii) nëse marrësi nuk ka deklaruar ndryshe kur kërkon një miratim ose pëlqim, mund të dërgohet në adresën nga e cila është lëshuar kërkesa.

Miratimet, pëlqimet dhe përcaktimet nuk do të mbahen ose vonohen pa arsye.

1.4 Ligji dhe gjuha

Kontrata do të rregullohet dhe interpretohet sipas legjislacionit Shqiptar në fuqi.

Gjuha e Kontratës do të jetë ajo e deklaruar në KVK.

Gjuha për komunikime do të jetë ajo e deklaruar në KVK. Nëse aty nuk përcaktohet asnjë gjuhë, gjuha për komunikime do të jetë gjuha e përcaktuar e Kontratës.

Dokumentet mbështetëse dhe literatura e shtypur që janë pjesë e Kontratës mund të jenë në një gjuhë tjetër me kusht që ato të shoqërohen nga një përkthim zyrtar i fragmenteve përkatëse dhe, për qëllime të interpretimit të Kontratës, ky përkthim do të mbizotërojë.

Furnizuesi do të përballojë të gjitha kostot e përkthimit dhe të gjitha risqet e saktësisë së një përkthimi të tillë, për dokumentet e siguruara nga Furnizuesi.

1.5 Prioriteti i Dokumenteve

Dokumentet që formojnë Kontratën duhet të konsiderohen reciprokisht shpjeguese të njëri-tjetrit. Nëse në dokumente gjendet një paqartësi ose mospërputhje, Blerësi lëshon çdo sqarim ose udhëzim të nevojshëm.

1.6 Hartimi i Kontratës

1.6.1 Njoftimi i ofertës fituese në përfundim të afateve të ankimit do të shërbejë për hartimin e kontratës midis palëve, e cila duhet të firmoset brenda afatit të parashikuar në Dokumentat e Tenderit.

1.6.2 Ekzistenca e kontratës do të konfirmohet me nënshkrimin e dokumentit të kontratës.

1.7 E drejta e autorit

1.7.1 Me përjashtim të rasteve kur parashikohet ndryshe në kontratë, e drejta e autorit në të gjitha dokumentet dhe materialet e tjera që përmbajnë të dhëna dhe informacione të dhëna Blerësit nga Furnizuesi këtu do t'i mbeten Blerësit, edhe nëse ato i janë furnizuar Blerësit drejtpërdrejt ose përmes Furnizuesit nga ndonjë pale të tretë, përfshirë furnizuesit e materialeve.

1.8 Detaje Konfidenciale

Furnizuesi dhe personeli i Blerësit do të zbulojnë çdo informacion të tillë konfidencial dhe informacione të tjera që mund të kërkohen në mënyrë të arsyeshme për të verifikuar pajtueshmërinë e Furnizuesit me Kontratën dhe për të lejuar zbatimin e duhur të saj.

Secili prej tyre do t'i trajtojë të dhënat e kontratës në mënyrë konfidenciale, deri në masën e nevojshme për të kryer detyrimet e tyre përkatëse sipas Kontratës ose për të qenë në përputhje me ligjet në fuqi. Asnjë prej tyre nuk do të publikojë ose zbulojë të dhëna të veçanta të Shërbimeve të përgatitura nga Pala tjetër pa marrëveshjen paraprake të Palës tjetër. Sidoqoftë, Furnizuesit lejohen të zbulojnë çdo informacion publikisht të disponueshëm, ose informacion që kërkohet për të provuar kualifikimet e tij për të konkurruar në procedura të tjera.

Pavarësisht nga sa më sipër, Furnizuesi mund t'i sigurojë Nënkontraktorit (eve) të tij dokumente, të dhëna dhe informacione të tjera që merr nga Blerësi në masën e kërkuar që Nënkontraktori (ët) të kryejë punën e tij sipas Kontratës. Në rast të tillë, Furnizuesi duhet të përfshijë në kontratën e tij me Nënkontraktorin/ët një dispozitë që parashikon ruajtjen e konfidencialitetit sikurse parashikohet në adresë të Furnizuesit sipas këtij neni.

1.9 Pajtueshmëria me ligjet

Gjatë realizimit të Kontratës Furnizuesi respekton ligjet në fuqi.

Nëse nuk përcaktohet ndryshe në Kushtet e Veçanta:

(a) Blerësi siguron dhe paguan të gjitha lejet, miratimet dhe / ose licencat nga të gjitha autoritetet lokale, shtetërore ose kombëtare ose ndërmarrjet e shërbimeve publike në vendin e Blerësit që (i) autoritete ose ndërmarrje të tilla i kërkojnë Blerësit të sigurojë në emër të tij dhe (ii) janë të

domosdoshëm për ekzekutimin e Kontratës, përfshirë ato që kërkohen për përmbushjen e detyrimeve përkatëse si nga Furnizuesi ashtu dhe Blerësi sipas Kontratës;

(b) Furnizuesi siguron dhe paguan të gjitha lejet, miratimet dhe / ose licencat nga të gjitha autoritetet lokale, shtetërore ose kombëtare ose ndërmarrjet e shërbimeve publike në vendin e Blerësit që autoritete ose ndërmarrje të tilla i kërkojnë Furnizuesit të sigurojë në emër të tij dhe që janë të nevojshme për kryerjen e Kontratës, duke përfshirë, pa u kufizuar, vizat për personelin e Furnizuesit dhe Nënkontraktorit dhe lejet e hyrjes për të gjitha pajisjet e importuara të Furnizuesit. Furnizuesi siguron të gjitha lejet, miratimet dhe / ose licencat e tjera që nuk janë përgjegjësi e Blerësit sipas pikës (a) te ketij neni këtu dhe që janë të nevojshme për ekzekutimin e Kontratës. Furnizuesi do të dëmshpërblejë dhe zhdëmtojë Blerësin nga dhe kundër çdo dhe të gjitha detyrimeve, dëmeve, pretendimeve, gjobave, penaliteteve dhe shpenzimeve të çfarëdo natyre që lindin ose rezultojnë nga shkelja e ligjeve të tilla nga Furnizuesi ose personeli i tij, duke përfshirë Nënkontraktorët dhe personelin e tyre, por pa cënuar Nenin 9.1.

1.10 Përgjegjësia e përbashkët dhe solidare

Nëse Furnizuesi është një bashkim i Operatorëve Ekonomikë, të gjithë këta Operatorë Ekonomikë do të jenë bashkërisht dhe solidarisht përgjegjës ndaj Blerësit për përmbushjen e dispozitave të Kontratës.

1.11 Inspektimet dhe Auditimi nga Blerësi

Furnizuesi i përgjigjet pyetjeve dhe i jep Blerësit çdo informacion ose dokument të nevojshëm për (i) hetimin e pretendimeve të Praktikave të Ndaluara, ose (ii)) monitorimin dhe vlerësimin nga ana e Blerësit të Kontratës dhe për t'i dhënë mundësi Blerësit të shqyrtojë dhe adresojë çdo problematikë në lidhje me Kontratën.

Furnizuesi mban të gjithë dokumentacionin në lidhje me zbatimin e Kontratës në përputhje me legjislacionin në fuqi.

Neni 2 Praktikat e Ndaluara

2.1 Furnizuesi nuk do të autorizojë ose lejojë asnjë nga punonjësit ose përfaqësuesit e tij, të angazhohen në Praktika të Ndaluara në lidhje me prokurimin, dhënien ose ekzekutimin e Kontratës.

2.2

Nëse Blerësi konstaton se dhënia e kontratës është bërë në kushtet e konfiktit të interesit dhe ky fakt nuk ka qenë i mundur të identifikohej më parë, i kërkon Komisionit të Prokurimit Publik të deklarojë kontratën absolutisht të pavlefshme.

Nëse Blerësi gjatë zbatimit të kontratës ka informacion për veprime korruptive informon organet kompetente.

Neni 3 Njoftimet

3.1 Çdo njoftim i dhënë nga njëra Palë tek tjetra, në përputhje me Kontratën, do të bëhet me shkrim në adresën e specifikuar në KVK.

3.2 Njoftimi do të ketë efekt sapo të dorëzohet.

Neni 4 Objekti i Furnizimit

4.1 Shërbimet që do të furnizohen duhet të jenë sipas termave të referencës dhe kushteve të përcaktuara në Dokumentet e Tenderit.

4.2 Kushtet e kontratës nuk ndryshojnë nga ato të përshkruara në dokumentet e tenderit dhe në ofertën fituese, me përjashtim të rasteve kur Furnizuesi, për arsye objektive dhe të pavarura prej tij në kohën e ofertimit ofron, me të njëjtin çmim, kushte më të mira se ato të tenderuara.

Neni 5 Dorëzimi

5.1 Dorëzimi i Shërbimeve do të jetë në përputhje me kërkesat e specifikuara në Dokumentet e Tenderit.

Neni 6 Përgjegjësitë e Furnizuesit

6.1 Furnizuesi do të jetë përgjegjës për kryerjen e e të gjitha Shërbimeve në përputhje me kërkesat e përcaktuara në Dokumentet e Tenderit.

Neni 7 Detyrimet e Përgjithshme të Furnizuesit

7.1 Furnizuesi duhet t'i kryejë Shërbimet dhe përmbushë detyrimet e tij me të gjitha përpjekjet, eficiente dhe ekonomike në pajtim me teknikat dhe praktikat profesionale të pranuara në përgjithësi.

7.2 Furnizuesi duhet të ndjekë praktika të shëndosha të biznesit dhe të përdorë teknologji të avancuar dhe të përshtatshme si dhe metoda të sigurta.

7.3 Nëse kontrata kërkon kryerjen e shërbimeve këshillimore profesionale, Furnizuesi duhet të veprojë gjithmonë si një këshillues besnik i Blerësit, në pajtim me rregullat dhe kodin e sjelljes të profesionit të tij dhe duhet që të mbështesë dhe ruajë gjithmonë interesin publik.

7.4 Nëse kontrata kërkon kryerjen e shërbimeve këshillimore profesionale, Furnizuesi duhet të ushtrojë kujdes të plotë në marrëdhëniet me palët e treta duke përfshirë median dhe nuk duhet të marrë pjesë në veprime që janë jashtë kompetencës së tij në përfaqësimin e Blerësit.

Neni 8 Detyrimet e Veçanta të Furnizuesit

8.18.2 Furnizuesi duhet të kryejë të gjitha Shërbimet siç specifikohet tek Termat e Referencës.

8.3 Furnizuesi duhet t'i paraqesë Blerësit të gjitha shërbimet, në sasitë e përcaktuara, siç kërkohen nga kontrata duke përfshirë, por jo të kufizuara nga, të gjitha raportet, dokumentat, studimet, skicimet dhe planimetritë.

Furnizuesi duhet të sigurojë raportet e lidhura me zbatimin e Shërbimeve siç kërkohet në kontratë.

Neni 9 Çmimi i Kontratës

9.1 Çmimi i kontratës do të jetë i pandryshueshëm përgjatë kohëzgjatjes së realizimit të Kontratës, përveç rasteve të parashikuara në Nenin 19.

Neni 10 Kushtet e Pagesës

10.1 Çmimi i Kontratës do të paguhet siç specifikohet në KVK.

Furnizuesi duhet të paguhet nga Blerësi për Shërbimet e kryera, në përmbushjen e të gjitha detyrimeve të parashikuara në Kontratë.

10.2 Pagesat do të kryhen menjëherë nga Blerësi, jo më vonë se periudha kohore e specifikuar në KVK pas dorëzimit të një fature ose kërkese për pagesë nga Furnizuesi, dhe pasi Blerësi ta ketë pranuar atë.

10.3 Nëse nuk përcaktohet ndryshe në KVK, pagesa duhet bërë në monedhë Shqiptare. Kursi i këmbimit të monedhave të ndryshme do të jetë kursi i Bankës së Shqipërisë i fiksuar në ditën e dërgimit për publikim të njoftimit të kontratës.

10.4 Në rast të verifikimit të vonesave në kryerjen e pagesave nga ana e Blerësit, megjithëse Furnizuesi ka përmbushur të gjitha detyrimet e tij në përputhje me kushtet e kontratës, detyrimet e prapambetura dhe kamatëvonesat përkatëse do të kryhen në përputhje me parashikimet e Ligjit Nr. 48/2014 "Për pagesat e vonuara në detyrimet kontraktore e tregtare".

Neni 11 Sigurimi i Kontratës

11.1 Furnizuesi, brenda afatit të caktuar nga Blerësi në njoftimin e fituesit, paraqet Sigurimin e Kontratës në shumën e specifikuar në KVK.

11.2 Në përputhje me Nenin 11.1, Sigurimi i Kontratës do të shprehet në monedhën e Kontratës dhe do të jetë në formën e përcaktuar nga Blerësi në KVK.

11.3 Shuma nga Sigurimi i Kontratës do t'i paguhet Blerësit si kompensim për çdo humbje të rezultuar nga mospërmbushja e detyrimeve sipas Kontratës nga ana e Furnizuesit.

11.4 Sigurimi i Kontratës do t'i kthehet Furnizuesit jo më vonë se tridhjetë (30) ditë pas datës së përmbushjes së detyrimeve së Furnizuesit sipas Kontratës, përfshirë çdo detyrim garancie, përveç rasteve kur specifikohet ndryshe në KVK.

Neni 12 Nënkontraktimi

12.1 Nënkontraktimi nuk duhet të bëhet pa aprovimin paraprak me shkrim të Blerësit dhe jo më shumë se 50% të vlerës së kontratës.

12.2 Blerësi lejohet të bëjë pagesa drejtpërsëdrejti tek nënkontraktori për shërbimet që do të kryejë, me miratimin paraprak me shkrim të Furnizuesit.

12.3 Parashikimet e Nenit 2 zbatohen edhe për nënkontraktimin.

Neni 13 Specifikime dhe Skicime

13.1 Nëse kontrata kërkon shërbime skicimi, Furnizuesi duhet të përgatisë të gjitha specifikimet dhe skicimet duke përdorur sisteme të pranuara dhe të njohura në përgjithësi të pranueshme për Blerësin dhe të marrë parasysh standartet më të fundit.

13.2 Nëse kontrata kërkon shërbime skicimi, Furnizuesi duhet të sigurojë se të gjitha specifikimet, skicimet dhe kërkesat e tjera janë përgatitur në bazë asnjanëse përsa i përket nxitjes së konkurrencës në prokurimin e objekteve të skicimit.

Neni 14 Siguracioni i Përgjegjësisë Profesionale

14.1 Furnizuesi duhet të mbajë siguracion për përgjegjësi profesionale sipas rregullave dhe praktikave të njohura në përgjithësi për profesionin për ta zhdëmtuar Blerësin për dëme të rezultuara nga neglizhenca, gabimet ose mangësitë, në kryerjen e Shërbimeve.

14.2 Nëse nuk është përcaktuar në kontratë shuma minimale e siguracionit, Furnizuesi duhet të sigurojë siguracion në shumën e njohur në përgjithësi si të mjaftueshme nën rrethanat e Shrbimeve që po sigurohen.

Neni 15 Dëmet e likujduara

15.1 Dëmet e likujduara për kryerjen e vonuar të shërbimeve do të llogariten me tarifat e mëposhtme ditore:

a) Për kontratat me periudhë zbatimi, jo më shumë se 6 muaj, tarifa ditore do të jetë 4/1000 e vlerës përkatëse të mbetur, nga çmimi i përgjithshëm i Kontratës, por jo më pak se 25% e vlerës së Kontratës.

b) Për kontratat me periudhë zbatimi, jo më shumë se 12 muaj, tarifa ditore do të jetë 2/1000 e vlerës përkatëse të mbetur, nga çmimi i përgjithshëm i Kontratës, por jo më pak se 25% e vlerës së kontratës.

c) Për kontratat me periudhë zbatimi më shumë se 12 muaj, tarifa ditore do të jetë 1/1000 e vlerës përkatëse të mbetur, nga çmimi i përgjithshëm i Kontratës, por jo më pak se 25% e vlerës së kontratës.

Neni 16 Heqja dhe Zëvendësimi i Personelit Kryesor

16.1 Furnizuesi duhet të sigurojë aprovim paraprak me shkrim nga Blerësi përpara heqjes ose zëvendësimit të personelit kryesor siç përshkruhet në ofertën e Furnizuesit.

16.2 Furnizuesi do të zëvendësojë çdo punonjës nëse Blerësi zbulon se personi ka kryer veprime të jashtëligjshme ose Blerësi është mjaft i pakënaqur nga puna e personit.

16.3 Nëse bëhet e nevojshme të zëvendësohet ndonjë nga personeli kryesor, Furnizuesi duhet të sigurojë si zëvendësues një person me kualifikime ekuivalente ose më të mira.

16.4 Furnizuesi do të paguajë kosto shtesë për zëvendësimin e personelit kryesor me përjashtim kur shkaku i zëvendësimit ka ardhur nga neglizhenca ose mungesa e kujdesit të Blerësit.

Neni 17 Zhdëmtimi i Patentës

17.1 Furnizuesi dëmshpërblen dhe zhdëmton Blerësin dhe zyrtarët e tij nga dhe kundër padive, veprimeve ose procedurave administrative, pretendimeve, kërkesave, humbjeve, dëmeve, kostove dhe shpenzime të çdo natyre, përfshirë tarifat e avokatit dhe shpenzimet, të cilat Blerësi mund të pësojë si rezultat i çdo shkelje ose shkelje të pretenduar të ndonjë patente, modeli, skice të regjistruar, marke tregtare, të drejte autori ose një të drejte tjetër të pronësisë intelektuale të regjistruar ose që përndryshe ekzistonte në datën e kontratës për shkak të:

(a) ofrimit të shërbimeve nga Furnizuesi ose përdorimit të shërbimeve në vendin e dorëzimit të Shërbimeve;

dhe

(b) shitjen në çdo vend të produkteve të prodhuara nga Shërbimet.

Një zhdëmtim i tillë nuk aplikohet nëse Shërbimet ose ndonjë pjesë e tyre përdoren përtej kushteve të kontratës ose përdorimi i tyre ose i një pjese të tyre bëhet në kombinim me ndonjë pajisje, impiant ose material tjetër që nuk është furnizuar nga Furnizuesi, në përputhje me Kontratën.

17.2 Nëse është nisur ndonjë procedurë apo ngritur ndonjë kërkesë kundër Blerësit që del nga çështjet e përmendura në Nenin 15.1, Blerësi do të njoftojë menjëherë Furnizuesin, dhe Furnizuesi mundet me shpenzimet e tij dhe në emër të Blerësit të ndërmarrë të gjitha veprimet për zgjidhjen e ndonjë procedure apo pretendimi të tillë.

17.3 Nëse Furnizuesi nuk e njofton Blerësin brenda tridhjetë (30) ditëve pas marrjes së një njoftimi të tillë, atëherë Blerësi do të jetë i lirë të kryejë të njëjtën gjë në emër dhe për llogari të tij.

Blerësi, me kërkesën e Furnizuesit, do ti japë Furnizuesit të gjithë ndihmën në dispozicion në kryerjen e procedurave të tilla dhe do të rimbursohet nga Furnizuesi për të gjitha shpenzimet e arsyeshme të kryera në këtë mënyrë.

Blerësi dëmshpërblen dhe zhdëmton Furnizuesin dhe punonjësit, dhe nënkontraktorët e tij nga dhe kundër çdo padie, veprimi apo procedure administrative, që Furnizuesi mund të pësojë si rezultat i çdo shkelje ose shkelje të pretenduar të ndonjë patente, modeli, skice të regjistruar, marke tregtare, të drejte autori ose një të drejte tjetër të pronësisë intelektuale të regjistruar ose që ekzistonte në datën e kontratës që lind nga ose në lidhje me çdo skicim, të dhënë, vizatim, specifikim apo dokument apo materiale të tjera të ofruara apo skicuara nga ose në emër të Blerësit.

Neni 18 Kufizimi i Përgjegjësisë

18.1 Me përjashtim të rasteve të neglizhencës së rëndë ose shkelje me dashje:

(a) Furnizuesi nuk do të jetë përgjegjës ndaj Blerësit, për ndonjë humbje apo dëm indirekt ose që ka si pasojë, humbje të përdorimit, humbje të prodhimit, ose humbje të fitimeve ose kostove të interesit, me kusht që ky përjashtim të mos zbatohet për asnjë detyrim të Furnizuesit për t'i paguar Blerësit dëmet e likujduara; dhe

(b) përgjegjësia e përgjithshme e Furnizuesit ndaj Blerësit, nuk duhet të kalojë Çmimin e Kontratës, me përjashtim të rasteve për koston e dëmeve të rezultuara nga gabimet ose mangësitë në kryerjen e shërbimeve, ose çdo detyrim të Furnizuesit për të zhdëmtuar Blerësin në lidhje me shkeljen e patentës.

Neni 19 Ndryshime në aktet ligjore dhe nënligjorë

19.1 Nëse pas datës së dorëzimit të ofertave ose datës së nënshkrimit të kontratës, ndonjë ligj ose akt nënligjor në Republikën e Shqipërisë hyn në fuqi ose ndryshon dhe ndikon kushtet, duke përfshirë datën e dorëzimit ose çmimin e kontratës, kushtet ose çmimi i kontratës do të rregullohen në atë masë sa Furnizuesi është ndikuar në përmbushjen e detyrimeve të tij sipas kontratës.

Neni 20 Forca madhore

20.1 Mos kryerja apo kryerja me vonesë nga ana e një Pale të ndonjë prej detyrimeve të saj sipas kësaj Kontrate nuk do të konsiderohet shkelje e kësaj Kontrate nëse një mospërmbushje apo vonesë e tillë vjen drejtpërdrejt për shkak të ndonjë ngjarje të Forcës Madhore.

20.2 Për qëllime të këtij neni, "Ngjarja e Forcës Madhore" do të thotë një ngjarje ose situatë përtej kontrollit të një Pale që nuk është e parashikueshme, është e pashmangshme dhe nuk shkaktohet nga neglizhenca ose mungesa e kujdesit nga njëra Palë. Ngjarje të tilla mund të përfshijnë, por nuk kufizohen në, veprime të një Pale qoftë në kapacitetin e tij sovran ose kontraktual, luftërat ose revolucionet, zjarret, përmbytjet, epidemitë/pandemitë, kufizimet e karantinës dhe embargo e mallrave.

20.3 Nëse ndodh një Ngjarje e Forcës Madhore, Pala e prekur do të njoftojë menjëherë Palën tjetër me shkrim për gjendjen e tillë dhe shkakun e saj. Në qoftë se nuk udhëzohet ndryshe nga Pala tjetër me shkrim, Pala e prekur do të vazhdojë të kryejë detyrimet e saj sipas Kontratës për aq sa është e arsyeshme e praktikueshme dhe do të kërkojë të gjitha mjetet e arsyeshme alternative për realizimin që nuk pengohen nga Ngjarja e Forcës Madhore

Neni 21 Modifikimi i Kontratës

21.1 Palët mund të modifikojnë kontratën gjatë afatit të saj, vetëm nëse ndodhen në ndonjë nga rastet e parashikuara në LPP.

21.2 Kur modifikimi shoqërohet me rritje të vlerës së Kontratës, vlera totale e modifikimeve nuk duhet të tejkalojë 20% të vlerës së kontratës fillestare. Kur kryhen disa modifikime të njëpasnjëshme, ky kufizim duhet të aplikohet për vlerën e përgjithshme të të gjitha modifikimeve. Kur kontrata përmban një klauzolë të rishikimit të çmimit, baza për përllogaritjen e vlerës maksimale të lejuar për modifikimet do të jetë vlera e kontratës me çmimin e përditësuar.

21.3 Asnjë modifikim i Kontratës nuk do të bëhet pa miratimin paraprak të Blerësit, shoqëruar me një marrëveshje me shkrim dhe të nënshkruar nga një përfaqësues i autorizuar i Furnizuesit dhe Blerësit.

Neni 22 Zgjatja e afatit

22.1 Nëse në çdo kohë gjatë ekzekutimit të Kontratës, Furnizuesi ose nënkontraktorët e tij hasin kushte që pengojnë kryerjen në kohë të Shërbimeve në përputhje me Nenin 5, Furnizuesi njofton menjëherë Blerësin me shkrim për vonesën, kohëzgjatjen e mundshme dhe shkakun e saj. Sa më shpejt që të jetë e mundur pas marrjes së njoftimit të Furnizuesit, Blerësi vlerëson situatën dhe në bazë të diskrecionit të tij mund të zgjasë kohën e realizimit nga ana e Furnizuesit. Në këtë rast zgjatja miratohet nga Palët dhe reflektohet në modifikimin e Kontratës.

22.2 Me përjashtim të rastit të Forcës Madhore, siç parashikohet në Nenin 20, një vonesë nga Furnizuesi në kryerjen e detyrimeve të Dorëzimit dhe Përfundimit do ta bëjë Furnizuesin përgjegjës për pagesën e dëmeve të likujduara në përputhje me parashikimet në kontratë.

Neni 23 Ndërprerja e Kontratës

23.1 Njoftim për të korrigjuar

Nëse Furnizuesi nuk përmbush ndonjë detyrim sipas Kontratës, Blerësi mund ti kërkojë me Njoftim që Furnizuesi të ndreqë mospërmbushjen brenda pesëmbëdhjetë (15) ditëve.

23.2 Ndërprerja për mospërmbushje

Blerësi, pa cenuar ndonjë mjet tjetër ligjor në lidhje me shkeljen e Kontratës, mundet me anë të një Njoftimi me shkrim për mospërmbushje që i dërgohet Furnizuesit, ta përfundojë Kontratën në tërësi ose pjesërisht:

(i) nëse Furnizuesi nuk ka përmbushur detyrimin edhe pas Njoftimit të bërë sipas pikës 23.1 të këtij neni;

(ii) Nëse Furnizuesi nuk ka arritur të kryejë Shërbimet brenda periudhës së specifikuar në Kontratë, ose brenda ndonjë zgjatjeje të dhënë nga Blerësi në përputhje me Nenin 22; ose

(iii) Nëse provohet se Furnizuesi është angazhuar në Praktika të Ndaluara, siç përcaktohet në Nenin 2, gjatë konkurrimit për Kontratën apo ekzekutimit të saj.

23.3 Ndërprerja për paaftësi paguese

Blerësi ndërpret në çdo kohë Kontratën duke njoftuar Furnizuesin nëse Furnizuesi falimenton. Furnizuesi ndërpret në çdo kohë Kontratën nëse Blerësi nuk ka aftësi paguese. Në një rast të tillë, ndërprerja do të bëhet pa kompensim për Furnizuesin, me kusht që kjo ndërprerje nuk do të cenojë ose ndikojë në ndonjë të drejtë padie apo mjeti ligjor që ka lindur apo do të lindë më pas për Blerësin.

23.4

Ndërprerja për Shkak të Interesit Publik

a) Blerësi mund të ndërpresë kontratën në çdo kohë nëse gjykon se ky veprim duhet ndërmarrë për

t'i shërbyer sa më mirë interesit publik.

b) Blerësi duhet të njoftojë me shkrim Furnizuesin për ndërprerjen.

c) Blerësi duhet të paguajë Furnizuesin për të gjitha Shërbimet e kryera përpara ndërprerjes dhe duhet t'i paguajë Furnizuesit dëmet e shkaktuara për kryerjen e pjesshme të Shërbimeve. Në llogaritjen e shumës së dëmeve, Furnizuesit do t'i kërkohet të ndërmarrë të gjitha veprimet e nevojshme për të minimizuar dëmet.

Neni 24 Zgjidhja e mosmarrëveshjeve

24.1 Blerësi dhe Furnizuesi do të bëjnë të gjitha përpjekjet për të zgjidhur në mënyrë miqësore përmes bisedimeve të drejtpërdrejta çdo mosmarrëveshje që lind midis tyre gjatë ekzekutimit të Kontratës.

24.2 Nëse, palët nuk arrijnë të zgjidhin mosmarrëveshjen e tyre me një konsultim të tillë të ndërsjellë, atëherë secila Palë mund t'i njoftojë Palës tjetër për qëllimin e saj për të shkuar në Gjykatë.

Shtojca 16

Kushtet e Veçanta të Kontratës

Kushtet e mëposhtme të veçanta të Kontratës do të plotësojnë KPK. Nëse ka një konflikt, dispozitat e KVK do të mbizotërojnë mbi ato në KPK.

Neni 1 Dispozitat e Përgjithshme

1.1 Blerësi është: ***[vendos emrin e Blerësit]***

Adresa: _____

Telefoni: _____

Numri i faksit: _____

E-mail: _____

1.2 Furnizuesi është: ***[vendos emrin e Furnizuesit]***

Adresa: _____

Telefoni: _____

Numri i faksit: _____

E-mail: _____

Të dhënat e mësipërme duhet të jenë të sakta për qëllime të komunikimeve gjatë zbatimit të kontratës.

1.3 Gjuha për komunikimet është ***[specifiko gjuhën për komunikime]****:*

Gjuha është: ***[specifiko gjuhën]***

Neni 2 Sigurimi i Kontratës

2.1 Sigurimi i Kontratës në shumën prej *(10% të vlerës së saj)* duhet të ofrohet nga Furnizuesi për të siguruar ekzekutimin e detyrimeve të tij sipas kontratës.

2.2 Monedha do të jetë: ***[*specifikoni monedhën*]***

2.3 Sigurimi i Kontratës do t'i lëshohet ose kthehet, menjëherë Furnizuesit sipas formularit të mëposhtëm

2.4 Nëse parashikohet një ulje periodike e sigurimit të Kontratës, ajo kryhet si më poshtë: _____

Nëse nuk plotësohet, sigurimi mbetet i pandryshuar.

Neni 3 Vendndodhja e Shërbimeve

3.1 Shërbimet do të kryhen në: _____

Neni 4 Informacion që duhet dhënë nga Blerësi

4.1 Brenda 15 ditësh nga marrja e sigurimit të kontratës, Blerësi duhet t'i japë Furnizuesit informacionin dhe dokumentat e mëposhtme:

5.1

Neni 5 Kërkesat e Raportimit

Gjatë zgjatjes së kontratës, Furnizuesi duhet të sigurojë raporte për Blerësin sipas formularit të mëposhtëm: _____

Neni 6 Siguracioni i Përgjegjësisë Profesionale

6.1 Përpara fillimit të zbatimit të kontratës, Kontraktuesi duhet të sigurojë Autoritetin/entin Kontraktor me prova për siguracionin e përgjegjësisë profesionale me shumë minimale si vijon: _____

Neni 7 Çmimi i Kontratës

Çmimi i Kontratës është: _____

8.1

Neni 8 Kushtet e pagesës

(a) Pagesa për Shërbimet do të bëhet brenda _____ ditëve nga data e pranimit të Shërbimeve ose nga data e marrjes së kërkesës për pagesë me shkrim, pavarësisht nga dita e ardhjes. Nëse nuk specifikohet, periudha kohore do të jetë 30 ditë.

(b) Pagesa do të bëhet në monedhën_____. Nëse lihet e paplotësuar, pagesa do të bëhet në monedhën Shqiptare.

8.2 Të gjitha pagesat e shumave që i detyrohen Furnizuesit mund të bëhen vetëm në llogarinë bankare të Furnizuesit të detajuar në mënyrë të qartë në Kontratë.

9.1 **Neni 9 Garancia**

Periudha e vlefshmërisë së garancisë do të jetë si më poshtë:

Shtojca 17

[*Shtojcë për t'u paraqitur nga Operatori Ekonomik*]

FORMULARI I SIGURIMIT TË KONTRATËS

[Data]

Për: *[Emri dhe adresa e autoritetit/entit kontraktor]*

Në emër të: *[Emri dhe adresa e ofertuesit të siguruar]*

* * *

Procedura e prokurimit: *[lloji i procedurës]*

Përshkrim i shkurtër i kontratës: *[objekti]*

Publikimi *(nëse zbatohet):* Buletini i Njoftimeve Publike *[Data] [Numri]*

* * *

Duke iu referuar procedurës së lartpërmendur, dhe me kusht që [*emri i ofertuesit të përcaktuar fitues*] t'i jetë akorduar kontrata,

Ne vërtetojmë se [*emri i ofertuesit të përcaktuar fitues*] ka derdhur një depozitë pranë [*emri dhe adresa e bankës / kompanisë së sigurimeve*] në një shumë prej [*monedha dhe vlera, e shprehur në fjalë dhe shifra*] si kusht për sigurimin e ekzekutimit të kontratës, që do të nënshkruhet me [*emri i autoritetit/entit kontraktor*]

Marrim përsipër të transferojmë në llogarinë e [*emri i autoritetit /entit kontraktor*] vlerën e siguruar, brenda 15 (pesëmbëdhjetë) ditëve nga kërkesa juaj e thjeshtë dhe e parë me shkrim, pa kërkuar shpjegime, me kusht që kjo kërkesë të përmendë mos-përmbushjen e kushteve të kontratës.

Ky Sigurim është i vlefshëm deri në zbatimin plotë të kontratës.

[Përfaqësuesi i bankës / kompanisë së sigurimeve]

Shtojca 18

Draft i Marrëveshjes Kuadër (Ku përcaktohen të gjitha kushtet)

PER PUNË / MALLRA/ SHËRBIME

[Përdorimi i kësaj drafte marrëveshje është i detyrueshëm për të gjithë autoritetet/entet kontraktore që do të përdorin Marrëveshjen Kuadër]

Nr . __
datë :

Kjo Marrëveshje është lidhur më [datë] ndërmjet [emri dhe adresa e Autoritetit /Entit Kontraktor], këtu e tutje referuar si "Autoriteti /Enti Kontraktor" dhe [emri dhe adresa e Kontraktorit] përfaqësuar nga [përfaqësuesi], këtu e më tej referuar si "Kontraktori ".

Kontraktori, përmes ofertës së tij, me datë [data] pajtohet të furnizojë shërbimet, siç specifikohet në kushtet e përcaktuara në:
-Këtë Formular;
-Formularin e Deklarimit të Ofertës të paraqitur nga Ofertuesi;
Specifikimet Teknike;
Listën e Çmimeve të Sherbime.

Të gjitha këto dokumente janë të bashkangjitura, si pjesë integrale e kësaj marrëveshje.

Neni 1 Objekti

1.1 Objekti i Marrëveshjes Kuadër është të përcaktojë kushtet, përfshirë çmimet për njësi dhe rregullat për dërgimin e mallrave / shërbimeve / punëve të mëposhtme.

[Përshkrim i përgjithshëm]

1.2 Marrëveshja Kuadër do të zbatohet duke dërguar ftesa për oferta tek Operatorët Ekonomikë, palë në marrëveshje sipas nevojave të Autoritetit/entit kontraktor.

1.3 Shumat e dhëna këtu janë vetëm për qëllime orientimi dhe NUK e detyrojnë Autoritetin/Entin Kontraktor t'i blejë ato. Autoriteti/Enti Kontraktor ka të drejtë të blejë më pak ose më shumë sasi sesa ato të parashikuara.

1.4 Kontraktori nuk do të ketë të drejtë për kompensim dhe nuk do të lejohet të bëjë ndryshime në çmimet për njësi, për shembull nëse Autoriteti/Enti Kontraktor vendos të blejë më pak ose më shumë sasi sesa ato të parashikuara të specifikuara dhe / ose nëse Autoriteti/enti Kontraktor vendos të mos blejë cilëndo nga këto sasi për disa artikuj.

1.5 Kohëzgjatja e Marrëveshjes Kuadër:_____

Neni 2 Çmimi

2.1 Çmimet për njësi për punë / mallra / shërbime përshkruhen në Listen e Çmimit të Sherbime.

2.2 Çmimet për njësi do të jenë fikse dhe nuk do të ndryshojnë për porositë e bëra në bazë të kësaj Marrëveshje Kuadër.

Nënshkrimet dhe datat

Për Kontraktorin **Për Autoritetin /Entin Kontraktor**

Emri:		**Emri:**	
Pozicioni:		Pozicioni:	
Firma:		Firma:	
Data:		Data:	
Vula:		**Vula:**	

Shtojca 19

Draft Marrëveshja Kuadër (Ku nuk përcaktohen të gjitha kushtet)

PËR PUNËT/ MALLRAT / SHËRBIMET

Emri i Autoritetit/Enti Kontraktor,

dhe

Emri i Kontraktorit

Bien dakord si më poshtë:

Të nënshkruajnë Marrëveshjen Kuadër për objektin: <shëno titullin> me numrin identifikues: <*shëno numrin e prokurimit*>

Neni 1 Objekti.
1 Objekti i kësaj marrëveshje kuadër është të vendosë rregullat për kontratat që do të lidhen përmes procesit të Mini – konkurrimit vetëm midis Operatorëve Ekonomik që janë palë në këtë Marrëveshje Kuadër.

1.2 Kjo Marrëveshje Kuadër nuk është një kontratë në vetvete, por përcakton kushtet për kontratat që do të lidhen, bazuar në të.

1.3 Kontraktori është vetëm një prej palëve të Marrëveshjes Kuadër.

Neni 2 Detyrimet e Palëve

2.1 Autoriteti /Enti Kontraktor, palë në këtë marrëveshje, do t'i dërgojë Kontraktuesit një "Ftesë për Ofertë" sa herë që ka nevojë për punë / mallra / shërbime.

2.2 Kontraktori është i detyruar të paraqesë një Ofertë sa herë që kërkohet nga Autoriteti /enti Kontraktor.

Neni 3 Kontratat në zbatimin e Marrëveshjes Kuadër

1.1 Kontratat do të nënshkruhen vetëm pas procesit të mini-konkurrimit.

Neni 4 Procesi i mini-konkurrimit

4.1 Procesi i mini-konkurrimit do të zhvillohet me të gjithë operatorët ekonomik, palë në Marrëveshjen Kuadër, kurdoherë që ka nevojë për punë / mallra / shërbime nga ana e Autoritetet/entet Kontraktore.

4.2 Autoriteti/Enti Kontraktor do të rihapë konkurrimin në të njëjtat kushte ose kushte të tjera të përcaktuara në Ftesën për Oferta, siç përcaktohet në Dokumentet e Tenderit.

4.3 Sa herë që ka nevojë për punë / mallra / shërbime, Autoriteti/Enti Kontraktor përgatit Ftesat për Oferta dhe i dërgon ato te të gjithë Operatorët Ekonomik, palë në Marrëveshjen Kuadër. Vlerësimi i Ofertave do të bazohet në kriteret e përcaktuara në Ftesën për Oferta.

Neni 5 Kohëzgjatja e Marrëveshjes Kuadër _____

Firmat dhe Data_____

Për Kontraktorin **Për Autoritetin/Entin Kontraktor**

Emri:		**Emri:**	
Pozicioni:		Pozicioni:	
Firma:		Firma:	
Data:		Data:	
Vula:		**Vula:**	

SEKSIONI IV

Ankimi dhe Njoftimet për mbylljen e procesit

Shtojca 20: Formulari i Ankesës pranë Autoritetit/Entit kontraktor dhe Komisionit të Prokurimit Publik

Shtojca 21: Formulari i paraqitjes së argumentave nga operatorët ekonomikë të interesuar pranë Autoritetit/Entit kontraktor dhe Komisionit të Prokurimit Publik

Shtojca 22 : Njoftimi i Kontratës së nënshkruar

Shtojca: 23 : Njoftimi i kontratës së nënshkruar që publikohet në Buletinin e Njoftimeve Publike

Shtojca 24: Formulari i anulimit te procedurës

Shtojca 20

FORMULARI I ANKESËS PRANË AUTORITETIT/ENTIT KONTRAKTOR DHE KOMISIONIT TË PROKURIMIT PUBLIK

Ankesë drejtuar: Autoriteti/Entit Kontraktor dhe Komisionit të Prokurimit Publik ☐

Seksioni I. Identifikimi i ankimuesit

Ankimuesi mund të jetë një ofertues ose ofertues i mundshëm (p.sh. individ, operator ekonomik, shoqatë, bashkim operatoresh ekonomike)

Emri i plotë i ankimuesit (ju lutem shtypeni)

Nuis/Nipt

Adresa

Qyteti | Shteti | Kodi Postar / Posta

Numri i telefonit (përfshirë kodin e zonës) | Numri i faksit (përfshirë kodin e zonës)

E-mail

Emri dhe titulli i zyrtarit të autorizuar për lëshimin e ankesës (ju lutemi shkruani)

Nënshkrimi i zyrtarit të autorizuar | Data (viti/muaji/dita)

Numri i telefonit (përfshirë kodin e zonës) | Numri i faksit (përfshirë kodin e zonës)

Seksioni II. Informacion mbi procedurën

1. **Numri i referencës së procedurës/Lotit**

Plotësoni numrin e references se kontratës në njoftimin e kontratës ose në dokumentet e tenderit.

2. **Lloji i Procedurës**

Plotësoni llojin e procedurës së përdorur për prokurimin në fjalë.

Procedurë e hapur

☐

Procedurë e hapur e thjeshtuar

☐

Procedurë e kufizuar

☐

Procedurë konkurruese me negocim

☐

Partneritet për inovacion

☐

Dialog konkurrues

☐

Procedurë me negocim me shpallje paraprake të njoftimit

☐

Procedurë me negocim pa shpallje paraprake të njoftimit të kontratës

☐

Shërbim Konsulence

☐

Kontratë e lidhur pa zhvilluar ndonjë nga procedurat e prokurimit të parashikuara në LPP

☐

3. Autoriteti /Enti Kontraktor

Emri i autoritetit/entit kontraktor që administron procesin e prokurimit.

4. Vlera e përllogaritur e prokurimit

(*Vlera e përllogaritur e kontratës/marrëveshjes kuadër) (shuma në shifra dhe fjalë)*

5. Objekti i kontratës/Marreveshjes Kuadër

(*Përshkrimi i shkurtër i punëve / mallrave / shërbimeve objekt kontrate/marreveshje kuader).*

6. Afati i fundit për paraqitjen e ofertës

(*Data (viti/muaji/dita*)

7. Data e publikimit te Njoftimit te Fituesit
(*Data (viti/muaji/dita) nëse është e zbatueshme*)

8. **Data e nënshkrimit të kontratës**

(*Data (viti/muaji/dita) në rastet e kërkesave për pavlefshmërinë e kontratës*)

Seksioni III. Përshkrimi i ankesës

1.Baza ligjore (Shkelje ligjore, bazuar në vendime, akte, dokumente, etj.)

2. **Objekti i ankesës**

- Modifikim i dokumentave të tenderit

☐

- Kundërshtim i vendimit të Komisionit të Vlerësimit të Ofertave lidhur me skualifikimin e ofertës tuaj.

☐

(Citoni këtu arsyet e skualifikimit)

- Kundërshtim i vendimit të Komisionit të Vlerësimit të Ofertave lidhur me kualifikimin e ofertës të një/disa operatori/ve ekonomik pjesëmarrës në procedurën e prokurimit.

☐

(Citoni operatorin/ët ekonomik për të cilin keni pretendime)

- Pavlefshmëri kontrate

☐

(Citoni kontratën për të cilën kërkoni pavlefshmërinë)

- Tjetër

☐

(Citoni këtu objektin e ankesës që nuk përfshihet më sipër)

3. Rrethanat dhe faktet
Përshkruani rrethanat e faktit.

4. Argumentime mbi shkeljet e pretenduara
Përshkruani në mënyrë koncize shkelejt e pretenduara, duke argumentuar qartë dhe saktë se përse pretendoni për paligjshmëri në veprimet e autoritetit/entit kontraktor.
5. Kërkesë për ekspertizë të posacme

Po Jo
☐ ☐

(Nëse po, specifikoni llojin e ekspertizës që kërkoni)
_____
_____

6. Kërkesë për përjashtim të zyrtarëve që do të merren me shqyrtimin e ankesës:

_____
_____

7. **Lista e informacionit konfidencial**:
_____

_____

Përcaktoni se cili informacion është konfidencial, nëse ka. Shpjegoni pse informacioni është ose një version i dokumenteve përkatëse me heqjen e pjesëve konfidenciale dhe një përmbledhje të përmbajtjes.

Kujdes :Ankimuesi duhet t'i bashkëlidhë ankimit, që do të paraqesë në autoritetin/ entin kontraktor dhe Komisionin e Prokurimit Publik, dokumentin bankar që vërteton pagesën e tarifës përkatëse për ankesën pranë Komisionit të Prokurimit Publik

Dërgojeni formularin e plotësuar të ankesës së prokurimit, të gjitha shtojcat e nevojshme dhe kopjet shtesë, pranë **Autoritetit /Enti Kontraktor dhe Komisionit te Prokurimit Publik.**

Shënim: Ankimuesi duhet ta dërgojë njëkohësisht ankesën në autoritetin/ entin kontraktor dhe Komisionin e Prokurimit publik

Nr. i faksit:

E-mail:

Nënshkrimi dhe vula e Ankuesit

Administratori/ Përfaqësuesi i autorizuar

Shtojca 21

FORMULARI I PARAQITJES SË ARGUMENTAVE NGA OPERATORËT EKONOMIKË TE INTERESUAR PRANË AUTORITETIT/ENTIT KONTRAKTOR DHE KOMISIONIT TË PROKURIMIT PUBLIK

Paraqitja e argumentave nga operatorët ekonomikë të interesuar drejtuar:

Autoriteti/Entit Kontraktor dhe Komisionit të Prokurimit Publik ☐

Seksioni I. Identifikimi i Operatorit/ëve Ekonomikë/Bashkimit të operatorëve ekonomikë

Emri i plotë i Operatorit Ekonomik/Operatorëve Ekonomikë (ju lutem shtypeni)
Nuis/Nipt

Adresa

Qyteti | Shteti | Kodi Postar / Posta

Numri i telefonit (përfshirë kodin e zonës) | Numri i faksit (përfshirë kodin e zonës)

E-mail

Emri dhe titulli i zyrtarit të autorizuar për dërgimin e këyre kundërshtimeve (ju lutemi shkruani)

Nënshkrimi i zyrtarit të autorizuar | Data (viti/muaji/dita)

Numri i telefonit (përfshirë kodin e zonës) | Numri i faksit (përfshirë kodin e zonës)

Seksioni II. Informacion mbi procedurën

1. Numri i referencës së procedurës/Lotit

Plotësoni numrin e references se kontratës në njoftimin e kontratës ose në dokumentet e tenderit.

---

2. Lloji i Procedurës

Procedurë e hapur

☐

Procedurë e hapur e thjeshtuar

☐

Procedurë e kufizuar

☐

Procedurë konkurruese me negocim

☐

Partneritet për inovacion

☐

Dialog konkurrues

☐

Procedurë me negocim me shpallje paraprake të njoftimit

☐

Procedurë me negocim pa shpallje paraprake të njoftimit të kontratës

☐

Shërbim Konsulence

☐

3. Autoriteti /Enti Kontraktor

Emri i autoritetit/entit kontraktor që administron procesin e prokurimit.

---

4. Vlera e përllogaritur e prokurimit

_____

Vlera e përllogaritur e kontratës/ Marrëveshjes Kuadër *(shuma në shifra dhe fjalë)*

5. Objekti i kontratës/Marrëveshjes Kuadër

_____

Përshkrimi i shkurtër i punëve / mallrave / shërbimeve objekt kontrate/marreveshje kuader.

6. Afati i fundit për paraqitjen e ofertës

_____

Data (viti/muaji/dita)

7. Ankesa që po shqyrtohet:

(*emri i Operatorit ekonomik që ka paraqitur ankesë për këtë procedurë prokurimi*)

_____

8. Data e Publikimit të Njoftimit të Fituesit

_____

Data (viti/muaji/dita)

Seksioni III. Argumentat mbi ankesën e paraqitur nga Operatori/ët ekonomikë

1. Baza ligjore

(Shkelje/arsyetime ligjore, bazuar në vendime, akte, dokumente, etj.)

_____

2. Deklaratë e hollësishme e argumenteve mbi ankesën e paraqitur

Jepni një deklaratë të hollësishme të fakteve dhe argumenteve që mbështesin argumentimet tuaja. Për çfarëdo arsye, specifikoni datën në të cilën u vutë në dijeni për faktet e lidhura me arsyet e ketyre srgumenteve. Përmendni seksionet përkatëse të Dokumenteve të Tenderit, nëse është e zbatueshme. Përdorni faqe shtesë nëse është e nevojshme.

3. Lista e informacionit konfidencial

Përcaktoni se cili informacion është konfidencial, nëse ka. Shpjegoni pse informacioni është ose një version i dokumenteve përkatëse me heqjen e pjesëve konfidenciale dhe një përmbledhje të përmbajtjes.

_____

Dërgojeni formularin e plotësuar të argumentimevemeve tuaja, si dhe të gjitha shtojcat e nevojshme dhe kopjet shtesë, pranë **Autoritetit /Enti Kontraktor dhe Komisionit të Prokurimit Publik**

Shënim: Nëse operatorët ekonomikë të interesuar nuk kanë paraqitur argumentat e tyre që kundërshtojnë ankesën, sipas parashikimeve të LPP, nuk mund të ushtrojnë më pas të drejtën e ankimit për vendimin e dhënë lidhur me ankesën për këtë procedurë prokurimi.

Nr. i faksit:

E-mail:

Nënshkrimi dhe vula e Operatorit /eve Ekonomikë

Shtojca 22

Formulari i Njoftimit të Kontratës së Nënshkruar

Seksioni 1 Autoriteti/Enti Kontraktor

1.1 Emri dhe adresa e Autoritetit /Entit Kontraktor

Emri _____

Adresa _____

Tel/Faks _____

E-mail _____

Ueb-faqe _____

I.2 Lloji i Autoritetit/Entit Kontraktor:

Institucion qendror	Institucion i pavarur
☐	☐
Njësia e Qeverisjes Vendore	Të tjera
☐	☐

1.3 **Kategoria e Autoritetit/Entit Kontraktor:**

Autoritet/ent kontraktor që prokuron për nevoja të veta	Organ Qendror blerës
☐	☐
I deleguar	Të tjera
☐	☐

Seksioni 2. Objekti i Kontratës

2.1 Numri i referencës së procedurës / Lotit

_____

2.2 Lloji i Kontratës: "Kontratë Publike për Shërbime"

2. Kontratë në bazë të Marrëveshjes Kuadër

Po ☐ Jo ☐

Nëse Po, lloji i Marrëveshjes Kuadër

Me një Operator Ekonomik ☐

Me disa operatorë ekonomik ☐

Të gjitha kushtet janë të vendosura Po ☐ Jo ☐

2.4 Përshkrimi i shkurtër i kontratës

2. Fondi limit_____
3. Burimi i financimit _____
4. Objekti i Kontratës _____

2. 5 Kohëzgjatja e Kontratës ose afati i përfundimit:

Kohëzgjatja në **muaj** ☐☐☐ **ose ditë** ☐☐☐☐

ose

Duke nisur ☐☐/☐☐/☐☐☐☐ dhe përfunduar në ☐☐/☐☐/☐☐☐☐

2.6 Ndarja në LOTE:

Po ☐ Jo ☐

Nëse po, numri i LOTEVE: ☐☐

2.7 Kontrata me nënkontraktim:

Po ☐ Jo ☐

Seksioni 3. <u>Procedura</u>

3.1 Lloji i procedurës: E hapur

3.2 Kriteret e përzgjedhjes së fituesit:

A) oferta ekonomikisht më e favorshme bazuar në kosto ☐

Sipas rëndësisë: Çmimi ☐☐ **pikët** ☐

etj. ☐☐ **pikë**

ose

B) oferta ekonomikisht më e favorshme bazuar në çmim ☐

3.3 Numri i ofertave të paraqitura: ☐☐☐

Numri i ofertave të rregullta: ☐☐☐

3.4. Gjatë procesit të prokurimit në fushën e Teknologjisë së Informacionit dhe Komunikimit (TIK) janë përdorur standardet e përgatitura nga Agjencia Kombëtare e Shoqërisë së Informacionit:

Po ☐ Jo ☐

3.5. Gjatë procesit të prokurimit në fushën e Teknologjisë së Informacionit dhe Komunikimit (TIK), kur standardet nuk janë të zbatueshme, aprovimi paraprak merret nga Agjencia Kombëtare e Shoqërisë së Informacionit.

Po ☐ Jo ☐

Seksioni 4 <u>Informacion rreth Kontratës</u>

4.1 Numri i kontratës: _____ Data e kontratës ☐☐/☐☐/☐☐☐☐

4.2 Emri dhe adresa e Kontraktorit

Emri _____

Adresa _____

Nipti _____

Tel/Faks

E-mail _____

Ueb-faqe _____

4.2.1 **Emri dhe adresa e nënkontraktorit**

Emri _____

Adresa _____

Nipti _____

Tel/Faks

E-mail _____

Ueb-faqe _____

4.3 Vlera totale përfundimtare e Kontratës *(përfshirë shumë, opsione dhe nënkontraktime):*

Vlera _____ *(pa TVSH)* Monedha _____

Vlera _____ *(me TVSH)* Monedha _____

4.3.1 Vlera totale e **nënkontraktimit:** ____

Vlera _____ *(pa TVSH)* Monedha _____

Vlera _____ *(me TVSH)* Monedha _____

4.4 Informacion Shtesë

_____

_____

Data e dorëzimit të këtij njoftimi □□/□□/□□□□

Shtojca 23

[Shtojcë për t'u plotësuar nga Autoriteti/Enti Kontraktor për publikim në Buletinin e Njoftimeve Publike]

Formulari i Njoftimit të Kontratës së Nënshkruar

1. Emri dhe adresa e Autoritetit /Enti Kontraktor

Emri _____

Adresa _____

Tel/Faks _____

E-mail _____

Ueb-faqe _____

2. Lloji i procedurës: _____

3. Objekti i kontratës _____

4. Numri i referencës së procedurës / Lotit _____

5. Fondi Limit

_____

6. Vlera totale përfundimtare e kontratës (*përfshirë Lotet, opsionet dhe nënkontraktimin)*:

Vlera _____ *(me TVSH)* Monedha _____

Vlera e nënkontraktimit _____ *me TVSH* Monedha _____

7. Data e nënshkrimit të kontratës

_____

8. Emri dhe adresa e Kontraktorit / nënkontraktorit

Emri _____

Adresa _____

Numri i NIPT-it _____

(Shtojcë për t'u plotësuar nga Autoriteti/Enti Kontraktor)

Shtojca 24

Formulari i Njoftimit të Anulimit

1. Emri dhe adresa e Autoritetit/Entit Kontraktor

Emri _____

Adresa _____

Tel/Faks _____

E-mail _____

Ueb-faqe _____

2. Lloji i procedurës: _____

3. Numri i Referencës së procedurës/lotit:

4. Objekti i Kontratës _____

5. Fondi Limit_____

6. Arsyet e Anulimit:

Bazuar në Ligjin Nr. 162/2020, datë 23.12.2020 "Për Prokurimin Publik", Neni 98, pika 1:

a) ;
b) ;
c) ;
ç) ;
d) ;
Etj. _____

7. Informacion shtesë

_____
_____

Data e dorëzimit të këtij njoftimi